OPERATOR'S MANUAL
MANUEL D'UTILISATION
MANUAL DEL OPERADOR

10 in. TABLE SAW
SCIE À TABLE de 254 mm (10 po)
SIERRA DE MESA de 254 mm (10 pulg.)
R4512

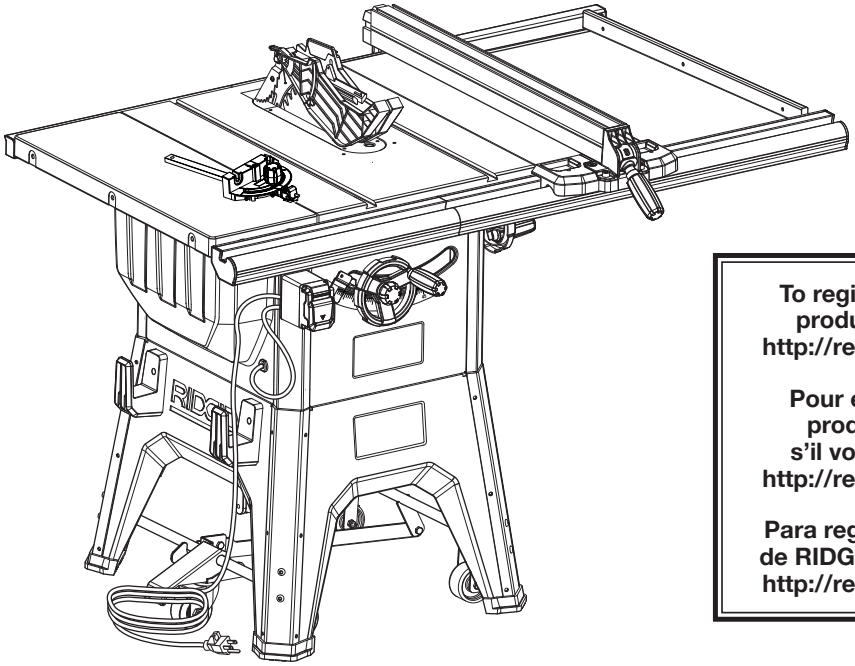

To register your RIDGID product, please visit:
http://register.RIDGID.com

Pour enregistrer votre produit de RIDGID, s'il vous plaît la visite:
http://register.RIDGID.com

Para registrar su producto de RIDGID, por favor visita:
http://register.RIDGID.com

Your saw has been engineered and manufactured to our high standard for dependability, ease of operation, and operator safety. When properly cared for, it will give you years of rugged, trouble-free performance.

WARNING:
To reduce the risk of injury, the user must read and understand the operator's manual before using this product.

SAVE THIS MANUAL FOR FUTURE REFERENCE

Cette scie a été conçue et fabriquée conformément aux strictes normes de fiabilité, simplicité d'emploi et sécurité d'utilisation. Correctement entretenu, cet outil vous donnera des années de fonctionnement robuste et sans problème.

AVERTISSEMENT :
Pour réduire les risques de blessures, l'utilisateur doit lire et veiller à bien comprendre le manuel d'utilisation avant d'employer ce produit.

CONSERVER CE MANUEL POUR FUTURE RÉFÉRENCE

Su sierra ha sido diseñado y fabricado de conformidad con nuestras estrictas normas para brindar fiabilidad, facilidad de uso y seguridad para el operador. Con el debido cuidado, le brindará muchos años de sólido funcionamiento y sin problemas.

ADVERTENCIA:
Para reducir el riesgo de lesiones, el usuario debe leer y comprender el manual del operador antes de usar este producto.

GUARDE ESTE MANUAL PARA FUTURAS CONSULTAS

TABLE OF CONTENTS
TABLE DES MATIÈRES / ÌNDICE DE CONTENIDO

- Introduction 2
  Introduction / Introducción
- General Safety Rules 3-4
  Règles de sécurité générales / Reglas de seguridad generales
- Table Saw Safety Rules 4-6
  Règles de sécurité scie à table / Reglas de seguridad sierra de mesa
- Additional Safety Rules 6
  Règles de sécurité supplémentaires / Advertencias de seguridad adicionales
- Symbols 7
  Symboles / Símbolos
- Electrical 8-9
  Caractéristiques électriques / Aspectos eléctricos
- Glossary of Terms 10
  Glossaire / Glosario de términos
- Features 11-13
  Caractéristiques / Características
- Tools Needed 14
  Outils nécessaires / Herramientas necesarias
- Loose Parts 15-16
  Pièces détachées / Piezas sueltas
- Assembly 17-28
  Assemblage / Armado
- Operation 29-45
  Utilisation / Funcionamiento
- Adjustments 46-49
  Réglages / Ajustes
- Maintenance 50-51
  Entretien / Mantenimiento
- Accessories 51
  Accessoires / Accesorios
- Troubleshooting 52-53
  Dépannage / Solución de problemas
- Warranty 54
  Garantie / Garantía
- Parts Ordering and Service ..... Back page
  Commande de pièces et réparation / Pedidos de piezas y servicio

INTRODUCTION
INTRODUCTION / INTRODUCCIÓN

This product has many features for making its use more pleasant and enjoyable. Safety, performance, and dependability have been given top priority in the design of this product making it easy to maintain and operate.

* * *

Ce produit offre de nombreuses fonctions destinées à rendre son utilisation plus plaisante et satisfaisante. Lors de la conception de ce produit, l'accent a été mis sur la sécurité, les performances et la fiabilité, afin d'en faire un outil facile à utiliser et à entretenir.

* * *

Este producto ofrece numerosas características para hacer más agradable y placentero su uso. En el diseño de este producto se ha conferido prioridad a la seguridad, el desempeño y la fiabilidad, por lo cual se facilita su manejo y mantenimiento.

GENERAL SAFETY RULES

WARNING:

Read all safety warnings, instructions, illustrations and specifications provided with this power tool. Failure to follow all instructions listed below may result in electric shock, fire and/or serious injury.

Save all warnings and instructions for future reference. The term "power tool" in the warnings refers to your mains-operated (corded) power tool or battery-operated (cordless) power tool.

WORK AREA SAFETY

- **Keep work area clean and well lit.** Cluttered or dark areas invite accidents.
- **Do not operate power tools in explosive atmospheres, such as in the presence of flammable liquids, gases or dust.** Power tools create sparks which may ignite the dust or fumes.
- **Keep children and bystanders away while operating a power tool.** Distractions can cause you to lose control.

ELECTRICAL SAFETY

- **Power tool plugs must match the outlet. Never modify the plug in any way. Do not use any adapter plugs with earthed (grounded) power tools.** Unmodified plugs and matching outlets will reduce risk of electric shock.
- **Avoid body contact with earthed or grounded surfaces, such as pipes, radiators, ranges and refrigerators.** There is an increased risk of electric shock if your body is earthed or grounded.
- **Do not expose power tools to rain or wet conditions.** Water entering a power tool will increase the risk of electric shock.
- **Do not abuse the cord. Never use the cord for carrying, pulling or unplugging the power tool. Keep cord away from heat, oil, sharp edges or moving parts.** Damaged or entangled cords increase the risk of electric shock.
- **When operating a power tool outdoors, use an extension cord suitable for outdoor use.** Use of a cord suitable for outdoor use reduces the risk of electric shock.
- **If operating a power tool in a damp location is unavoidable, use a ground fault circuit interrupter (GFCI) protected supply.** Use of a GFCI reduces the risk of electric shock.

PERSONAL SAFETY

- **Stay alert, watch what you are doing and use common sense when operating a power tool. Do not use a power tool while you are tired or under the influence of drugs, alcohol or medication.** A moment of inattention while operating power tools may result in serious personal injury.
- **Use personal protective equipment. Always wear eye protection.** Protective equipment such as dust mask, non-skid safety shoes, hard hat, or hearing protection used for appropriate conditions will reduce personal injuries.
- **Prevent unintentional starting. Ensure the switch is in the off-position before connecting to power source and/or battery pack, picking up or carrying the tool.** Carrying power tools with your finger on the switch or energising power tools that have the switch on invites accidents.
- **Remove any adjusting key or wrench before turning the power tool on.** A wrench or a key left attached to a rotating part of the power tool may result in personal injury.
- **Do not overreach. Keep proper footing and balance at all times.** This enables better control of the power tool in unexpected situations.
- **Dress properly. Do not wear loose clothing or jewellery. Keep your hair, clothing and gloves away from moving parts.** Loose clothes, jewellery or long hair can be caught in moving parts.
- **If devices are provided for the connection of dust extraction and collection facilities, ensure these are connected and properly used.** Use of dust collection can reduce dust-related hazards.
- **Do not let familiarity gained from frequent use of tools allow you to become complacent and ignore tool safety principles.** A careless action can cause severe injury within a fraction of a second.

POWER TOOL USE AND CARE

- **Do not force the power tool. Use the correct power tool for your application.** The correct power tool will do the job better and safer at the rate for which it was designed.
- **Do not use the power tool if the switch does not turn it on and off.** Any power tool that cannot be controlled with the switch is dangerous and must be repaired.
- **Disconnect the plug from the power source and/or remove the battery pack, if detachable, from the power tool before making any adjustments, changing accessories, or storing power tools.** Such preventive safety measures reduce the risk of starting the power tool accidentally.

GENERAL SAFETY RULES

- **Store idle power tools out of the reach of children and do not allow persons unfamiliar with the power tool or these instructions to operate the power tool.** Power tools are dangerous in the hands of untrained users.
- **Maintain power tools and accessories. Check for misalignment or binding of moving parts, breakage of parts and any other condition that may affect the power tool's operation. If damaged, have the power tool repaired before use.** Many accidents are caused by poorly maintained power tools.
- **Keep cutting tools sharp and clean.** Properly maintained cutting tools with sharp cutting edges are less likely to bind and are easier to control.
- **Use the power tool, accessories and tool bits etc. in accordance with these instructions, taking into account the working conditions and the work to be performed.** Use of the power tool for operations different from those intended could result in a hazardous situation.
- **Keep handles and grasping surfaces dry, clean and free from oil and grease.** Slippery handles and grasping surfaces do not allow for safe handling and control of the tool in unexpected situations.

SERVICE

- **Have your power tool serviced by a qualified repair person using only identical replacement parts.** This will ensure that the safety of the power tool is maintained.

TABLE SAW SAFETY RULES

BLADE GUARD, RIVING KNIFE AND ANTI-KICKBACK PAWLS

- **Keep guards in place. Guards must be in working order and be properly mounted.** A guard that is loose, damaged, or is not functioning correctly must be repaired or replaced.
- **Always use saw blade guard, riving knife and anti-kickback pawls for every through-cutting operation.** For through-cutting operations where the saw blade cuts completely through the thickness of the workpiece, the guard and other safety devices help reduce the risk of injury.
- **Immediately reattach the guarding system after completing an operation (such as rabbeting, dadoing or resawing cuts) which requires removal of the guard, riving knife and/or anti-kickback pawls.** The guard, riving knife, and anti-kickback pawls help to reduce the risk of injury.
- **Make sure the saw blade is not contacting the guard, riving knife or the workpiece before the switch is turned on.** Inadvertent contact of these items with the saw blade could cause a hazardous condition.
- **Adjust the riving knife as described in the operator's manual.** Incorrect spacing, positioning and alignment can make the riving knife ineffective in reducing the likelihood of kickback.
- **For the riving knife and anti-kickback pawls to work, they must be engaged in the workpiece.** The riving knife and anti-kickback pawls are ineffective when cutting workpieces that are too short to be engaged with the riving knife and anti-kickback pawls. Under these conditions a kickback cannot be prevented by the riving knife and anti-kickback pawls.
- **Use the appropriate saw blade for the riving knife.** For the riving knife to function properly, the saw blade diameter must match the appropriate riving knife and the body of the saw blade must be thinner than the thickness of the riving knife and the cutting width of the saw blade must be wider than the thickness of the riving knife.

CUTTING PROCEDURES

- **DANGER: Never place your fingers or hands in the vicinity or in line with the saw blade.** A moment of inattention or a slip could direct your hand towards the saw blade and result in serious personal injury.
- **Feed the workpiece into the saw blade against the direction of rotation.** Feeding the workpiece in the same direction that the saw blade is rotating above the table may result in the workpiece, and your hand, being pulled into the saw blade.
- **Never use the miter gauge to feed the workpiece when ripping and do not use the rip fence as a length stop when cross cutting with the miter gauge.** Guiding the workpiece with the rip fence and the miter gauge at the same time increases the likelihood of saw blade binding and kickback.
- **When ripping, always apply the workpiece feeding force between the fence and the saw blade. Use a push stick when the distance between the fence and the saw blade is less than 150 mm, and use a push block when this distance is less than 50 mm.** "Work helping" devices will keep your hand at a safe distance from the saw blade.
- **Use only the push stick provided by the manufacturer or constructed in accordance with the instructions.** This push stick provides sufficient distance of the hand from the saw blade.

TABLE SAW SAFETY RULES

- **Never use a damaged or cut push stick.** A damaged push stick may break causing your hand to slip into the saw blade.
- **Do not perform any operation "freehand". Always use either the rip fence or the miter gauge to position and guide the workpiece.** "Freehand" means using your hands to support or guide the workpiece, in lieu of a rip fence or miter gauge. Freehand sawing leads to misalignment, binding and kickback.
- **Never reach around or over a rotating saw blade.** Reaching for a workpiece may lead to accidental contact with the moving saw blade.
- **Provide auxiliary workpiece support to the rear and/or sides of the saw table for long and/or wide workpieces to keep them level.** A long and/or wide workpiece has a tendency to pivot on the table's edge, causing loss of control, saw blade binding and kickback.
- **Feed workpiece at an even pace. Do not bend or twist the workpiece. If jamming occurs, turn the tool off immediately, unplug the tool then clear the jam.** Jamming the saw blade by the workpiece can cause kickback or stall the motor.
- **Do not remove pieces of cut-off material while the saw is running.** The material may become trapped between the fence or inside the saw blade guard and the saw blade pulling your fingers into the saw blade. Turn the saw off and wait until the saw blade stops before removing material.
- **Use an auxiliary fence in contact with the table top when ripping workpieces less than 2 mm thick.** A thin workpiece may wedge under the rip fence and create a kickback.

KICKBACK

Kickback is a sudden reaction of the workpiece due to a pinched, jammed saw blade or misaligned line of cut in the workpiece with respect to the saw blade or when a part of the workpiece binds between the saw blade and the rip fence or other fixed object.

Most frequently during kickback, the workpiece is lifted from the table by the rear portion of the saw blade and is propelled towards the operator.

Kickback is the result of saw misuse and/or incorrect operating procedures or conditions and can be avoided by taking proper precautions as given below.

- **Never stand directly in line with the saw blade. Always position your body on the same side of the saw blade as the fence.** Kickback may propel the workpiece at high velocity towards anyone standing in front and in line with the saw blade.
- **Never reach over or in back of the saw blade to pull or to support the workpiece.** Accidental contact with the saw blade may occur or kickback may drag your fingers into the saw blade.
- **Never hold and press the workpiece that is being cut off against the rotating saw blade.** Pressing the workpiece being cut off against the saw blade will create a binding condition and kickback.
- **Align the fence to be parallel with the saw blade.** A misaligned fence will pinch the workpiece against the saw blade and create kickback.
- **Use a featherboard to guide the workpiece against the table and fence when making non-through cuts such as rabbeting, dadoing or resawing cuts.** A featherboard helps to control the workpiece in the event of a kickback.
- **Use extra caution when making a cut into blind areas of assembled workpieces.** The protruding saw blade may cut objects that can cause kickback.
- **Support large panels to minimize the risk of saw blade pinching and kickback.** Large panels tend to sag under their own weight. Support(s) must be placed under all portions of the panel overhanging the table top.
- **Use extra caution when cutting a workpiece that is twisted, knotted, warped or does not have a straight edge to guide it with a miter gauge or along the fence.** A warped, knotted, or twisted workpiece is unstable and causes misalignment of the kerf with the saw blade, binding and kickback.
- **Never cut more than one workpiece, stacked vertically or horizontally.** The saw blade could pick up one or more pieces and cause kickback.
- **When restarting the saw with the saw blade in the workpiece, centre the saw blade in the kerf so that the saw teeth are not engaged in the material.** If the saw blade binds, it may lift up the workpiece and cause kickback when the saw is restarted.
- **Keep saw blades clean, sharp, and with sufficient set. Never use warped saw blades or saw blades with cracked or broken teeth.** Sharp and properly set saw blades minimise binding, stalling and kickback.

TABLE SAW OPERATION

- **Turn off the table saw and disconnect the power cord when removing the throat plate, changing the saw blade or making adjustments to the riving knife, anti-kickback pawls or blade guard, and when the machine is left unattended.** Precautionary measures will avoid accidents.
- **Never leave the table saw running unattended. Turn it off and don't leave the tool until it comes to a complete stop.** An unattended running saw is an uncontrolled hazard.
- **Locate the table saw in a well-lit and level area where you can maintain good footing and balance. It should be installed in an area that provides enough room to easily handle the size of your workpiece.** Cramped, dark areas, and uneven slippery floors invite accidents.

TABLE SAW SAFETY RULES

- **Frequently clean and remove sawdust from under the saw table and/or the dust collection device.** Accumulated sawdust is combustible and may self-ignite.
- **The table saw must be secured.** A table saw that is not properly secured may move or tip over.
- **Remove tools, wood scraps, etc. from the table before the table saw is turned on.** Distraction or a potential jam can be dangerous.
- **Always use saw blades with correct size and shape (diamond versus round) of arbour holes.** Saw blades that do not match the mounting hardware of the saw will run off-centre, causing loss of control.
- **Never use damaged or incorrect saw blade mounting means such as flanges, saw blade washers, bolts or nuts.** These mounting means were specially designed for your saw, for safe operation and optimum performance.
- **Never stand on the table saw, do not use it as a stepping stool.** Serious injury could occur if the tool is tipped or if the cutting tool is accidentally contacted.
- **Make sure that the saw blade is installed to rotate in the proper direction. Do not use grinding wheels, wire brushes, or abrasive wheels on a table saw.** Improper saw blade installation or use of accessories not recommended may cause serious injury.

ADDITIONAL SAFETY RULES

- **Know your power tool.** Read the operator's manual carefully. Learn the saw's applications and limitations as well as the specific potential hazards related to this tool.
- **Make workshop childproof with padlocks and master switches, or by removing starter keys.**
- **Use the proper extension cord.** Make sure your extension cord is in good condition. Use only a cord heavy enough to carry the current your product will draw. An undersized cord will cause a drop in line voltage resulting in loss of power and overheating. A wire gauge size (A.W.G.) of at least **14** is recommended for an extension cord 25 feet or less in length. If in doubt, use the next heavier gauge. The smaller the gauge number, the heavier the cord.
- **Always wear eye protection with side shields marked to comply with ANSI Z87.1.** Failure to do so could result in objects being thrown into your eyes, resulting in possible serious injury.
- **Secure work.** Use clamps or a vise to hold work when practical. It's safer than using your hand and frees both hands to operate tool.
- **Use recommended accessories.** Consult the operator's manual for recommended accessories. The use of improper accessories may risk injury.
- **Use only correct blades.** Do not use blades with incorrect size holes. Never use blade washers or blade bolts that are defective or incorrect. The maximum blade capacity of your saw is 10 in. (254 mm).
- **Check damaged parts.** Before further use of the tool, a guard or other part that is damaged should be carefully checked to determine that it will operate properly and perform its intended function. Check for alignment of moving parts, binding of moving parts, breakage of parts, mounting and any other conditions that may affect its operation. A guard or other part that is damaged must be properly repaired or replaced by an authorized service center to avoid risk of personal injury.
- **Never leave tool running unattended. Turn the power off.** Don't leave tool until it comes to a complete stop.
- **Protect your lungs.** Wear a face or dust mask if the cutting operation is dusty.
- **Protect your hearing.** Wear hearing protection during extended periods of operation.
- **When operating a power tool outside, use an outdoor extension cord marked "W-A" or "W".** These cords are rated for outdoor use and reduce the risk of electric shock.
- **Always keep the blade guard and riving knife (splitter) in place and in working order.**
- **Keep hands away from cutting area.** Keep hands away from blades. Do not reach underneath work or around or over the blade while blade is rotating. Do not attempt to remove cut material when blade is moving.

SYMBOLS

The following signal words and meanings are intended to explain the levels of risk associated with this product.

SYMBOL	SIGNAL	MEANING
⚠	**DANGER:**	Indicates a hazardous situation, which, if not avoided, will result in death or serious injury.
⚠	**WARNING:**	Indicates a hazardous situation, which, if not avoided, could result in death or serious injury.
⚠	**CAUTION:**	Indicates a hazardous situation, that, if not avoided, may result in minor or moderate injury.
	NOTICE:	(Without Safety Alert Symbol) Indicates information considered important, but not related to a potential injury (e.g. messages relating to property damage).

Some of the following symbols may be used on this tool. Please study them and learn their meaning. Proper interpretation of these symbols will allow you to operate the tool better and safer.

SYMBOL	NAME	DESIGNATION/EXPLANATION
⚠	Safety Alert	Indicates a potential personal injury hazard.
	Read Operator's Manual	To reduce the risk of injury, user must read and understand operator's manual before using this product.
	Eye Protection	Always wear eye protection with side shields marked to comply with ANSI Z87.1.
	No Hands Symbol	Failure to keep your hands away from the blade will result in serious personal injury.
	Wet Conditions Alert	Do not expose to rain or use in damp locations.
V	Volts	Voltage
A	Amperes	Current
Hz	Hertz	Frequency (cycles per second)
min	Minutes	Time
∿	Alternating Current	Type of current
n_o	No Load Speed	Rotational speed, at no load
⧈	Class II Construction	Double-insulated construction
.../min	Per Minute	Revolutions, strokes, surface speed, orbits, etc., per minute

ELECTRICAL

EXTENSION CORDS

Use only 3-wire extension cords that have 3-prong grounding plugs and 3-pole receptacles that accept the tool's plug. When using a power tool at a considerable distance from the power source, use an extension cord heavy enough to carry the current that the tool will draw. An undersized extension cord will cause a drop in line voltage, resulting in a loss of power and causing the motor to overheat. Use the chart provided below to determine the minimum wire size required in an extension cord. Only round jacketed cords listed by Underwriter's Laboratories (UL) should be used.

**Ampere rating (on tool faceplate)

	0-2.0	2.1-3.4	3.5-5.0	5.1-7.0	7.1-12.0	12.1-16.0
Cord Length			**Wire Size (A.W.G.)**			
25'	16	16	16	16	14	14
50'	16	16	16	14	14	12
100'	16	16	14	12	10	—

***Used on 12 gauge - 20 amp circuit.*
NOTE: AWG = American Wire Gauge

When working with the tool outdoors, use an extension cord that is designed for outside use. This is indicated by the letters “W-A” or “W” on the cord’s jacket.

Before using an extension cord, inspect it for loose or exposed wires and cut or worn insulation.

WARNING:

Keep the extension cord clear of the working area. Position the cord so that it will not get caught on lumber, tools or other obstructions while you are working with a power tool. Failure to do so can result in serious personal injury.

WARNING:

Check extension cords before each use. If damaged replace immediately. Never use product with a damaged cord since touching the damaged area could cause electrical shock resulting in serious injury.

ELECTRICAL CONNECTION

This product is powered by a precision built electric motor. It should be connected to a **power supply that is 120 V, AC only (normal household current), 60 Hz.** Do not operate this product on direct current (DC). A substantial voltage drop will cause a loss of power and the motor will overheat. If the saw does not operate when plugged into an outlet, double check the power supply.

SPEED AND WIRING

The no-load speed of this tool is approximately 3,450 rpm. This speed is not constant and decreases under a load or with lower voltage. For voltage, the wiring in a shop is as important as the motor’s horsepower rating. A line intended only for lights cannot properly carry a power tool motor. Wire that is heavy enough for a short distance will be too light for a greater distance. A line that can support one power tool may not be able to support two or three tools.

GROUNDING INSTRUCTIONS

This product must be grounded. In the event of a malfunction or breakdown, grounding provides a path of least resistance for electric current to reduce the risk of electric shock. This tool is equipped with an electric cord having an equipment-grounding conductor and a grounding plug. The plug must be plugged into a matching outlet that is properly installed and grounded in accordance with all local codes and ordinances.

Do not modify the plug provided. If it will not fit the outlet, have the proper outlet installed by a qualified electrician.

WARNING:

Improper connection of the grounding plug can result in a risk of electric shock. When repair or replacement of the cord is required, do not connect the grounding wire to either flat blade terminal. The wire with insulation having an outer surface that is green with or without yellow stripes is the grounding wire.

Check with a qualified electrician or service personnel if the grounding instructions are not completely understood, or if in doubt as to whether the tool is properly grounded.

Repair or replace a damaged or worn cord immediately.

This product is for use on a nominal 120 volt circuit and has a grounding plug similar to the plug illustrated in figure 1. Only connect the product to an outlet having the same configuration as the plug. Do not use an adapter with this product.

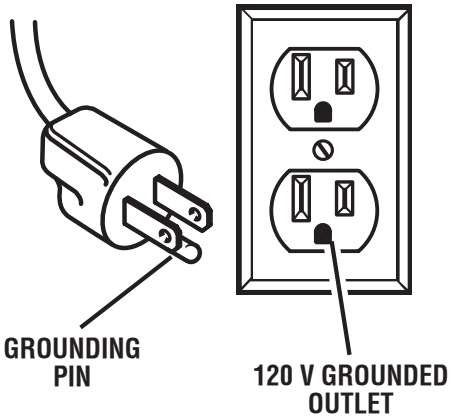

Fig. 1

ELECTRICAL

WARNING:

To prevent possible electrical hazards, have a qualified electrician check the line if you are not certain that it is properly wired.

CHANGING MOTOR VOLTAGE

See Figures 2 - 4.

WARNING:

Electric shock can kill. To reduce the risk of serious personal injury, never connect plug to power source until all assembly steps are completed.

NOTE: The table saw is prewired at the factory for 120 V, 60 Hz. Use the following procedures to change motor voltage from 120 V to 240 V. This is an optional procedure to be completed after the saw has been fully assembled.

- Unplug the saw.
- Remove the 6 screws that secure the rear panel of the saw. Remove the panel.
- Lower the motor to its lowest point.
- Located on the top of the motor is the junction box. Remove the phillips screw at the back of the junction box then lift off the cover.
- Remove and discard the electrical tape from the wire connectors. Remove wire connectors.
- Reconnect the leads.
- Reinstall the wire connectors and wrap each wire with two layers of new UL listed electrical tape.
- Recheck your wiring with the wiring diagrams.
- Reinstall the junction box cover using the phillips screw.
- Cut off the 120 volt power cord plug and replace it with a 3-prong 240 volt, 15 amp. UL listed plug.
- Connect the power cord white and black leads, respectively, to the “hot” plug blade terminals. Connect the power cord green grounding wire to the plug ground prong terminal.
- Reinstall the rear panel.
- Plug your table saw into a 220-240 V, 15 amp., 3-prong receptacle. Make certain the receptacle is connected to a 240 V, AC power supply through a 240 V branch circuit having at least a 15 amp capacity and protected by a 15 amp time-delay fuse or circuit breaker.

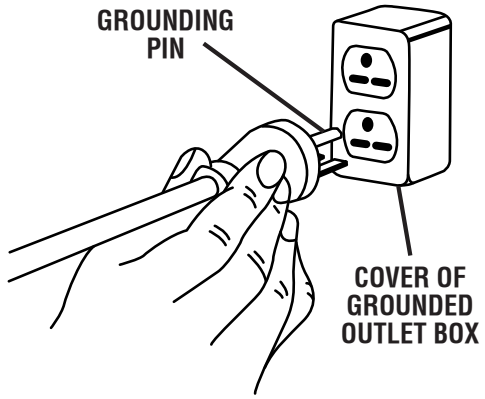

FOR USE WITH 220-240 VOLT

Fig. 2

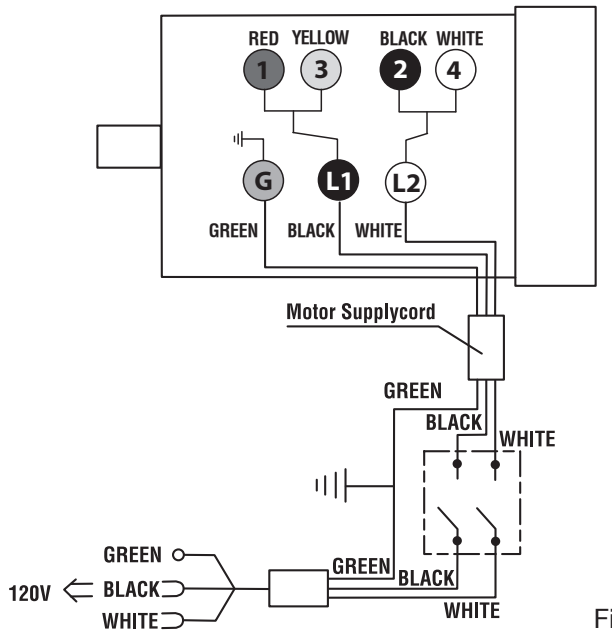

Fig. 3

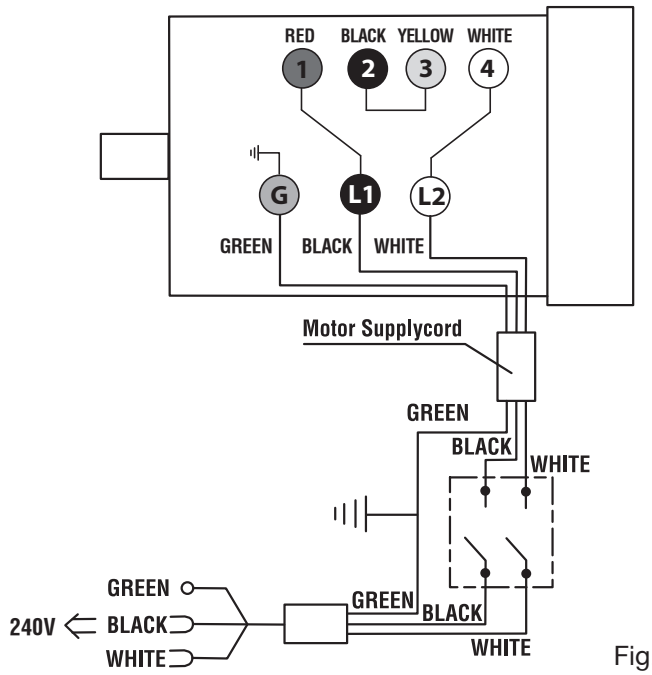

Fig. 4

GLOSSARY OF TERMS

Anti-Kickback Pawls (radial arm and table saws)

A device which, when properly installed and maintained, is designed to stop the workpiece from being kicked back toward the front of the saw during a ripping operation.

Arbor

The shaft on which a blade or cutting tool is mounted.

Bevel Cut

A cutting operation made with the blade at any angle other than 90° to the table surface.

Chamfer

A cut removing a wedge from a block so the end (or part of the end) is angled rather than at 90°.

Compound Cut

A cross cut made with both a miter and a bevel angle.

Cross Cut

A cutting or shaping operation made across the grain or the width of the workpiece.

Cutter Head (planers and jointer planers)

A rotating cutterhead with adjustable blades or knives. The blades or knives remove material from the workpiece.

Dado Cut (table saws and compound sliding miter saws)

A non-through cut which produces a square, three-sided notch or trough in the workpiece.

Featherboard (table saws)

A device used to help control the workpiece by guiding it securely against the table or fence during any ripping operation.

FPM or SPM

Feet per minute (or strokes per minute), used in reference to blade movement.

Freehand

Performing a cut without the workpiece being guided by a fence, miter fence, or other aids.

Gum

A sticky, sap-based residue from wood products.

Heel

Alignment of the blade to the miter gauge groove.

Kerf

The material removed by the blade in a through cut or the slot produced by the blade in a non-through or partial cut.

Kickback

A hazard that can occur when the blade binds or stalls, throwing the workpiece in the direction of the spinning blade.

Miter Cut

A cutting operation made with the workpiece at any angle to the blade other than 90°.

Non-Through Cuts (table saws and compound sliding miter saws)

Any cutting operation where the blade does not extend completely through the thickness of the workpiece. This is a cut where the blade will not cut the workpiece into two pieces.

Pilot Hole (drill presses and scroll saws)

A small hole drilled in a workpiece that serves as a guide for drilling large holes accurately or for insertion of a scroll saw blade.

Push Blocks (jointer planers)

Device used to feed the workpiece over the jointer planer cutterhead during any operation. This aid helps keep the operator's hands well away from the cutterhead.

Push Blocks and Push Sticks (table saws)

Devices used to feed the workpiece through the saw blade during cutting operations. When making a narrow rip cut without a jig or similar cutting aid, always use a push stick (not a push block). A push block can be used for narrow ripping operations, if a jig or similar cutting aid is used. These aids help keep the operator's hands well away from the blade.

Rabbet

A non-through cut positioned on the end or edge of the workpiece which produces a square, two-sided notch or trough in the workpiece.

Resaw (table saws and band saws)

A cutting operation to reduce the thickness of the workpiece to make thinner pieces.

Resin

A sticky, sap-based substance that has hardened.

Revolutions Per Minute (RPM)

The number of turns completed by a spinning object in one minute.

Ripping or Rip Cut (table saws)

A cutting operation along the length of the workpiece and typically in the direction of the grain.

Riving Knife/Spreader/Splitter (table saws)

A metal piece, slightly thinner than the blade, which helps keep the kerf open and also helps to prevent kickback.

Saw Blade Path

The area over, under, behind, or in front of the blade. As it applies to the workpiece, that area which will be or has been cut by the blade.

Snipe (planers)

Depression made at either end of a workpiece by cutter blades when the workpiece is not properly supported.

Taper Cut

A cut where the material being cut has a different width at the beginning of the cut from the end.

Through Sawing

Any cutting operation where the blade extends completely through the thickness of the workpiece. This type of cut will separate a single workpiece into two pieces.

Workpiece or Material

The item on which the operation is being done.

Worktable

Surface where the workpiece rests while performing a cutting, drilling, planing, or sanding operation.

FEATURES

PRODUCT SPECIFICATIONS

Blade Arbor .....5/8 in.
Blade Diameter.....10 in.
Blade Tilt .....0˚ - 45˚
Rating ..... 120/240 V ~, 13/6.5 Amps, 60 Hz
No Load Speed .....3,450 r/min. (RPM)
Cutting Depth at 0º:..... 3-1/4 in.
Cutting Depth at 45º:..... 2-1/4 in.

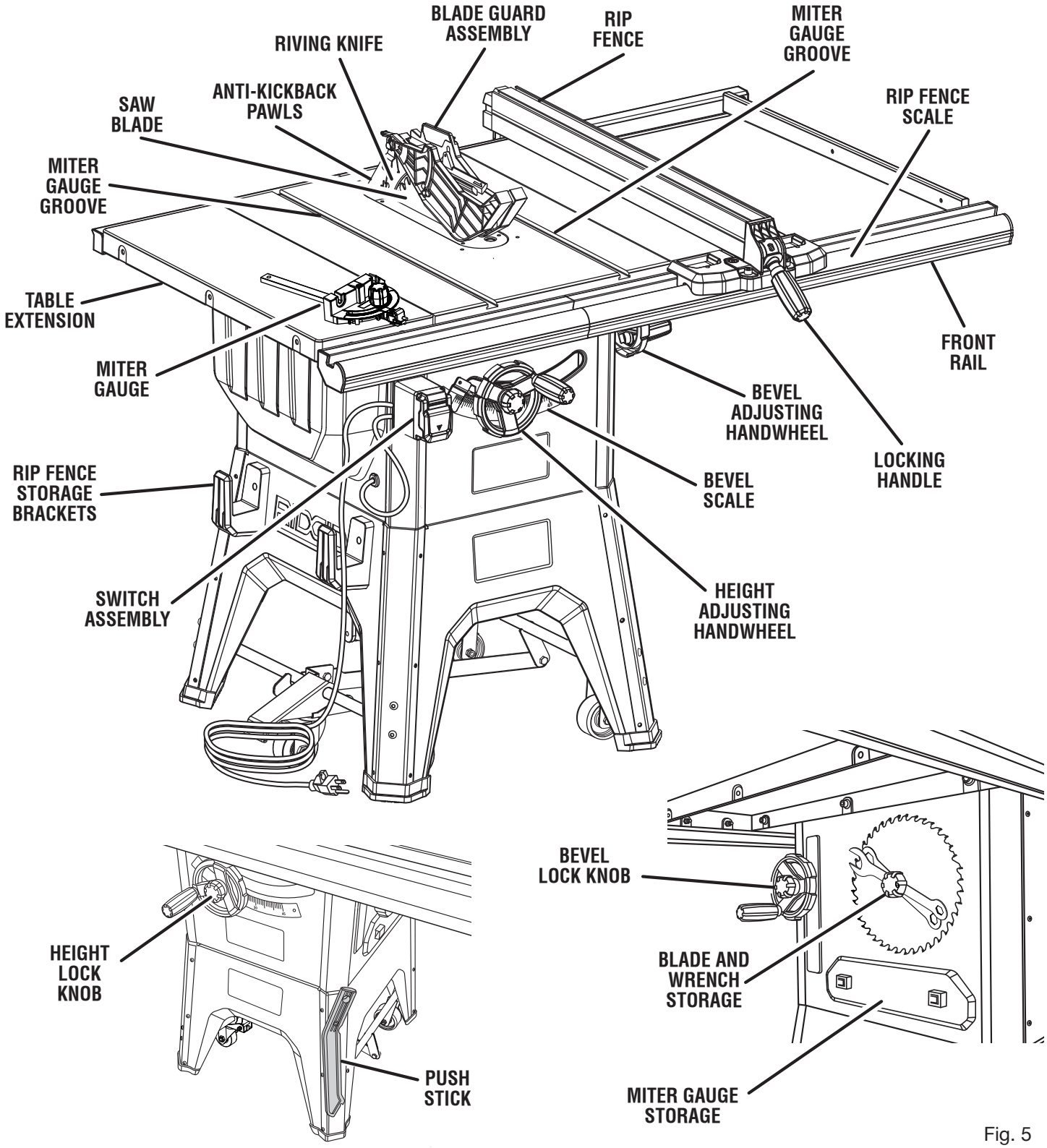

Fig. 5

FEATURES

KNOW YOUR TABLE SAW

See Figure 5.

The safe use of this product requires an understanding of the information on the tool and in this operator's manual as well as a knowledge of the project you are attempting. Before use of this product, familiarize yourself with all operating features and safety rules.

ANTI-KICKBACK PAWLS - Kickback is a hazard in which the workpiece is thrown back toward the operator. The teeth on the removable anti-kickback pawls point away from the workpiece. If the workpiece should be pulled back toward the operator, the teeth dig into the wood to help prevent or reduce the possibility of kickback.

BEVEL ADJUSTING HANDWHEEL/BEVEL LOCK KNOB - The bevel adjusting handwheel, located on the side of the cabinet, is used to adjust the bevel angle of the blade.The bevel lock knob locks the angle setting of the blade.

BEVEL SCALE - The easy-to-read scale on the front of the cabinet shows the exact blade angle.

BLADE - For maximum performance, it is recommended that you use the 10 in. carbide tipped combination blade provided with your saw. The blade is raised and lowered with the height adjusting handwheel. Bevel angles are locked with the bevel lock knob. Additional blade styles of the same high quality are available for specific operations such as ripping. Your local dealer can provide you with complete information.

Blade kerf width must be within the limits stamped on the riving knife.

WARNING:
Do not use blades rated less than the speed of this tool. Failure to heed this warning could result in personal injury.

BLADE GUARD - Always keep the removable blade guard down over the saw blade for through-sawing cuts.

HEIGHT ADJUSTING HANDWHEEL/ HEIGHT LOCK KNOB - The height adusting handwheel, located on the front of the cabinet, is used to lower and raise the blade for height adjustments or blade replacement. The height lock knob locks the height setting of the blade.

MITER GAUGE - The miter gauge aligns the workpiece for a cross cut. The easy-to-read indicator shows the exact angle for a miter cut, with adjustable stops at 90° and 45°.

MITER GAUGE GROOVES - The miter gauge rides in the grooves on the saw table.

RIP FENCE - A sturdy metal fence guides the workpiece and is secured with the locking handle. Grooves run along the top and sides of the rip fence for use with optional clamps and accessories.

RIVING KNIFE - A removable metal piece of the blade guard assembly, slightly thinner than the saw blade, which helps keep the kerf open and prevent kickback. When in the through sawing, or "up" position, it is higher than the saw blade. When in the non-through sawing, or "down" position, it is below the saw blade teeth.

RIP SCALE - Located on the front rail, the easy-to-read rip scale provides precise measurements for rip cuts.

SWITCH ASSEMBLY - This saw has an easy access switch assembly located below the front rail. To lock the switch in the **OFF** position, remove the switch key from the switch. Place the key in a location that is inaccessible to children and others not qualified to use the tool.

TABLE EXTENSION - Located on each side of the saw table, the table extensions give the operator additional support when cutting wide workpieces.

FEATURES

OPERATING COMPONENTS

The upper portion of the blade projects up through the table and is surrounded by an insert called the throat plate. The height of the blade is set with a handwheel on the front of the cabinet. Detailed instructions are provided in the *Operation* section of this manual for the basic cuts: cross cuts, miter cuts, bevel cuts, and compound cuts.

The rip fence is used to position work for lengthwise cuts. A scale on the front rail shows the distance between the rip fence and the blade.

It is very important to use the blade guard assembly for all through-sawing operations. The blade guard assembly includes: riving knife, anti-kickback pawls, and blade guard.

SWITCH ASSEMBLY

See Figure 6.

This saw is equipped with a switch assembly that has a built-in locking feature. This feature is intended to prevent unauthorized and possible hazardous use by children and others.

NOTE: This saw has a switch cover. Raise the cover to access the switch.

TO TURN YOUR SAW ON:

- With the switch key inserted into the switch, lift the switch button to turn **ON (I)**.

TO TURN YOUR SAW OFF:

- Press the switch button down to turn **OFF (O)**.

TO LOCK YOUR SAW:

- Press the switch button down.
- Remove the switch key from the switch and store in a safe, secure location.

WARNING:

Always remove the switch key when the tool is not in use and keep it in a safe place. In the event of a power failure, turn the switch **OFF (O)** and remove the key. This action will prevent the tool from accidentally starting when power returns.

WARNING:

ALWAYS make sure your workpiece is not in contact with the blade before operating the switch to start the tool. Failure to heed this warning could cause the workpiece to be kicked back toward the operator and result in serious personal injury.

WARNING:

To reduce the risk of accidental starting, always make sure the switch is in the **OFF (O)** position before plugging tool into the power source.

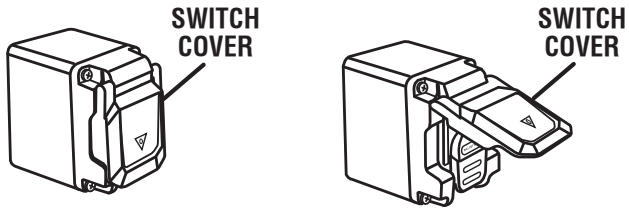

NOTE: For clarity, the cover is not shown in the illustrations below.

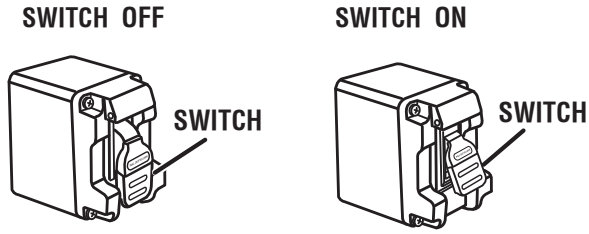

SWITCH IN LOCKED POSITION

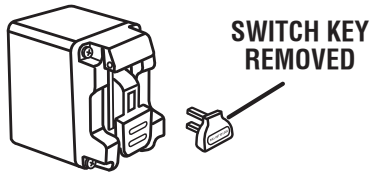

NOTE: The cover does not need to be removed to remove the switch key.

Fig. 6

TOOLS NEEDED

The following tools (not included or drawn to scale) are needed for assembly and adjustments:

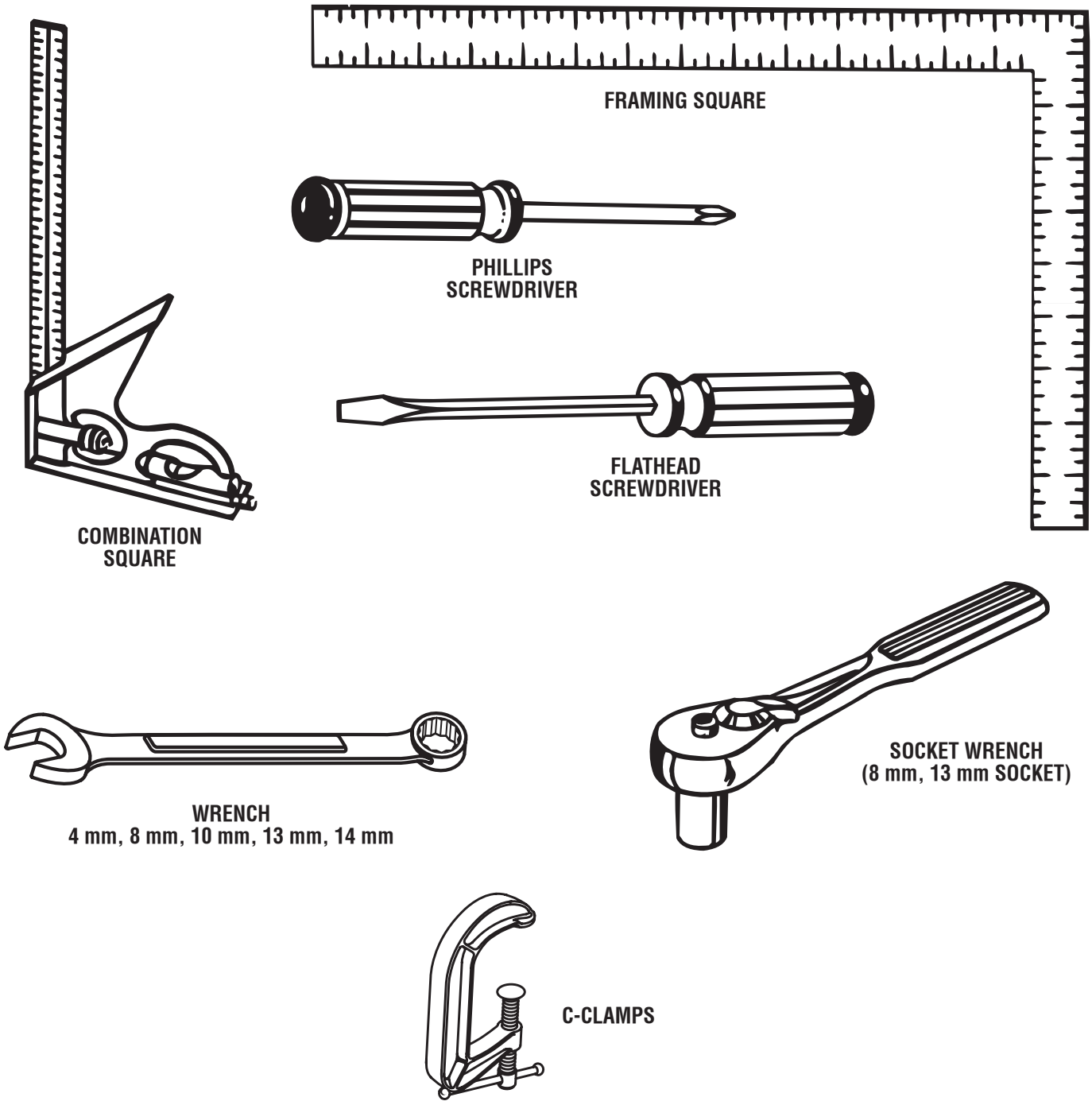

Fig. 7

LOOSE PARTS

The following items are included with the table saw:

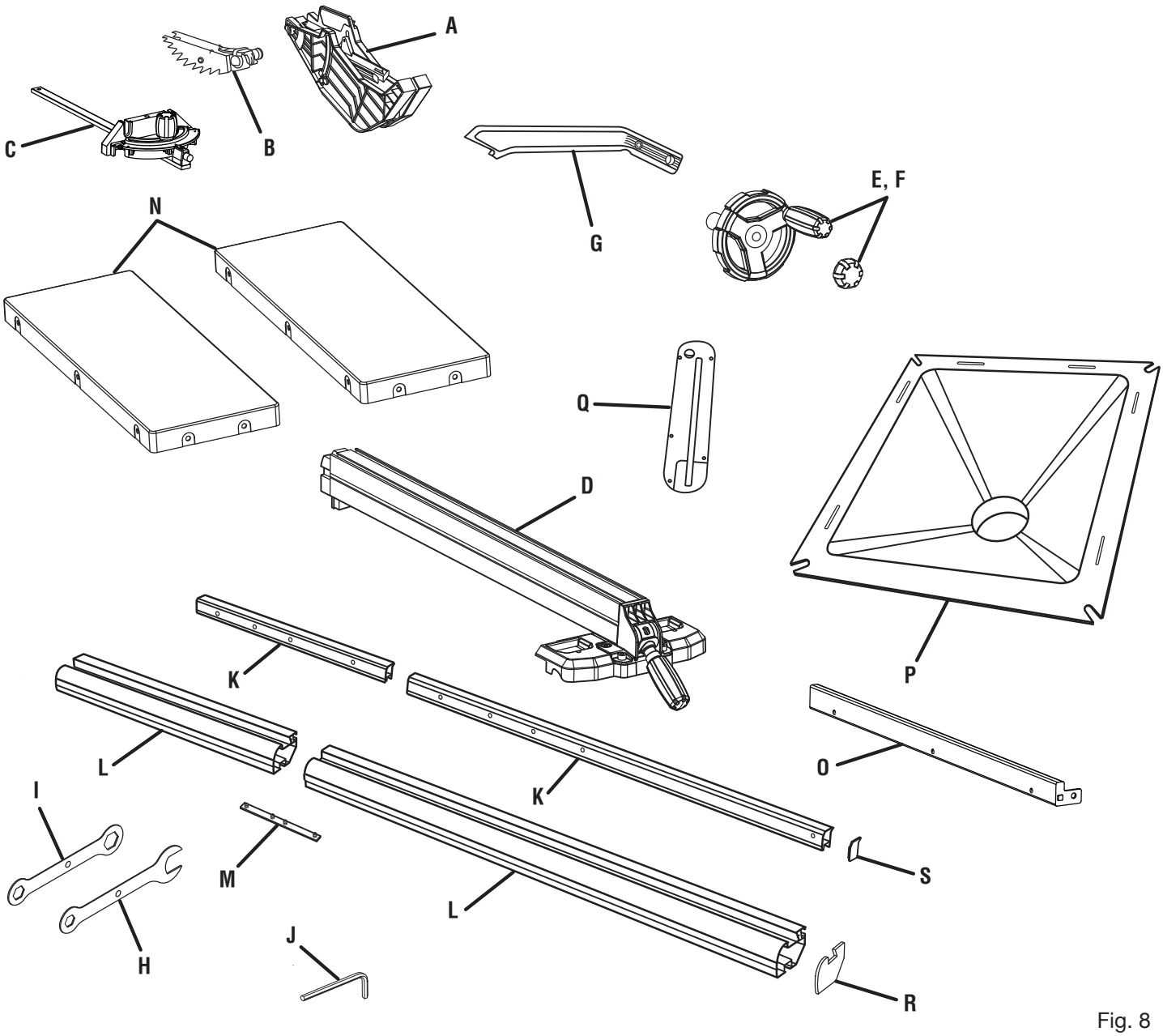

Fig. 8

A. Blade Guard 1
B. Anti-Kickback Pawls 1
C. Miter Gauge..... 1
D. Rip Fence 1
E. Height Adjusting Handwheel, Washer, and Knob 1
F. Bevel Adjusting Handwheel, Washer, and Knob 1
G. Push Stick 1
H. Blade Wrench, open end..... 1
I. Blade Wrench, closed end 1
J. Hex Keys (3 mm, 4 mm, 5 mm, 6 mm, 8 mm)..... 1
K. Rear Rail..... 2
L. Front Rail..... 2
M. Rail Connector Bar..... 3
N. Table Extensions 2
O. Spreader Bar 1
P. Dust Chute 1
Q. Throat Plate..... 1
R. Front End Cap (left and right)..... 2
S. Back End Cap (left and right) 2

Not shown:

T. Fastener Pack - Large (contents noted on pack)..... 1
U. Fastener Pack - Small (contents noted on pack)..... 1
V. Caster Fastener Bag - Small 1

LOOSE PARTS

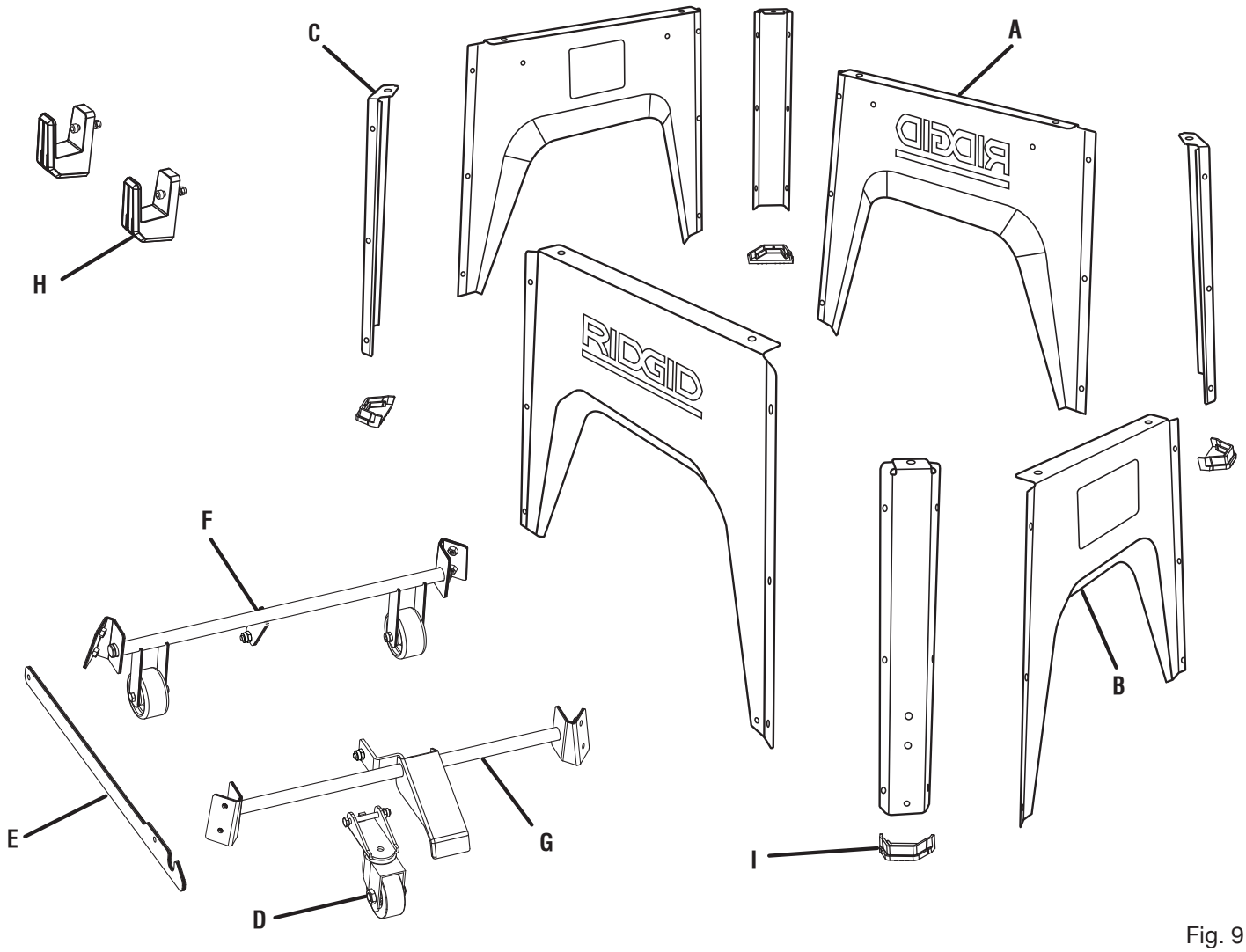

Fig. 9

A. Leg Stand Side Sections 2
B. Leg Stand Front and Back..... 2
C. Outer Corners..... 4
D. Caster Assembly..... 1
E. Center Support 1
F. Rear Axle Assembly..... 1
G. Front Axle 1
H. Rip Fence Storage Brackets..... 2
I. Foot 4

ASSEMBLY

UNPACKING

This product requires assembly.

- Carefully lift the saw from the carton and place it on a level work surface.

  NOTE: This tool is heavy. To avoid back injury, keep your knees bent and lift with your legs, not your back, and get help when needed.

WARNING:

Do not use this product if any parts on the Loose Parts List are already assembled to your product when you unpack it. Parts on this list are not assembled to the product by the manufacturer and require customer installation. Use of a product that may have been improperly assembled could result in serious personal injury.

- Inspect the tool carefully to make sure no breakage or damage occurred during shipping.
- Do not discard the packing material until you have carefully inspected and satisfactorily operated the tool.

  NOTE: A box containing some of the Loose Parts is inside the saw cabinet. Also, remove the foam block from between the saw's housing and the motor.
- The saw is factory set for accurate cutting. After assembling it, check for accuracy. If shipping has influenced the settings, refer to specific procedures explained in this manual.
- If any parts are damaged or missing, please call 1-866-539-1710 for assistance.

WARNING:

If any parts are damaged or missing, do not operate this tool until the parts are replaced. Use of this product with damaged or missing parts could result in serious personal injury.

WARNING:

Do not attempt to modify this tool or create accessories not recommended for use with this tool. Any such alteration or modification is misuse and could result in a hazardous condition leading to possible serious personal injury.

WARNING:

Do not connect to power supply until assembly is complete. Failure to comply could result in accidental starting and possible serious personal injury.

WARNING:

Do not lift the saw without help. Hold it close to your body. Keep your knees bent and lift with your legs, not your back. Ignoring these precautions can result in back injury.

WARNING:

Never stand directly in line with the blade or allow hands to come closer than 3 in. to the blade. Do not reach over or across the blade. Failure to heed this warning can result in serious personal injury.

WARNING:

To avoid serious personal injury, never operate the saw if it is not mounted to the supplied leg stand. NEVER operate the saw on the floor.

INSTALLING THE TABLE EXTENSIONS

See Figures 10 - 11.

NOTE: It is helpful to place two inch-thick boards on the floor before lifting the saw table and motor housing from the box. This will make it easier to assemble parts, and to move the saw and set it upright.

- Lift the saw table and motor housing from the box and position it on the boards as shown.
- Loosen the plastic wrap from the table and lift each side to remove the wrapping.
- From the large fastener pack, locate the following parts:

  Bolts (M10 x 25 mm)..... 6

  Lock washers (M10)..... 6

  Flat washers (M10)..... 6
- With the table saw in the upside down position, place a table extension against the table top, on the same side as the power cord. The larger holes in the extension should be aligned with the holes in the saw table.
- Make sure the edges of the table extensions are aligned with the edges of the table.
- Insert a lock washer and flat washer over a bolt. Thread the bolt into the holes in the table extension and saw table. Repeat for the two remaining holes.
- Repeat above step on the other table extension.
- Using an 8 mm socket, tighten the socket head bolts. Do not tighten completely.

ASSEMBLING THE LEG STAND

See Figure 12.

- Locate the following parts:

  Leg stand sections 4

  Outer corners..... 4
- From the small fastener pack, locate the following parts:

  Bolts (M6 x 10 mm)..... 24
- Place an outer corner outside a leg stand section.

  NOTE: The top of the outer corner has a bent tab and hole for assembly to the saw cabinet.
- Insert a bolt into each of the three holes and finger tighten.
- Repeat with remaining corners and leg stand sections.
- Using a 4 mm hex key, tighten all bolts securely.

  NOTE: The front of the stand is the section with the English **WARNING** label attached.

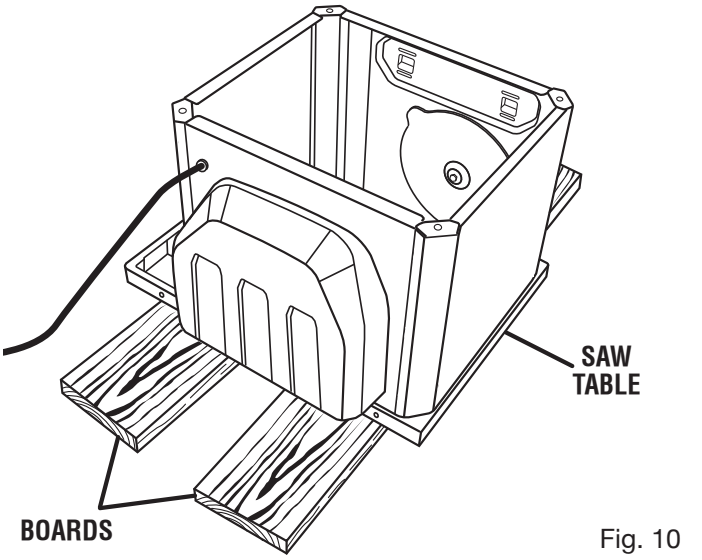

Fig. 10

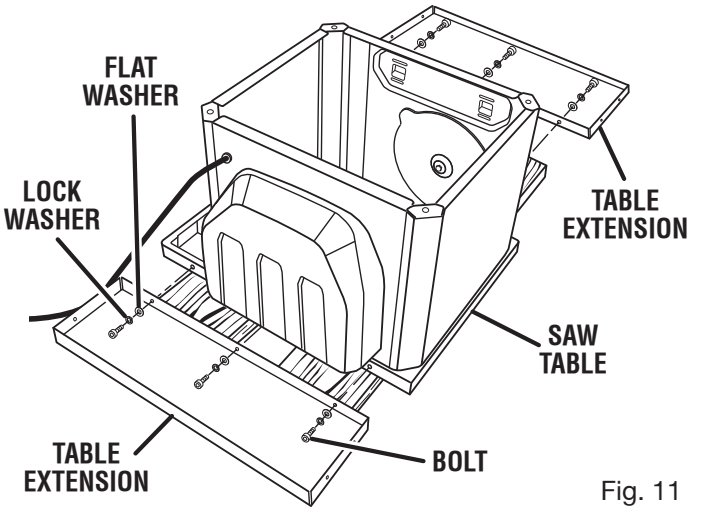

Fig. 11

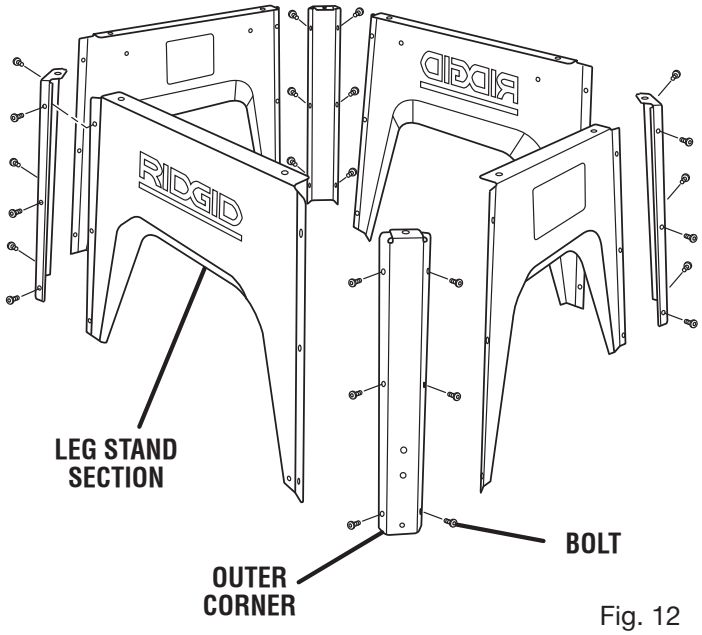

Fig. 12

ASSEMBLING THE LEG STAND ONTO THE SAW CABINET

See Figures 13 - 14.

WARNING:

Only install the dust chute when using a four inch dust collection system. Failure to heed this warning could result in serious personal injury or death. Clean saw dust from the cabinet regularly.

NOTE: Make sure the foam block has been removed before installing the dust chute.

- Place the dust chute on top of the saw cabinet. The word "FRONT" and the arrow should align with front panel of the saw and the registration ridges should align with the grooves.
- Place the assembled leg stand over the dust chute as shown.
- Locate the following from the small fastener pack:

  Flat washers..... 4

  Lock washers..... 4

  Bolts..... 4
- Slide a lock washer and a flat washer over each bolt.
- Thread a bolt into each of the four holes at the corners of the leg stand.
- Using a 6 mm hex key, securely tighten the bolts.

ASSEMBLING THE CASTER SET

See Figures 15 - 16.

Remove the bolts and nuts from the caster assembly and the front axle assembly.

NOTE: Use a 13 mm wrench and a 14 mm wrench for the nuts and the bolts.

- Attach the caster to the front axle by sliding the bolt through the holes and placing the nut over the bolt. Securely tighten the nut.
- Remove the bolts and nuts from the rear and front axle assemblies.

  NOTE: Use a 6 mm hex wrench to hold the bolt and a 13 mm wrench to loosen the nut.
- Position the front and rear axles as shown.
- Attach the center support to the front axle assembly. Slide the bolt through the hole in the axle center piece and thread the nut over the bolt. Tighten the nut.
- Attach the center support to the rear axle.

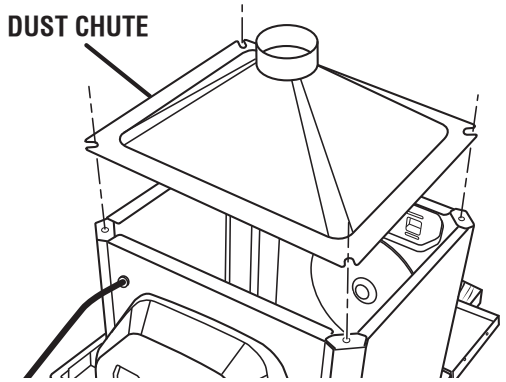

Fig. 13

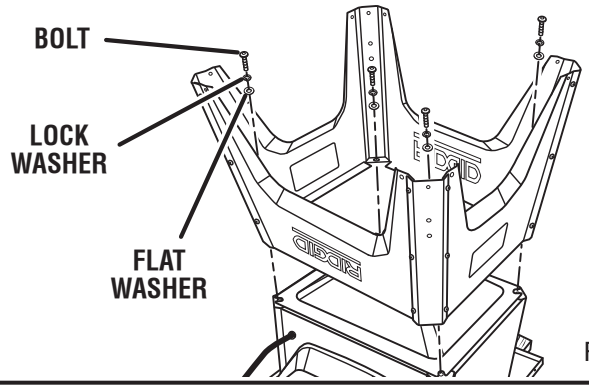

Fig. 14

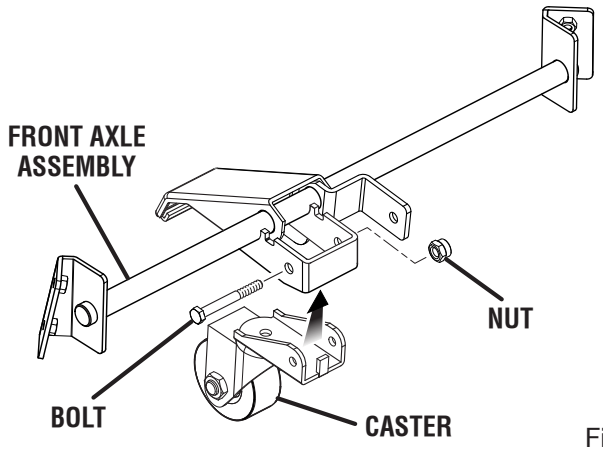

Fig. 15

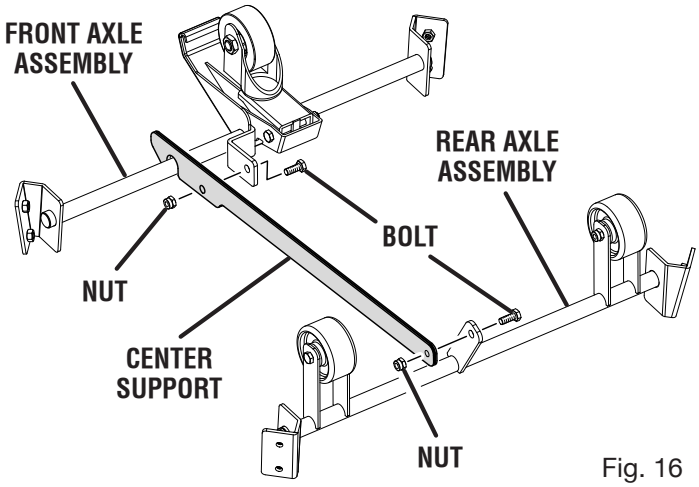

Fig. 16

INSTALLING THE CASTER SET TO THE LEG STAND

See Figure 17.

- Slide the caster set into the leg stand, aligning the holes in the caster assembly with the holes in the leg stand.

  NOTE: Position the pedal as shown, so that it will be on the left of the saw when the saw is upright.
- Locate the following from the small fastener pack:

  Bolts (M8 x 16 mm)..... 8
- Insert the bolts into the holes in the leg stand and through the holes in each caster.
- Using a 5 mm hex key, securely tighten the bolts.
- Position the feet on the stand by pressing them into place.

INSTALLING RIP FENCE STORAGE BRACKETS

See Figure 18.

- Remove the pre-installed bolt and nut from each bracket.
- Insert a bolt through the hole in each bracket, aligning it as shown with the hole in the stand.
- Thread the nut over the bolt. Using a 5 mm hex key, securely tighten each bolt.

SETTING THE SAW UPRIGHT

See Figure 19.

NOTE: The saw is heavy and requires several people for this procedure.

- Tilt the saw until it rests on the back side of the cabinet.
- Raise saw carefully until it sits upright.
- To raise the saw table, step down on the pedal until it locks.
- Roll the table saw to the desired location making sure the surface is firm and level.
- Pull up on the pedal to slowly lower the table saw.

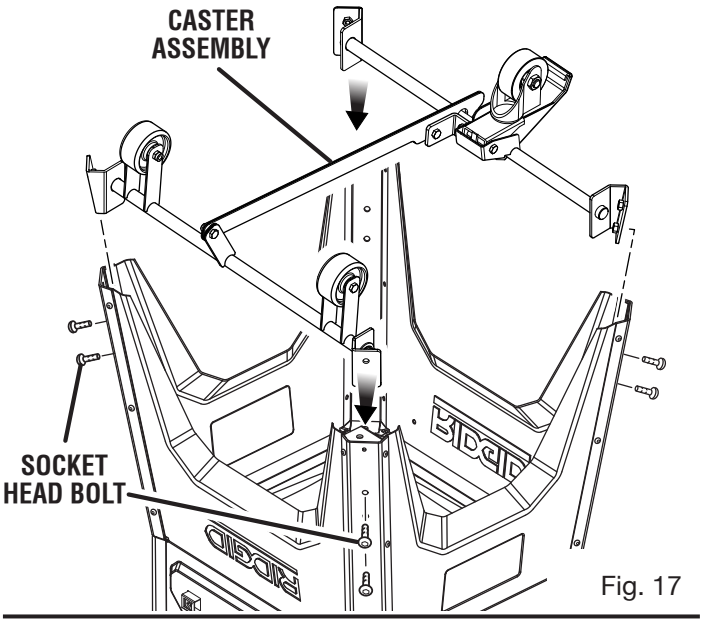

Fig. 17

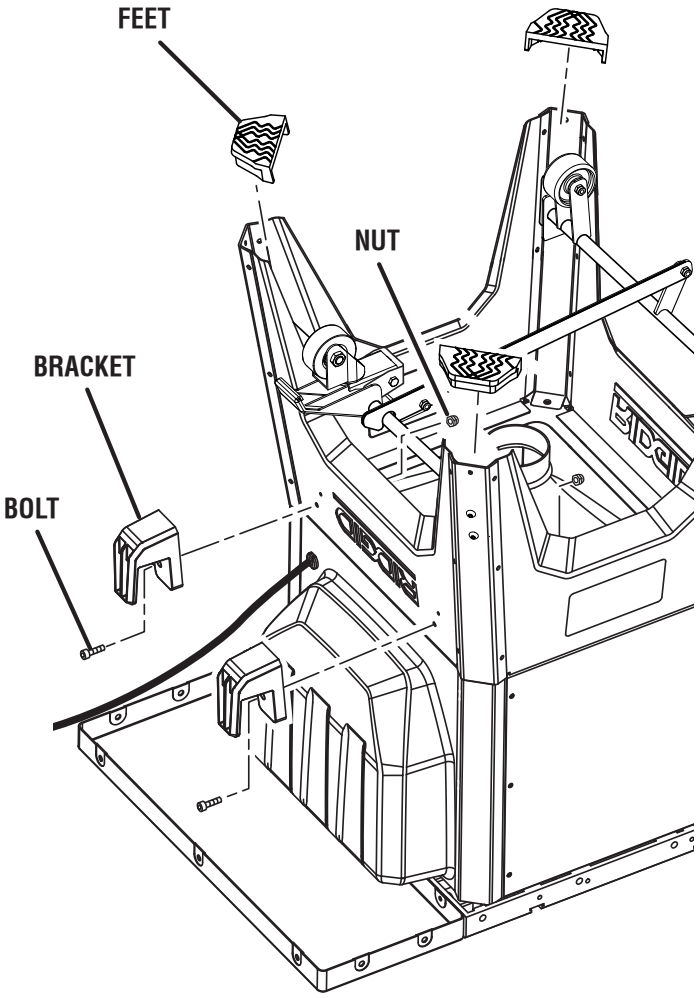

Fig. 18

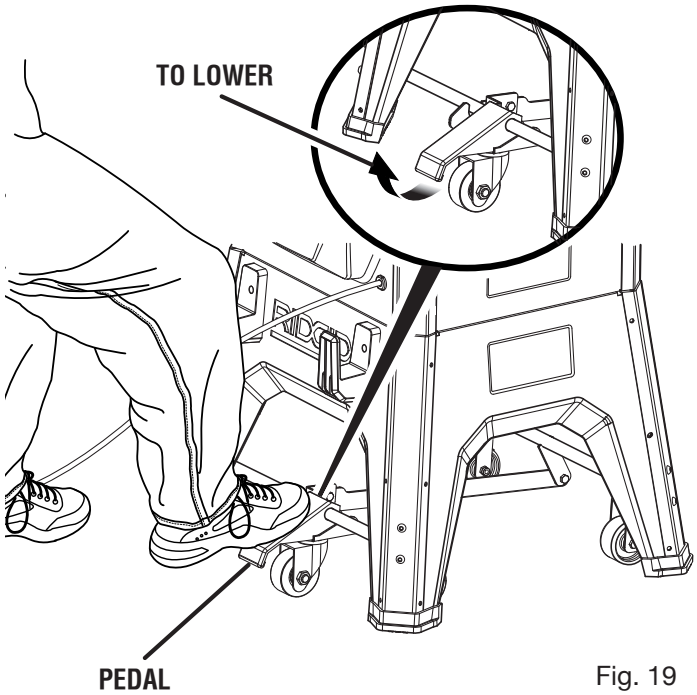

Fig. 19

INSTALLING THE HEIGHT ADJUSTING HANDWHEEL

See Figure 20.

NOTE: The height adjusting handwheel knob and the bevel adjusting handwheel knob act as locks. To lock the wheel for operation, turn the knob clockwise until it is securely tightened.

- Slide the handwheel over the bolt above the bevel adjustment scale on the front of the saw.
- Slide the washer over the bolt.
- Screw the knob securely onto the bolt.

INSTALLING THE BEVEL ADJUSTING HANDWHEEL

See Figure 21.

- Slide the bevel adjusting handwheel over the bolt on the side of the saw.
- Slide the washer over the bolt.
- Screw the knob securely onto the bolt.

ACCESSORY STORAGE

See Figure 22.

Storage for the blade, blade wrench and miter gauge is located on the side of the saw. The miter gauge may be stored by sliding it into the slots.

The push stick contains a magnet. When not in use, the push stick may be stored at a convenient location on the saw.

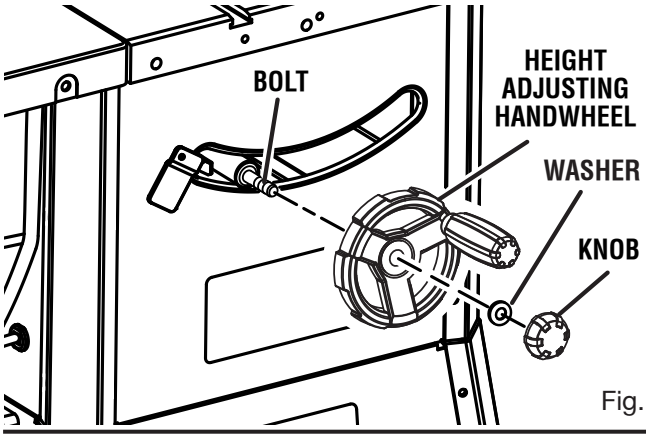

Fig. 20

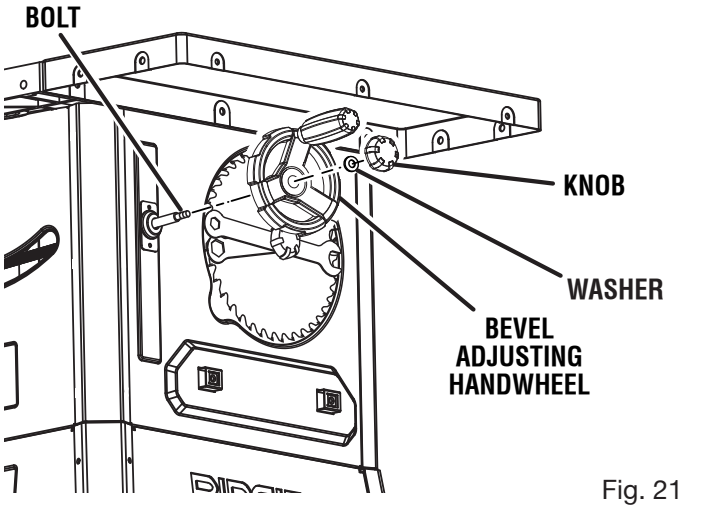

Fig. 21

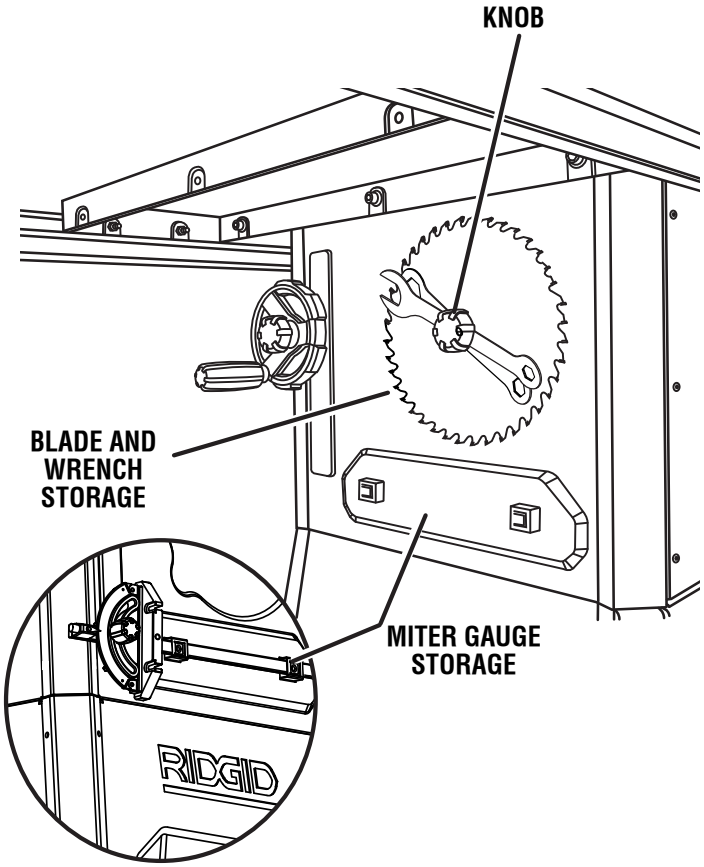

Fig. 22

INSTALLING THE BLADE

See Figure 23 - 24.

NOTICE:

To work properly, the saw blade teeth must point down toward the front of the saw. Failure to heed this warning could cause damage to the saw blade, the saw, or the workpiece.

The blade and blade wrenches are located on the side of the saw in the storage area. Twist the knob counterclockwise to remove it.

- Unplug the saw.
- Remove the blade and two blade wrenches from the storage area.
- Raise the blade arbor by unlocking the height adjusting handwheel and turning it clockwise.
- Make sure the bevel lock knob is tightened.
- Remove the blade washer and the blade nut from the arbor shaft.
- Unlock the release lever by pulling it up.
- Place the new blade on the arbor shaft (blade teeth must point down toward the front of the saw to work properly).
- Place the blade washer and the blade nut over the arbor shaft. Be sure the dome side of the blade washer faces out from the blade and that all items are snug against the arbor housing.
- Using the open end blade wrench, place the flat open end into the flats on the arbor shaft.
- Insert the closed end of the other blade wrench over the hex nut. Holding both wrenches firmly, push the closed end wrench to the back of the machine. Make sure the blade nut is securely tightened. Do not overtighten.

  NOTE: Arbor shaft has right-hand threads.
- Lock the release lever by pushing the lever down.
- Rotate the blade by hand to make sure it turns freely.
- Lower the blade by unlocking the height adjusting handwheel and turning it counterclockwise.
- Install the throat plate as described later.
- Check all clearances for free blade rotation.

When finished, check all clearances for free blade rotation. Refer to **To Set the Rip Fence Scale Indicator to the Blade** in the *Operation* section earlier in this manual. In cutting operations, the scale will be set to the side of the blade where the cut will be measured and made.

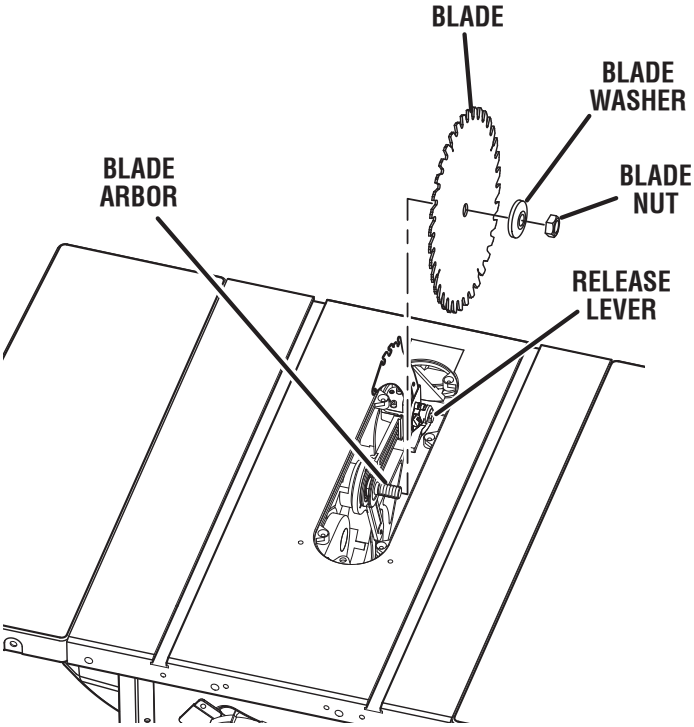

Fig. 23

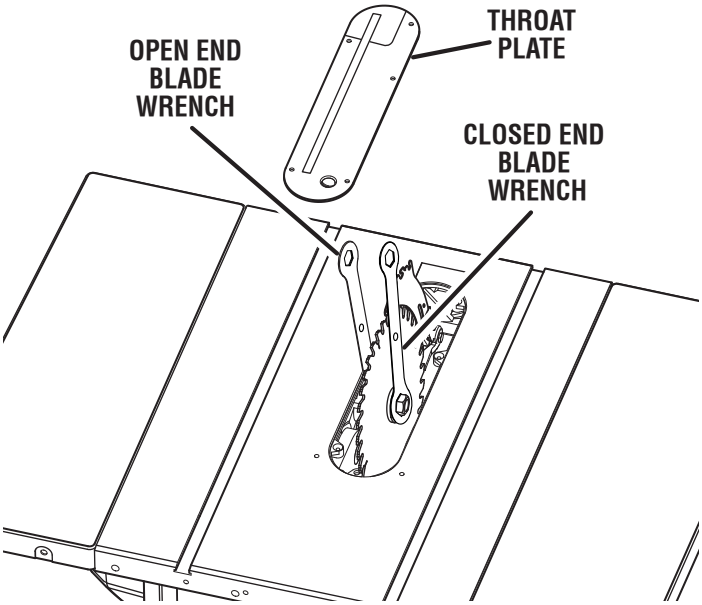

Fig. 24

TO INSTALL/ALIGN/REMOVE THE THROAT PLATE

See Figure 25.

WARNING:

The throat plate must be level with the saw table. If the throat plate is too high or too low, the workpiece can catch on the uneven edges resulting in binding or kickback which could result in serious personal injury.

- Lower the blade by unlocking the height adjusting handwheel and turning it counterclockwise.
- To install the throat plate, first slip the tab underneath the saw table at the back of the saw and then push down to secure in place.

  NOTE: The throat plate may move up and down over time. If necessary, adjust the screws through the throat plate until it is level with the saw table.
- To remove the throat plate, place your index finger in the hole and lift the front end, pulling the throat plate out toward the front of the saw.

ASSEMBLING THE RAILS

See Figures 26 - 28.

To assemble the front rail:

NOTE: Do not completely tighten set screws until all front rail pieces are assembled and you have made sure the rail will lie flat and level.

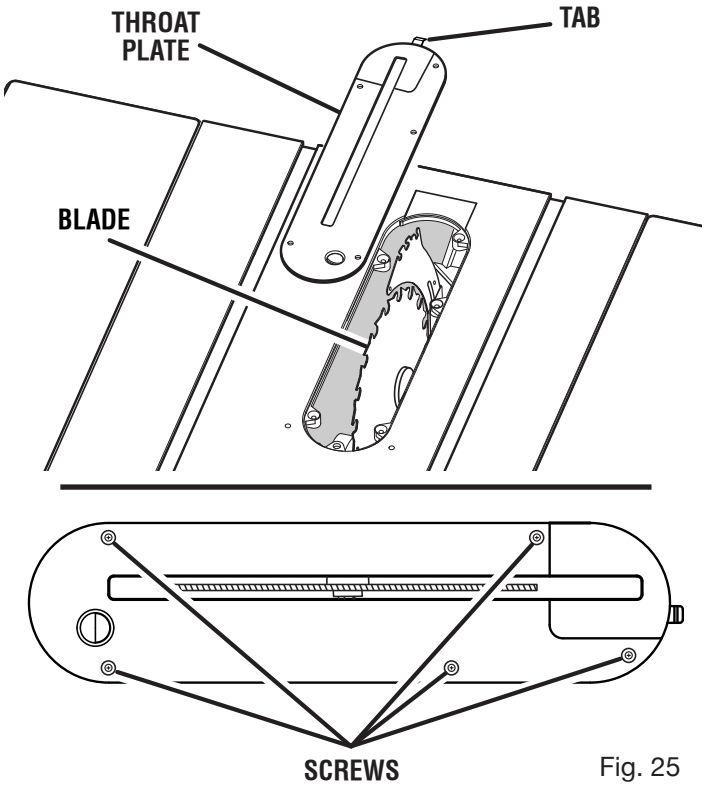

Fig. 25

NOTE: Front rail sections have a rip scale printed on them. In the illustrations, rail connector bars are inserted into the long rail section first.

- Insert half of each rail connector bar into the grooves in the rail sections.
- Using a 3 mm hex key, attach the connector bar to the rail by partially tightening the set screws.
- Attach a second rail connector bar in the same way as the first one.

NOTE: The left side rail section is shorter than the right side.

- Slide the second front rail section onto the first, over the attached rail connector bars. Partially tighten set screws.

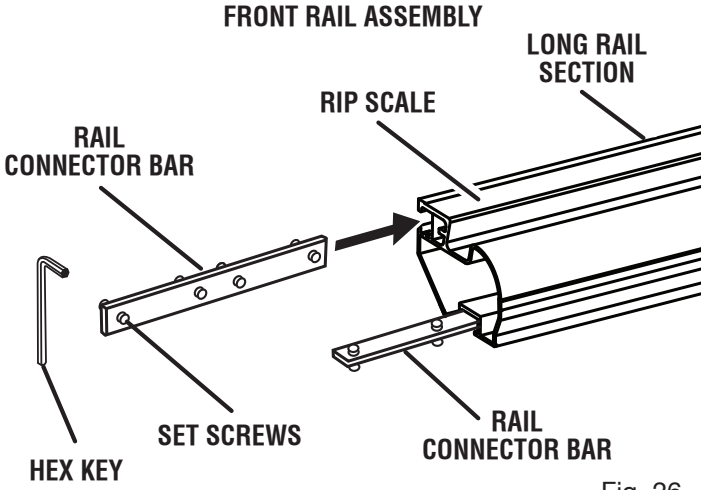

Fig. 26

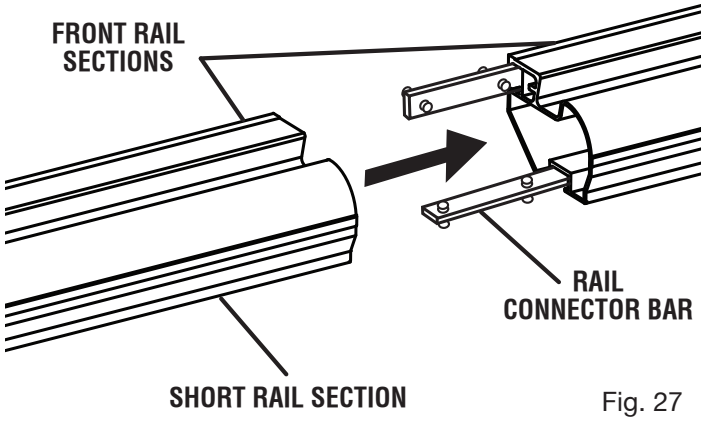

Fig. 27

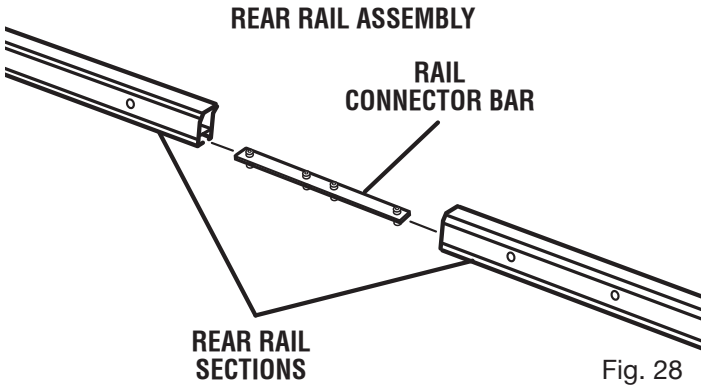

Fig. 28

- Place the assembled rail sections on a flat surface and make sure the rail lies flat and level. There should be no gaps between the two sections.
- Securely tighten all set screws.

To assemble the rear rail:

- Slide the remaining rail connector bar into the slot in the a rear rail section.
- Assemble the rear rail sections in the same way as the front rail. Make sure the rail lies flat and level and there are no gaps between the two sections.
- Securely tighten all set screws.

INSTALLING THE RAILS ONTO THE SAW TABLE

See Figures 29 - 32.

- Take the following from the large fastener pack:

  Hex head bolts (M8 x 30 mm for the front rail) 9

  Bolts (M8 x 20 mm for the rear rail) 9

  Nuts (M8: 10 for the front rail, 6 for the rear rail) 16

  NOTE: One M8 x 30 bolt, one M8 x 20 bolt, and four of the nuts will be needed to secure the spreader bar to the front and rear rails.

To install the front rail:

- Slide eight hex head bolts into the groove on the back of the assembled front rail.
- Align the bolts with and insert the bolts into the holes on the front of the saw table and table extensions.
- Using a 13 mm wrench, tighten the four center nuts. Do not tighten completely.
- Tighten the four outer nuts. Do not tighten completely.

To install the rear rail:

- Insert eight bolts into the holes on the back of the saw table and table extensions.

  NOTE: Position the rear rail with the slotted side on the bottom and the lip on the top and facing out.
- Using a 6 mm hex key, tighten the four center bolts. Do not tighten completely.
- Tighten the four outer nuts. Do not tighten completely.

To check the table and rail position:

- Raise the blade by unlocking the height adjusting handwheel and turning it clockwise.
- Gently place the rip fence against the blade as shown. The mark on the right side indicator should be at zero on the rip scale.

  NOTE: Do not lock the rip fence handle at this point.
- If the rip fence indicator is not at zero, slightly loosen the bolts and nudge the rails until the mark is at zero.

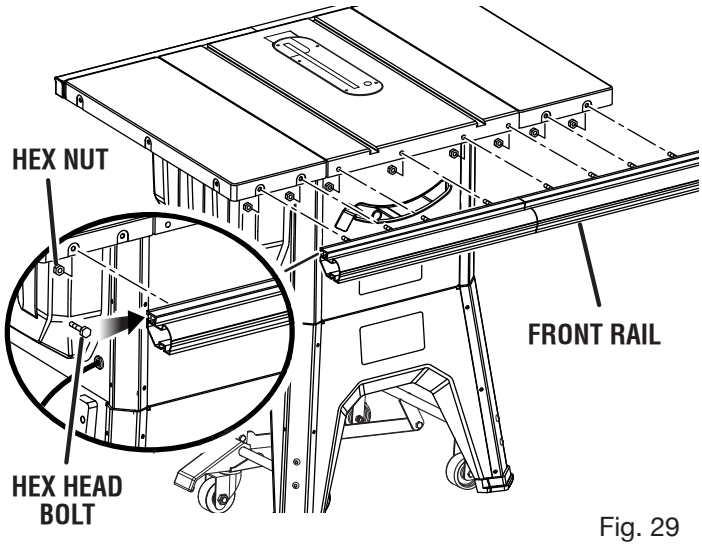

Fig. 29

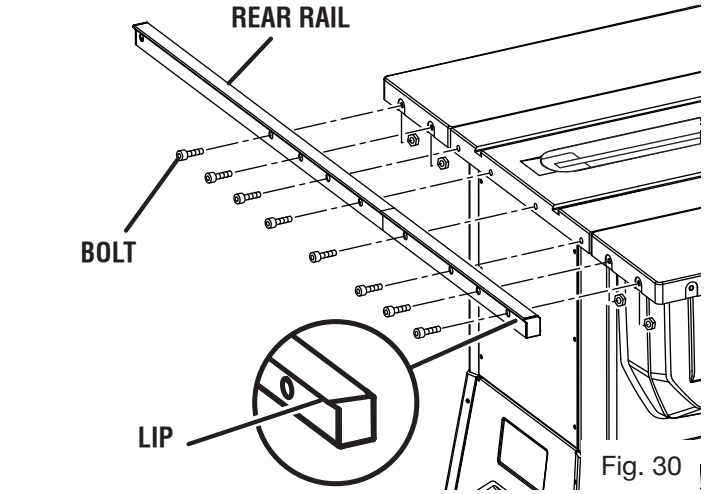

Fig. 30

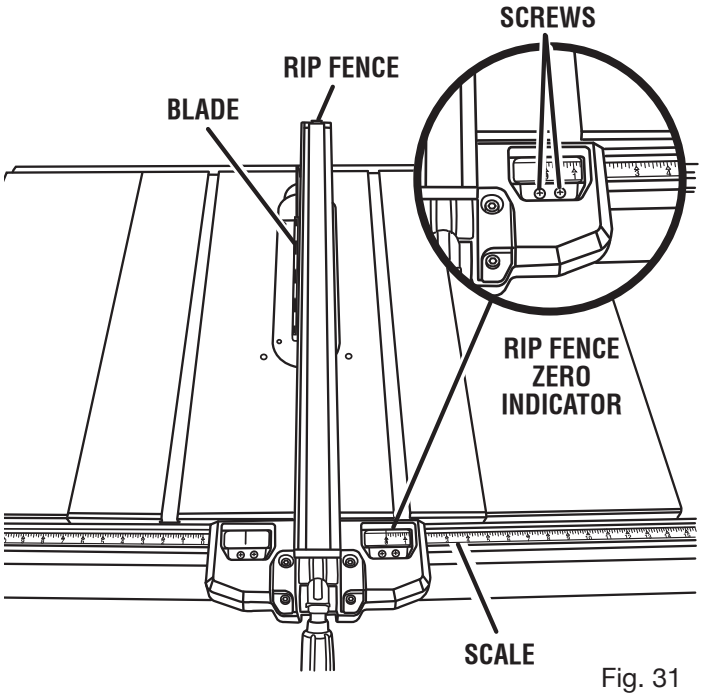

Fig. 31

- Carefully tighten the four center nuts for the rail.
- With the rip fence lying on top of the saw table, check to see that the rip fence slides freely across the table and table extension and will not catch or drag at any point.
- There should be an equal gap between the saw table and the bottom of the rip fence from the front to back of the rip fence, on both sides of the blade.
- Lay a framing square on each side of the table top as shown to make sure the table extensions are level with the top.
- If the table extensions and rails are flat and level, securely tighten the four center nuts on the front rail and the four center bolts on the rear rail.
- Securely tighten the four outer nuts and bolts on each rail.
- Check the table and extensions to make sure all assembled parts are flush and level.
- If the table extensions, rip fence, and rails are not level, make adjustments by slightly loosening and retightening the bolts and nuts, and repositioning the rails until they are level and flush with the table top.

INSTALLING THE SPREADER BAR

See Figure 33.

The bolts and nuts for the spreader bar were removed from the large fastener pack during installation of the rails.

- Position the spreader bar at the end of the rails with the tabs facing away from the saw table.
- Slide a hex head bolt into the groove on the front rail and insert the bolt through the tab in the spreader bar. Thread two hex nuts over the bolt and finger tighten.
- Insert a bolt through the holes in the rear rail and spreader bar tab.
- Thread two hex nuts onto the bolt.
- Using a 13 mm wrench, securely tighten all bolts.

MOUNTING THE SWITCH ASSEMBLY

See Figure 34.

- Take the following from the large fastener pack:
  Hex head bolts (M6 x 14 mm)..... 2
  Lock washers (6 mm)..... 2
  Hex nuts (6 mm)..... 2
- Slide two hex head bolts into the middle groove in the front rail.
- Insert the bolts through the holes in the switch assembly mounting plate.
- Thread a lock washer and nut over each of the bolts.
- Securely tighten the hex nuts using a 10 mm wrench.

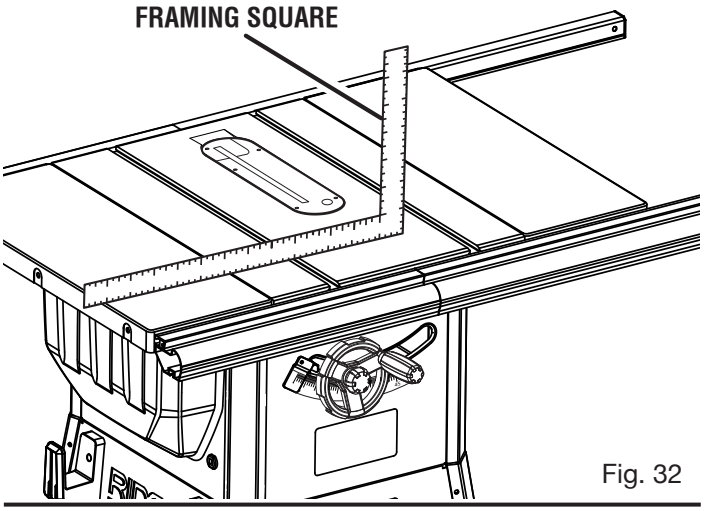

Fig. 32

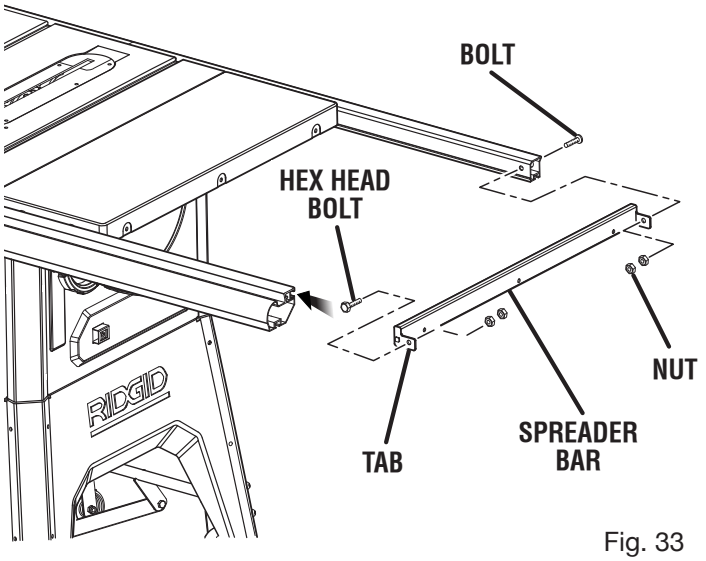

Fig. 33

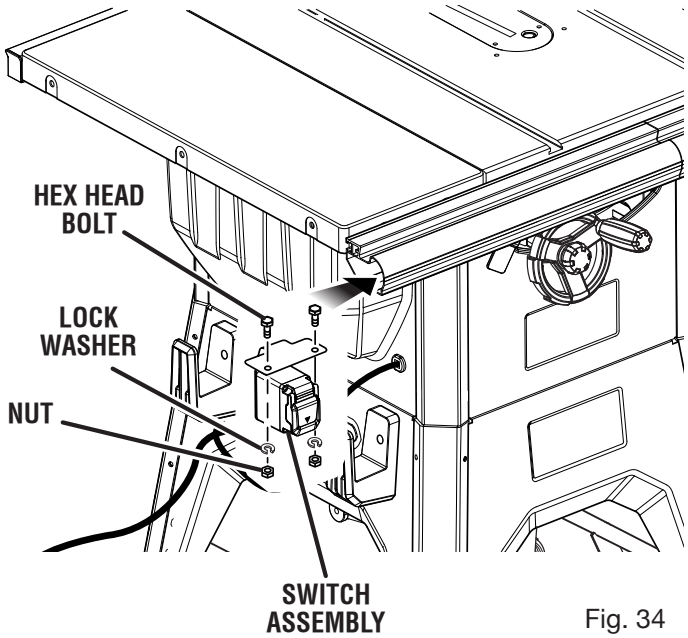

Fig. 34

INSTALLING END CAPS

See Figure 35.

- Align the end caps of the front rail to the end of the rail.
- Secure using self-tapping pan head screw (M4) in each hole using a Phillips screwdriver.
- Push rear rail end caps into position at each end of the rail.

TO CHANGE RIVING KNIFE POSITIONS

See Figure 36.

This saw is shipped with a riving knife that should be placed in the "down" position for non-through cutting and must be placed in the "up" position for all other cutting operations.

CAUTION:

Use caution when reaching inside the throat in the saw table. Blade contact, even when the blade is still, may result in injury to hands or arms.

- Unplug the saw.

To place in the "up" position for all through cutting:

- Remove the throat plate.
- Raise the blade by unlocking the height adjusting handwheel and turning it clockwise.
- Unlock the release lever by pulling it up.
- Grasp the riving knife and pull it towards the right side of the saw to release the riving knife from the spring-loaded riving clamp.
- Pull the riving knife up until the internal pins are engaged and the riving knife is above the saw blade.
- Lock the release lever by pushing the lever down.

WARNING:

Make sure the release lever is fully seated. If the release lever is difficult to lock, thoroughly clean lever components using compressed air or a clean soft cloth. Failure to completely lock the release lever can allow the riving knife to change position during saw use, which could result in serious personaly injury.

- Reinstall the throat plate.

To place riving knife in "down" position for all non-through cutting:

- Remove the throat plate.
- Raise the blade by unlocking the height adjusting handwheel and turning it clockwise.
- Unlock the release lever by pulling it up.
- Push the riving knife down until it is below the saw blade.
- Lock the release lever by pushing the lever down.
- Reinstall the throat plate.

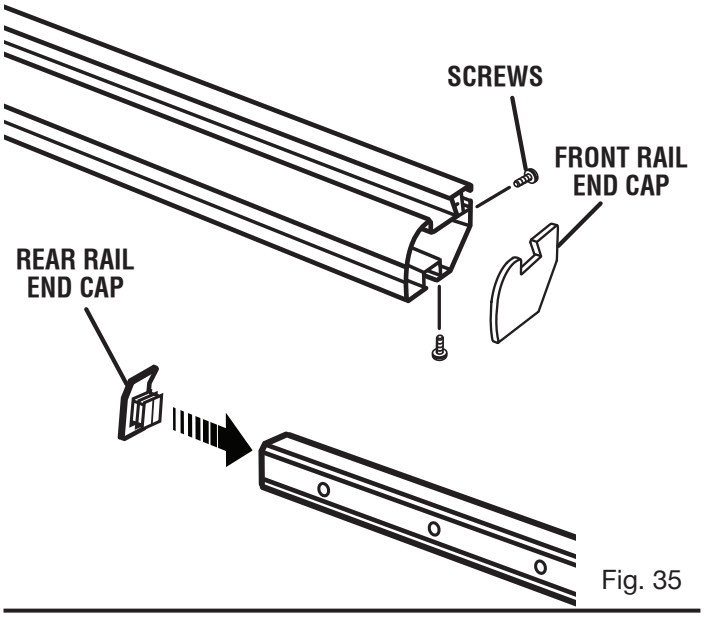

Fig. 35

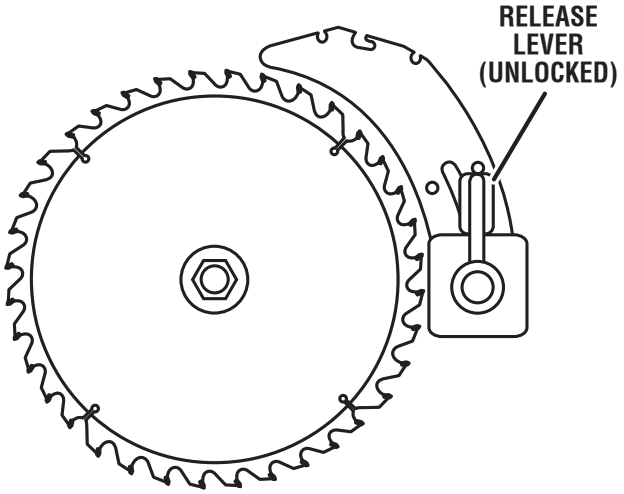

IN "UP" POSITION FOR THROUGH CUTTING

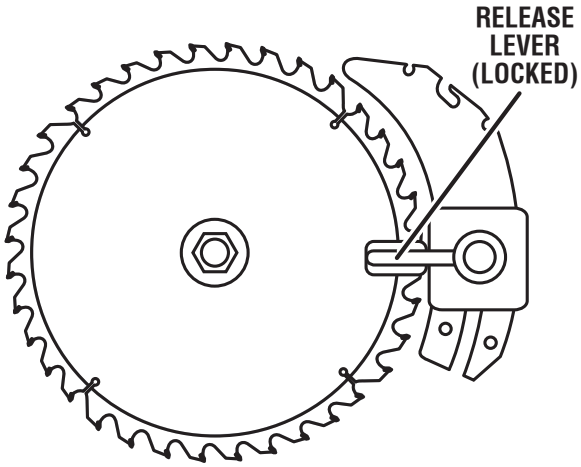

IN "DOWN" POSITION FOR NON-THROUGH CUTTING

Fig. 36

TO INSTALL THE ANTI-KICKBACK PAWLS AND BLADE GUARD

See Figures 37 - 39.

WARNING:

Always install the blade guard and anti-kickback pawls onto the riving knife in the “up” position to provide proper blade coverage. Installing the guarding components onto the riving knife in any other position will prevent them from working as designed, which could increase the risk of serious personal injury.

WARNING:

Replace dull or damaged anti-kickback pawls. Dull or damaged pawls may not stop a kickback increasing the risk of serious personal injury.

NOTE: Anti-kickback pawls should only be installed for through cuts.

- Unplug the saw.
- Raise the blade by unlocking the height adjusting handwheel and turning it clockwise.
- Place riving knife in “up” position.

To install anti-kickback pawls:

- Press and hold the button on the right side of the anti-kickback pawls.
- Align the slot in the pawls over the rear notch in the riving knife.
- Push the pawl handle down snapping them into place and release the button.

  NOTE: Pull on the handle to make sure pawls are securely locked.

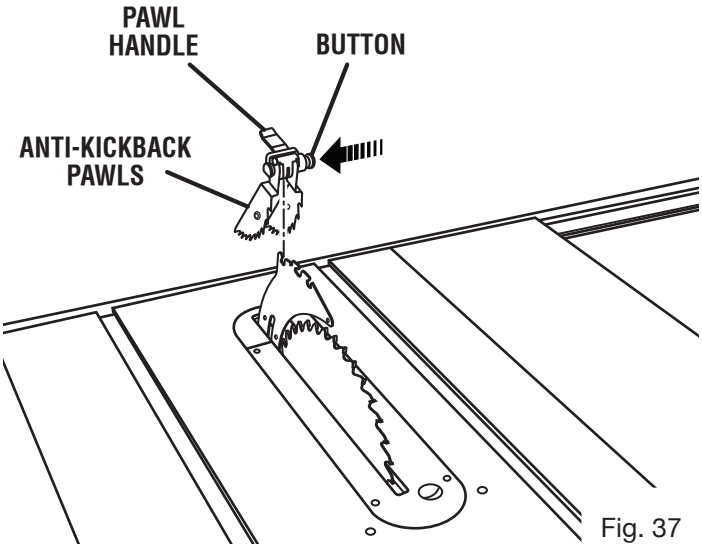

Fig. 37

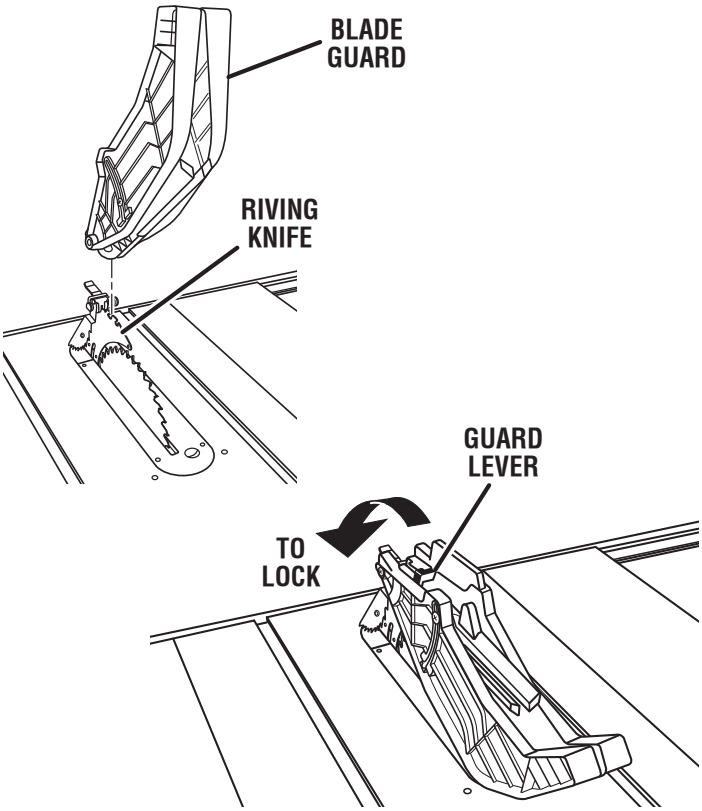

Fig. 38

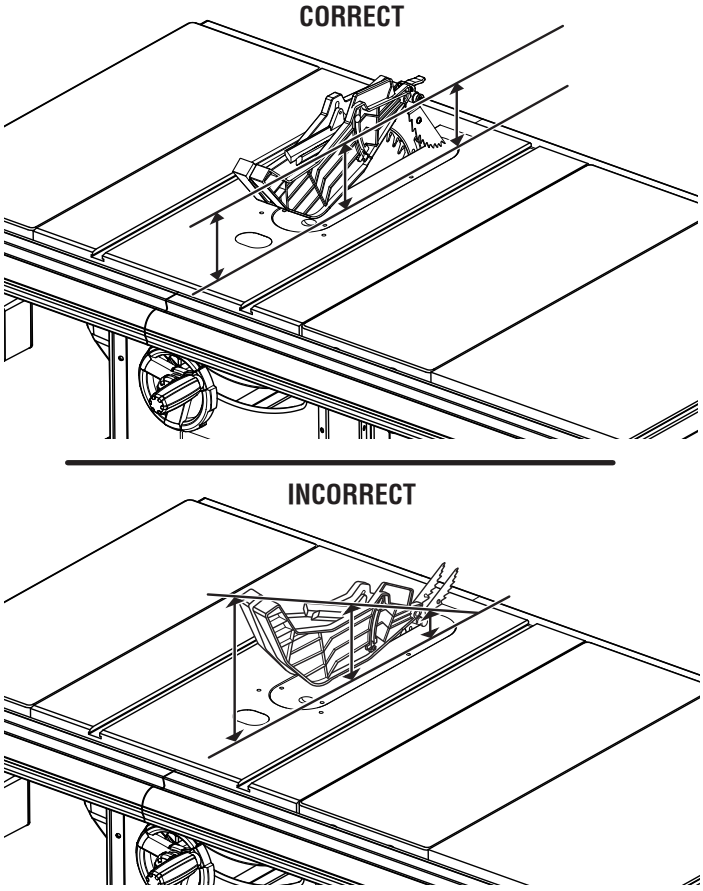

Fig. 39

To install blade guard:

- Lift the guard lever up to unlock.
- With the front of the blade guard raised and the guard lever unlocked, lower the back of the guard into the middle slot of the riving knife. Push the front of the guard down **until it is parallel to the table**. If the blade guard is not parallel to the table, the riving knife is not in the "up" position.
- Lock the guard in place by pushing the guard lever down.

NOTE: Blade alignment can be adjusted for different blade widths. Refer to: **To Check and Align the Riving Knife and Saw Blade**. Check the blade guard assembly for clearances and free movement.

TO CHECK AND ALIGN THE RIVING KNIFE AND SAW BLADE

See Figure 40.

To check alignment of the riving knife:

- Unplug the saw.
- Raise the blade by unlocking the height adjusting handwheel and turning it clockwise.
- Remove the anti-kickback pawls and blade guard assembly. Place a framing square or straight edge against both the saw blade and the riving knife.

  NOTE: Place framing square between carbide teeth and measure from blade. This step will insure framing square is square against blade from the front to back of blade.
- The saw blade and riving knife are aligned when the framing square contacts both the blade and riving knife evenly with no gaps.

If the riving knife is out of alignment with the saw blade, adjustment is needed. The riving knife must be in alignment front to back (horizontally) and top to bottom (vertically).

To adjust (horizontally):

- Remove the anti-kickback pawls and blade guard assembly.
- Using a 4 mm hex key, loosen the screws holding the mounting bracket.
- Reposition the riving knife left or right as needed to align the riving knife with the saw blade.
- Once properly aligned, securely retighten all screws.
- Check again for squareness and continue to adjust if needed.

To adjust (vertically):

- Using a 2.5 mm hex key, loosen the set screws and screws holding the mounting bracket.
- Slowly turn the set screws until the riving knife is aligned with the blade.
- Once properly aligned, securely retighten all screws.
- Check again for squareness and continue to adjust if needed.

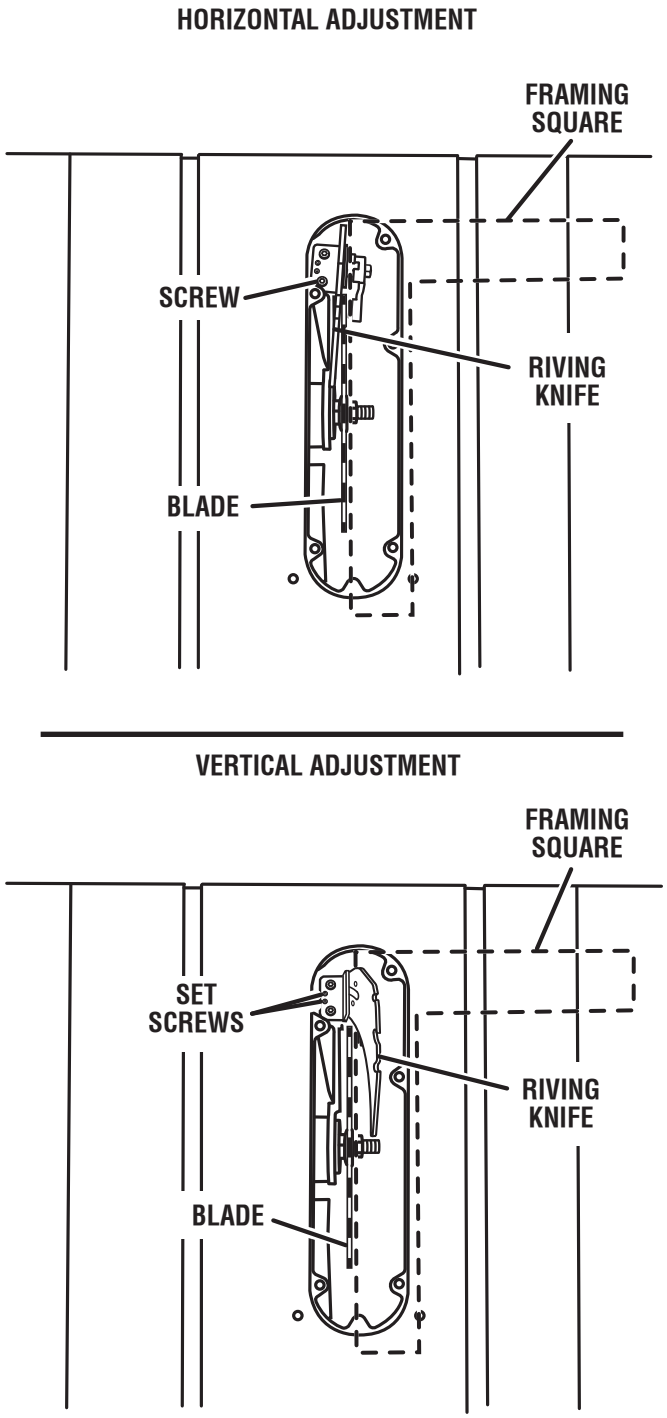

Fig. 40

WARNING:

Do not allow familiarity with tools to make you careless. Remember that a careless fraction of a second is sufficient to inflict serious injury.

WARNING:

Always wear eye protection with side shields marked to comply with ANSI Z87.1. Failure to do so could result in objects being thrown into your eyes, resulting in possible serious injury.

WARNING:

Do not use any attachments or accessories not recommended by the manufacturer of this tool. The use of attachments or accessories not recommended can result in serious personal injury.

WARNING:

Although many of the illustrations in this manual are shown with the blade guard removed for clarity, do not operate the saw without the blade guard unless specifically instructed to do so.

APPLICATIONS

You may use this tool for the purposes listed below:

- Straight line cutting operations such as cross cutting, ripping, mitering, beveling, and compound cutting
- Dado or molding cuts with optional accessories
- Cabinet making and woodworking

NOTE: This table saw is designed to cut wood and wood composition products only.

BASIC OPERATION OF THE TABLE SAW

The 3-prong plug must be plugged into a matching outlet that is properly installed and grounded according to all local codes and ordinances. Improper connection of the equipment can result in electric shock. Check with an electrician or service personnel if you are unsure about proper grounding. Do not modify the plug; if it will not fit the outlet, have the correct outlet installed by a qualified electrician. Refer to the *Electrical* section earlier in this manual.

CAUSES OF KICKBACK

Kickback can occur when the blade stalls or binds, kicking the workpiece back toward you with great force and speed. If your hands are near the saw blade, they may be jerked loose from the workpiece and may contact the blade. Obviously, kickback can cause serious injury, and it is well worth using precautions to avoid the risks.

Kickback can be caused by any action that pinches the blade in the wood, such as the following:

- Making a cut with incorrect blade depth
- Sawing into knots or nails in the workpiece
- Twisting the wood while making a cut
- Failing to support work
- Forcing a cut
- Cutting warped or wet lumber
- Using the wrong blade for the type of cut
- Not following correct operating procedures
- Misusing the saw
- Failing to use the anti-kickback pawls
- Cutting with a dull, gummed-up, or improperly set blade

AVOIDING KICKBACK

- Always use the correct blade depth setting. The top of the blade teeth should clear the workpiece by 1/8 in. to 1/4 in.
- Inspect the work for knots or nails before beginning a cut. Knock out any loose knots with a hammer. Never saw into a loose knot or nail.
- Always use the rip fence when rip cutting. Use the miter gauge when cross cutting. This helps prevent twisting the wood in the cut.
- Always use clean, sharp, and properly-set blades. Never make cuts with dull blades.
- To avoid pinching the blade, support the work properly before beginning a cut.
- When making a cut, use steady, even pressure. Never force cuts.
- Do not cut wet or warped lumber.
- Use extra caution when cutting some prefinished or composition wood products as the anti-kickback pawls may not always be effective.
- Always guide your workpiece with both hands or with push sticks and/or push blocks. Keep your body in a balanced position to be ready to resist kickback should it occur. Never stand directly in line with the blade.
- Use of a featherboard will help hold the workpiece securely against the saw table or fence.
- Clean the saw, blade guard, under the throat plate, and any areas where saw dust or scrap workpieces may gather.
- Use the right type of blade for the cut being made.
- Always use the riving knife for every operation where it is allowed. The use of this device will greatly reduce the risk of kickback.

CUTTING AIDS

See Figure 41.

Push sticks are devices that may be used for pushing a workpiece through the blade in any rip cut. When making non-through cuts or ripping narrow stock, always use a push stick, push block, and/or featherboard so your hands do not come within 3 inches of the saw blade. They can be made in various sizes and shapes from scrap wood and used in a specific project. The stick must be narrower than the workpiece, with a 90˚ notch in one end and shaping for a grip on the other end.

A push block has a handle fastened by recessed screws from the underside. Use push blocks for narrow cuts and all non-through cuts.

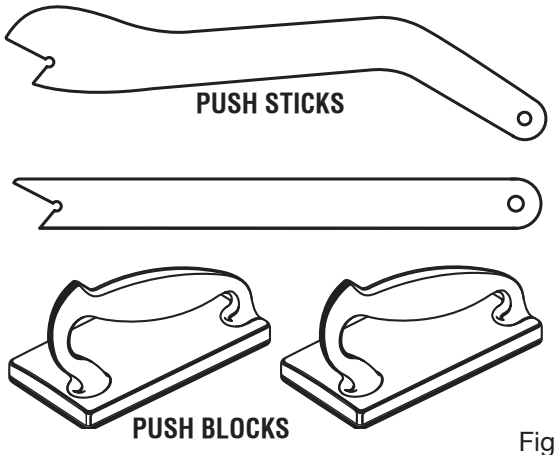

Fig. 41

CAUTION:

Be sure the screws in a push block are recessed to avoid damaging the saw or workpiece.

AUXILIARY FENCE

An auxiliary fence is a device used to close the gap between the rip fence and the saw table. Always make and use an auxiliary fence when ripping material 1/8 in. or thinner.

HOW TO MAKE AND ATTACH AN AUXILIARY FENCE (FOR RIP CUTTING THIN WORKPIECE)

See Figure 42.

An auxiliary fence may be made for the saw by cutting a piece of wood to 3/4 in. thick, 3-1/2 in. wide, and 31 in. long.

To attach the auxiliary fence to the rip fence:

- Drill two countersunk holes in the locations shown.

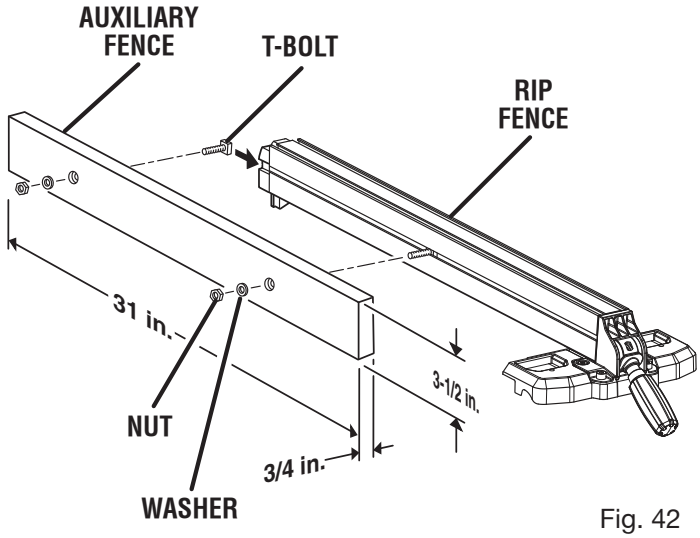

Fig. 42

WARNING:

When mounting an auxiliary fence face, position mounting hardware beyond arrows at right and left. Keep fasteners away from blade.

- Slide two T-bolts (not included) into the rip fence groove beyond the arrows at right and left of the label on the rip fence.
- Match the T-bolts to the holes in the auxiliary fence and secure it to the rip fence with a washer and nut.
- Ensure that the auxiliary fence is securely attached before use.

HOW TO MAKE A JIG (FOR RIP CUTTING NARROW WORKPIECE)

See Figure 43.

If ripping a narrow workpiece places the hands too close to the blade, it may be necessary to make and use a jig.

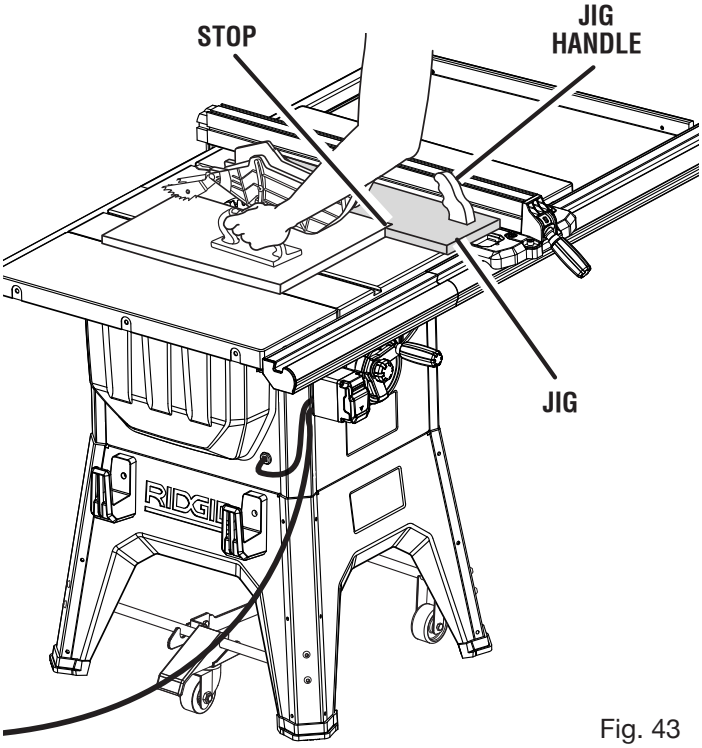

Fig. 43

To make a jig:

- Attach a handle to a long, straight piece of wood and secure from the underside using recessed screws.
- Cut an L-shaped stop in the side of the jig.

To use a jig:

- Position the workpiece flat on the table with the edge flush against the jig and against the stop.
- Holding the jig handle and using a push block and/or push stick, make the rip cut as described later in this section.

FEATHERBOARD

A featherboard is a device used to help control the workpiece by holding it securely against the table or fence. Featherboards are especially useful when ripping small workpieces and for completing non-through cuts. The end is angled with a number of short kerfs to give a friction hold on the workpiece and locked in place on the table with a C-clamp. Test that it can resist kickback.

WARNING:

Place the featherboard against the uncut portion of the workpiece to avoid kickback that could cause serious personal injury.

HOW TO MAKE A FEATHERBOARD

See Figure 44.

The featherboard is an excellent project for your saw. Select a solid piece of lumber approximately 3/4 in. thick, 3-5/8 in. wide and 18 in. long. Mark the center of the width on one end of the stock. Miter one-half of the width to 30° and miter the other half of the same end to 45° (see page 38 for information on miter cuts). Mark the board from the point at six inches.

Prepare the saw for ripping as discussed on page 38. Set the rip fence to allow approximately a 1/4 in. "finger" to be cut in the stock. Feed the stock only to the mark previously made at 6 in. Turn the saw **OFF** and allow the blade to completely stop rotating before removing the stock. Reset the rip fence and cut spaced rips into the workpiece to allow approximately 1/4 in. fingers and 1/8 in. spaces between the fingers.

HOW TO MOUNT A FEATHERBOARD

See Figure 45.

Completely lower the saw blade. Position the rip fence to the desired adjustment for the cut to be performed and lock the rip fence. Place the workpiece against the fence and over the saw blade area. Adjust the featherboard to apply resistance to the workpiece just forward of the blade. Attach C-clamps to secure the featherboard to the edge of the saw table.

WARNING:

The featherboard must be installed in front of the blade. **Do not** locate the featherboard to the rear of the blade. Kickback can result from the featherboard pinching the workpiece and binding the blade in the saw kerf if positioned improperly. Failure to heed this warning can result in serious personal injury.

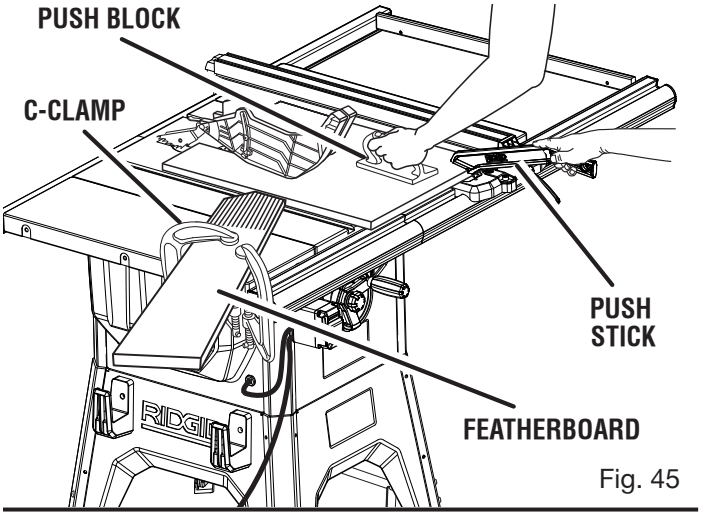

Fig. 45

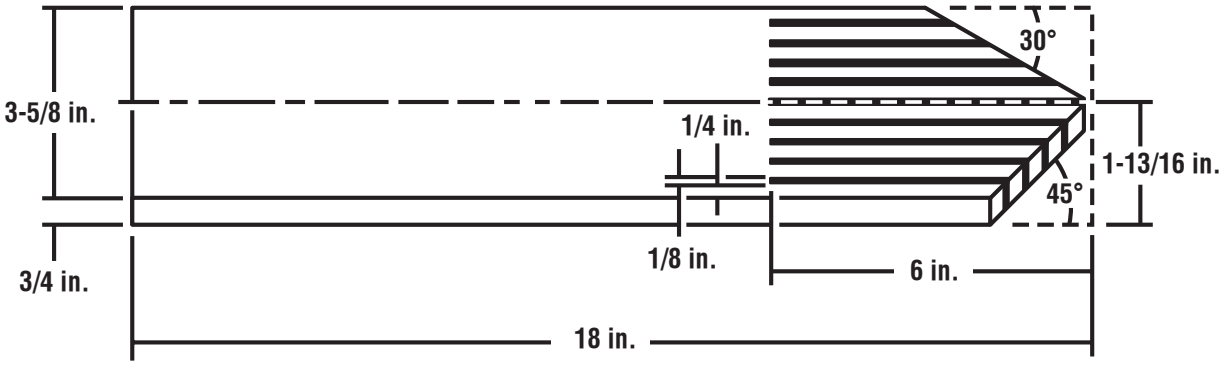

Fig. 44

TYPES OF CUTS

See Figure 46.

There are six basic cuts: 1) the cross cut, 2) the rip cut, 3) the miter cut, 4) the bevel cross cut, 5) the bevel rip cut, and 6) the compound (bevel) miter cut. All other cuts are combinations of these basic six. Operating procedures for making each kind of cut are given later in this section.

WARNING:

Always make sure the blade guard and anti-kickback pawls are in place and working properly when making these cuts to avoid possible injury.

Cross cuts are straight 90° cuts made across the grain of the workpiece. The wood is fed into the cut at a 90° angle to the blade, and the blade is vertical.

Rip cuts are made with the grain of the wood. To avoid kickback while making a rip cut, make sure one side of the wood rides firmly against the rip fence.

Miter cuts are made with the wood at any angle to the blade other than 90°. The blade is vertical. Miter cuts tend to “creep” during cutting. This can be controlled by holding the workpiece securely against the miter gauge.

WARNING:

Always use a push stick with small pieces of wood, and also to finish the cut when ripping a long narrow piece of wood, to prevent your hands from getting close to the blade.

Bevel cuts are made with an angled blade. Bevel cross cuts are across the wood grain, and bevel rip cuts are with the grain. The rip fence must always be on the right side of the blade for bevel rip cuts.

Compound (or bevel) miter cuts are made with an angled blade on wood that is angled to the blade. Be thoroughly familiar with making cross cuts, rip cuts, bevel cuts, and miter cuts before trying a compound miter cut.

CUTTING TIPS

Dado and rabbet cuts are non-through cuts which can be either rip cuts or cross cuts. Carefully read and understand all sections of this operator’s manual before attempting any operation.

WARNING:

Do not use blades rated less than the speed of this tool. Failure to heed this warning could result in personal injury.

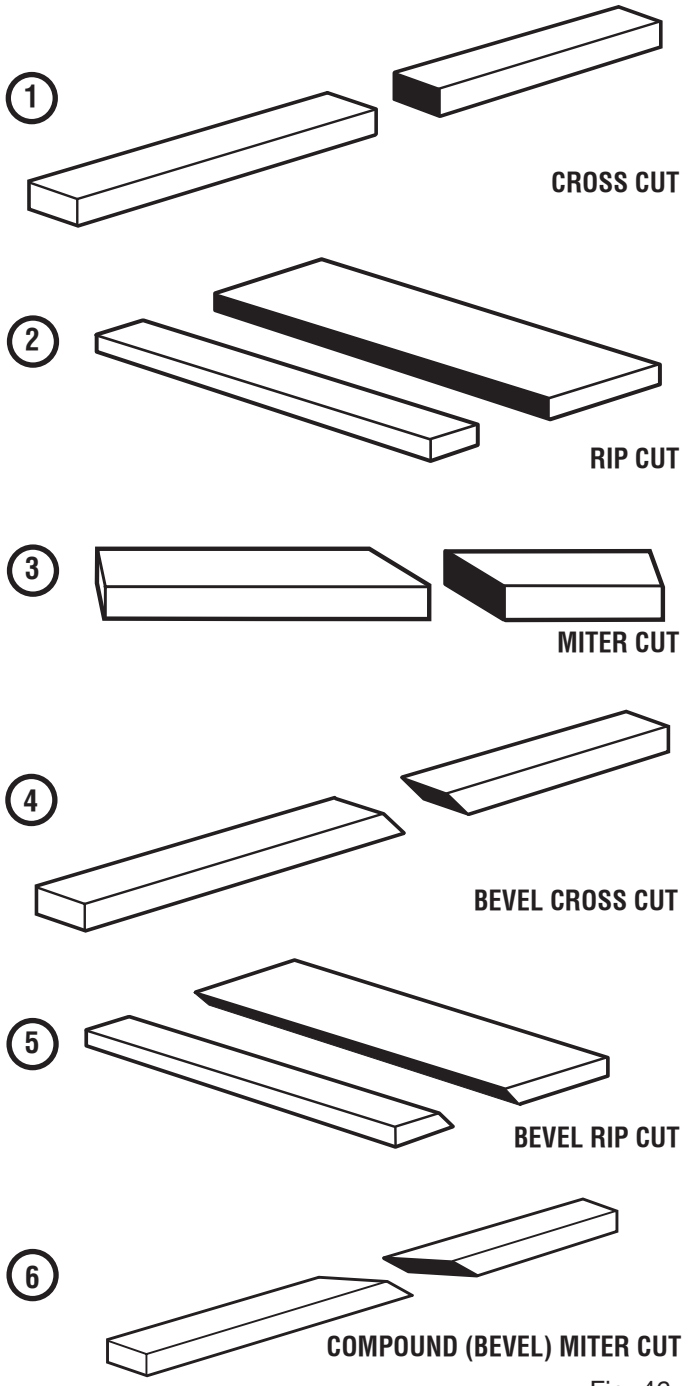

Fig. 46

- The kerf (the cut made by the blade in the wood) will be wider than the blade to avoid overheating or binding. Make allowance for the kerf when measuring wood.
- Make sure the kerf is made on the waste side of the measuring line.
- Cut the wood with the finish side up.
- Knock out any loose knots with a hammer before making the cut.
- Always provide proper support for the wood as it comes out of the saw.

HEIGHT ADJUSTING AND BEVEL ADJUSTING HANDWHEEL KNOBS

The height adjusting handwheel knob and bevel adjusting handwheel knobs act as locks. To unlock either knob before making an adjustment, turn the knob counterclockwise to loosen. After making a height or bevel adjustment, turn the knob clockwise to tighten.

TO CHANGE BLADE DEPTH

See Figures 47 - 48.

The blade depth should be set so that the outer points of the saw blade are higher than the workpiece by approximately 1/8 in. to 1/4 in. but the lowest points (gullets) are below the top surface.

- Raise the blade by unlocking the height adjusting handwheel and turning it clockwise.
- Lower the blade by unlocking the height adjusting handwheel and turning it counterclockwise.

TO CHANGE BLADE ANGLE

See Figure 49.

NOTE: A 90° cut has a 0° bevel and a 45° cut has a 45° bevel.

- Unplug the saw.
- Unlock the bevel adjusting handwheel by rotating the locking knob counterclockwise.
- Adjust the bevel angle by turning the bevel adjusting handwheel. Turning the handwheel clockwise will tilt the saw blade to the left.
- When the saw blade is tilted to the left as far as it will go, the blade should be at a 45° angle to the saw table and the bevel indicator should point to 45°.
- When the saw blade is tilted to the right as far as it will go, the blade should be at 90° to the saw table and the bevel indicator should point to 0°.

  NOTE: When the saw blade is 90° to the saw table, the saw blade should be square with the saw table. (See the *Adjustments* section of this manual to square the saw blade.)

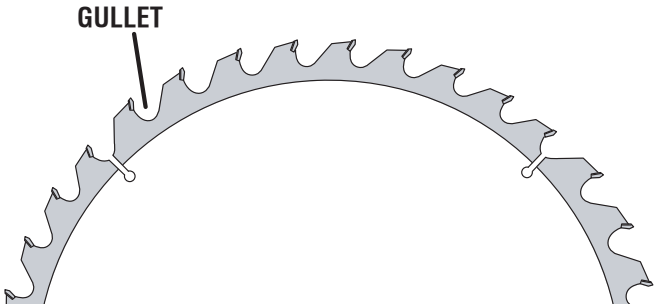

Fig. 47

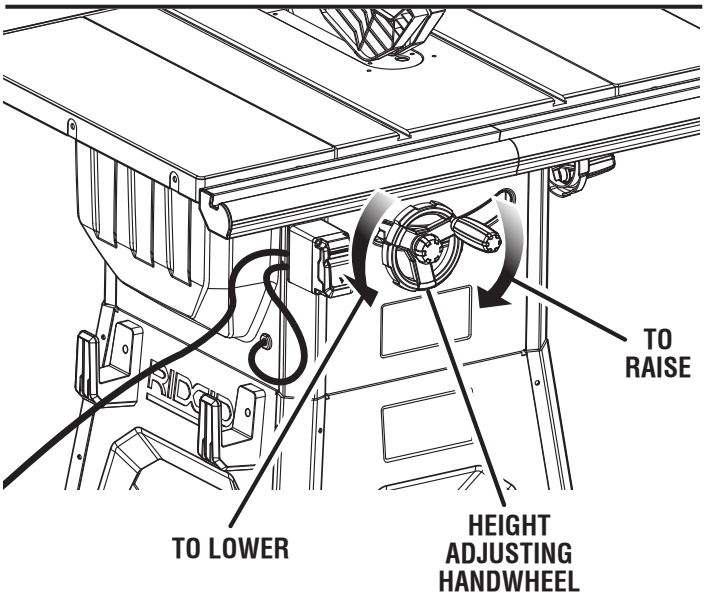

Fig. 48

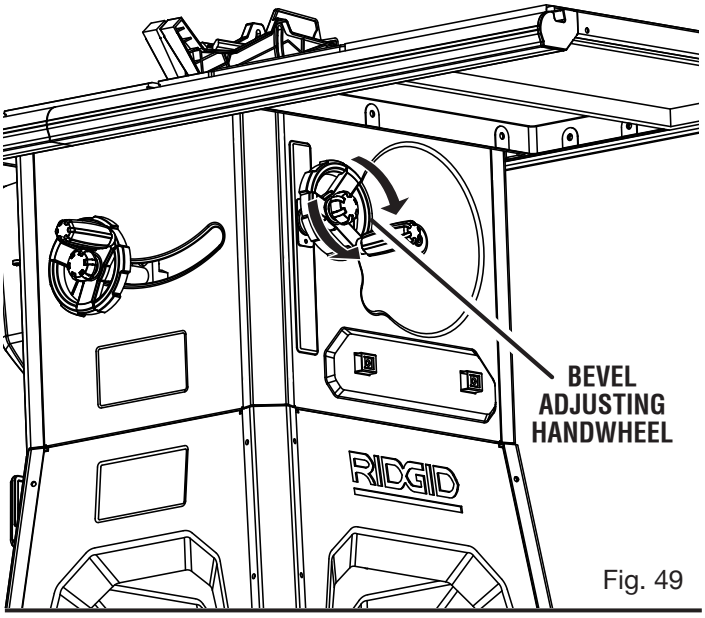

Fig. 49

TO ADJUST THE BEVEL INDICATOR

See Figure 50.

If the bevel indicator is not at zero when the saw blade is at 0°, adjust the indicator by loosening the screw and setting it at 0° on the bevel scale. Retighten the screw.

WARNING:
To reduce the risk of injury, always make sure the rip fence is parallel to the blade before beginning any operation.

TO USE THE RIP FENCE

See Figure 51.

- Loosen the rip fence by lifting the locking handle.
- Place the rear lip on the rear of the saw table and pull slightly toward the front of the unit.
- Lower the front end of the rip fence onto the guide surfaces on top of the front rail.
- With the rip fence flat on the saw table, push the fence towards the front rail to align the fence to the saw table.
- Push the locking handle down to secure the fence.

Check for a smooth gliding action. If adjustments are needed, see **To Check the Alignment of the Rip Fence to the Blade** in the *Adjustment* section of this manual.

- Make two or three test cuts on scrap wood. If the cuts are not true, repeat the process.

NOTE: The rip fence must be secure when the locking handle is engaged. To increase the grip of the rip fence on the rear lip of the table, tighten the clamp screw on the rear of the rip fence by turning it clockwise. Adjust if needed.

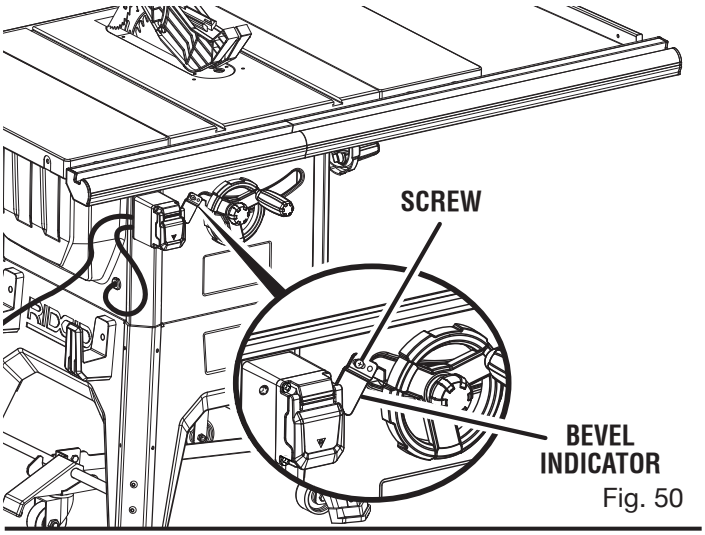

Fig. 50

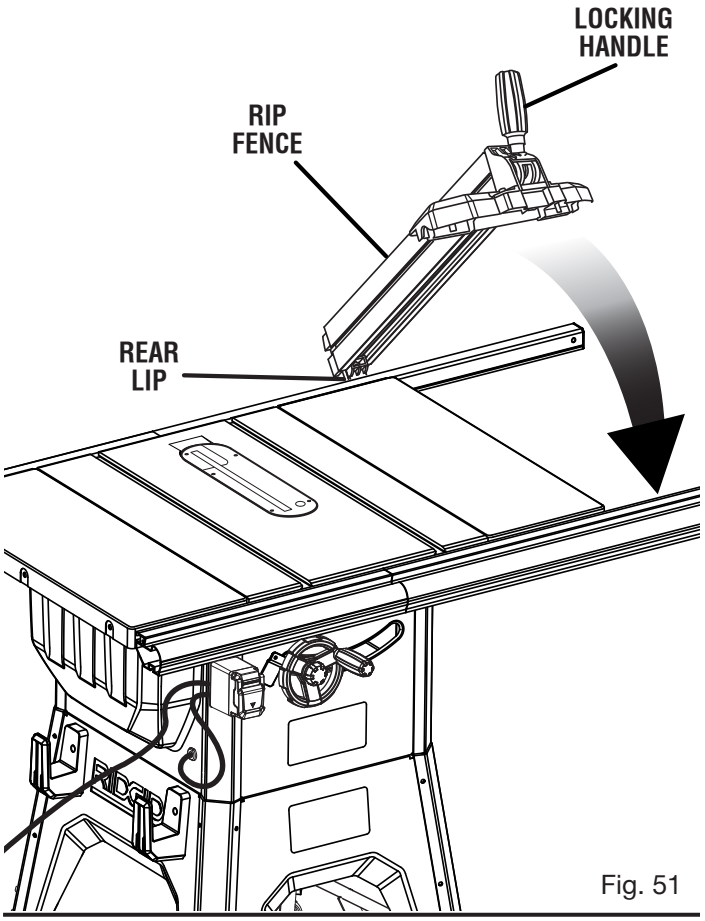

Fig. 51

TO SET THE RIP FENCE SCALE INDICATOR TO THE BLADE

See Figure 52.

Use the indicator on the rip fence to position the fence along the scale on the front rail.

NOTE: The anti-kickback pawls and blade guard assembly must be removed to perform this adjustment. Reinstall the blade guard assembly when the adjustment is complete.

Begin with the blade at a zero angle (straight up).

- Unplug the saw.
- Loosen the rip fence by lifting the locking handle.
- Set the rip fence gently against the blade tip edge.
- Loosen the screw on the scale indicator and align with the 0 mark as shown.
- Tighten the screw and check the dimension and the rip fence.
- Repeat this adjustment on the other side of the blade.

TO USE THE MITER GAUGE

See Figure 53.

The miter gauge provides greater accuracy in angled cuts. For very close tolerances, test cuts are recommended.

There are two miter gauge grooves, one on either side of the blade. When making a 90° cross cut, you can use either miter gauge groove. When making a beveled cross cut (the blade tilted in relation to the table) the miter gauge should be located in the slot on the right so that the blade is tilted away from the miter gauge and your hands.

The miter gauge can be turned 60° to the right or left.

- Slide the miter gauge in the miter gauge slot.
- Loosen the lock knob by turning it counterclockwise.
- Pull out the stop pin and rotate the gauge until the desired angle is reached on the scale.
- Retighten the lock knob by turning it clockwise.

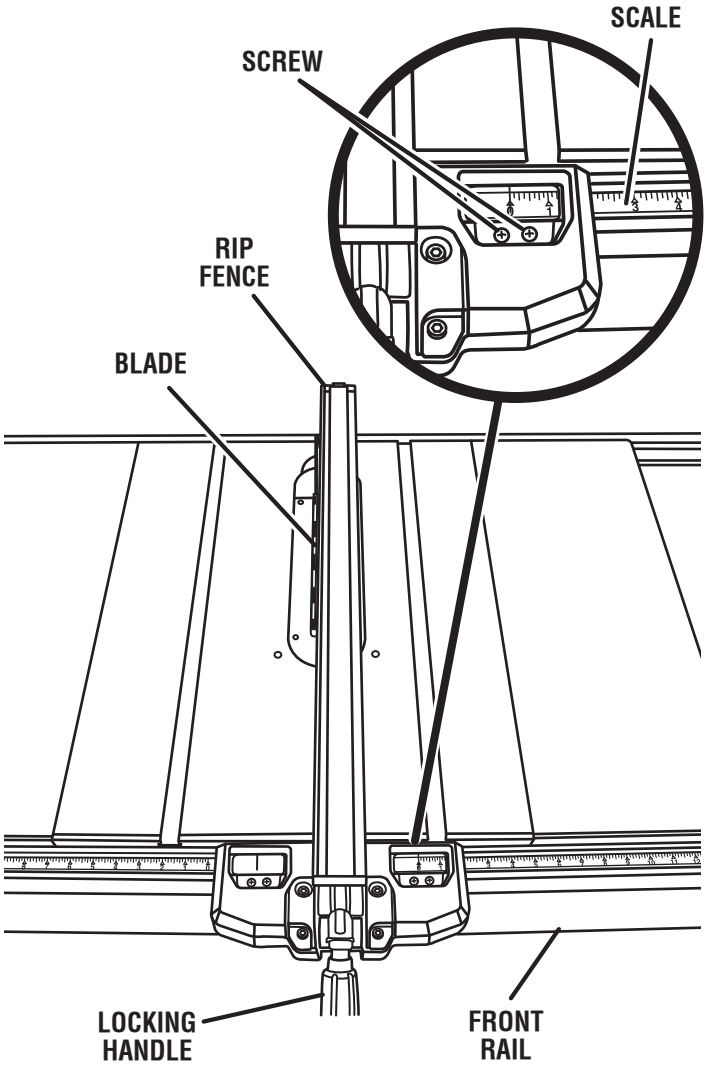

Fig. 52

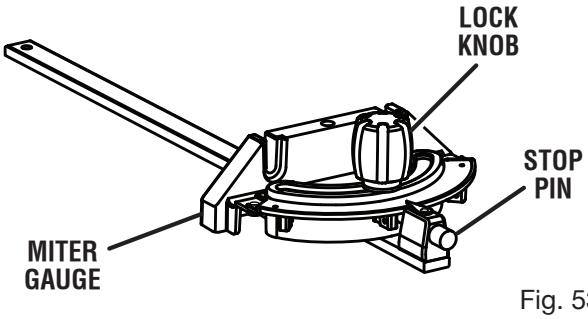

Fig. 53

ADJUSTING THE BLADE PARALLEL TO THE MITER GAUGE GROOVE (REMOVING HEEL)

See Figures 54 - 57.

WARNING:
The blade must be made parallel to the miter gauge groove so the wood does not bind resulting in kickback. Failure to do so could result in serious personal injury.

Do not loosen any bolts for this adjustment until you have checked with a square and made test cuts to be sure adjustments are necessary. Once the bolts are loosened, these items must be reset.

- Unplug the saw.
- With a 4 mm wrench, remove the 6 screws that secure the rear panel of the saw. Remove the panel.
- Remove the blade guard, riving knife, and anti-kickback pawls. Raise the blade by unlocking the height adjusting handwheel and turning it clockwise.
- Mark beside one of the blade teeth at the front of the blade. Using a ruler, measure the distance from the inside face of the blade tooth to the left edge of the right miter gauge groove.

  NOTE: For greater accuracy, place the marked blade tooth on top of the ruler.
- Turn the blade so the marked tooth is at the back.
- Move the ruler to the rear and again measure the distance from the inside face of the blade tooth to the left edge of the right miter gauge groove. If the distances are the same, the blade and the miter gauge groove are parallel.
- Replace blade guard, riving knife, and anti-kickback pawls.

If the distances are different:

- Remove the blade guard, riving knife, and anti-kickback pawls. Raise the blade by unlocking the height adjusting handwheel and turning it clockwise.
- Loosen the two adjusting bolts.

  NOTE: The adjusting bolts are located under the saw table.
- Insert a screwdriver into the hole located at the rear of the saw as shown in figure 55. Use the screwdriver to move the motor and blade assembly to the left or the right.

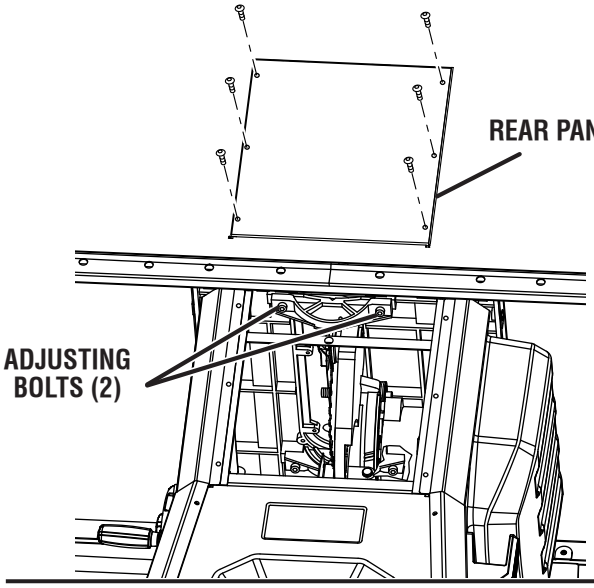

Fig. 54

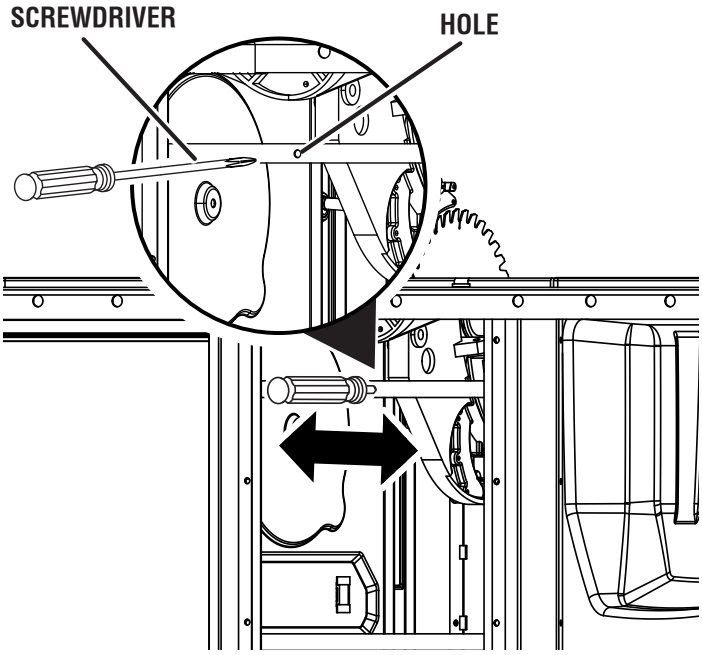

Fig. 55

- If the back of the blade was too far from the miter gauge groove, move the motor and blade assembly to the right (away from the blade and wrench storage area) until the blade is square. Retighten the bolts.
- If the back of the blade was too close to the miter gauge groove, move the motor and blade assembly to the left (toward the blade and wrench storage area) until the blade is square. Retighten the bolts.
- After all bolts have been retightened, ensure that the blade is aligned by verifying that the distance at the front and rear of the blade are the same.

WARNING:
To reduce the risk of injury from kickback, align the rip fence to the blade following any blade adjustments. Always make sure the rip fence is parallel to the blade before beginning any operation.

MAKING CUTS

This table saw can perform a variety of cuts that are not all mentioned in this manual. DO NOT attempt to make any cuts not covered here unless you are thoroughly familiar with the proper procedures and necessary accessories. Your local library has many books on table saw usage and specialized woodworking procedures for your reference.

The blade provided with the saw is a high-quality combination blade suitable for ripping and cross cut operations. Carefully check all setups and rotate the blade one full revolution to assure proper clearance before connecting saw to power source. Stand slightly to the side of the blade path to reduce the chance of injury should kickback occur.

WARNING:
Do not use blades rated less than the speed of this tool. Failure to heed this warning could result in personal injury.

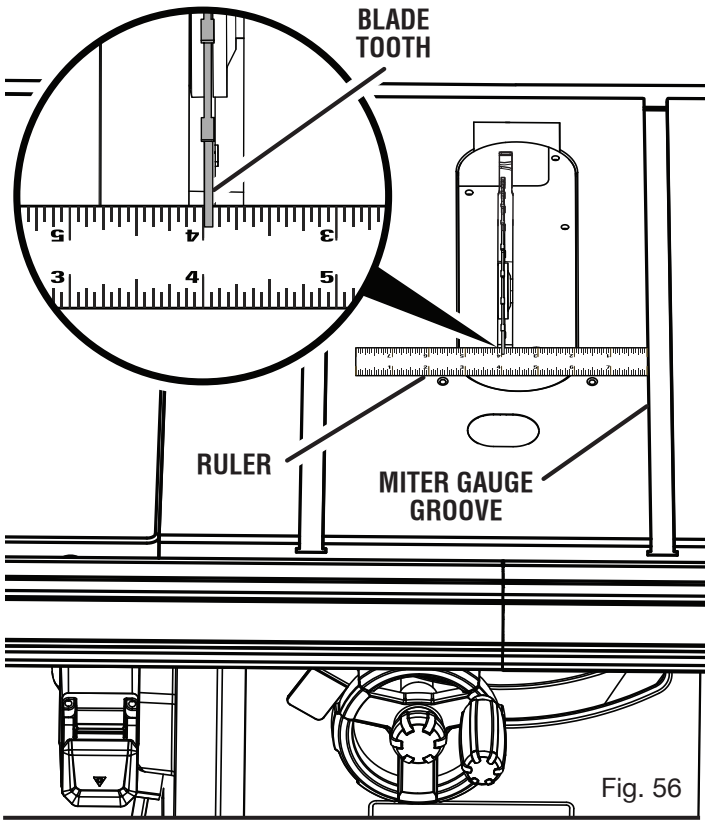

Fig. 56

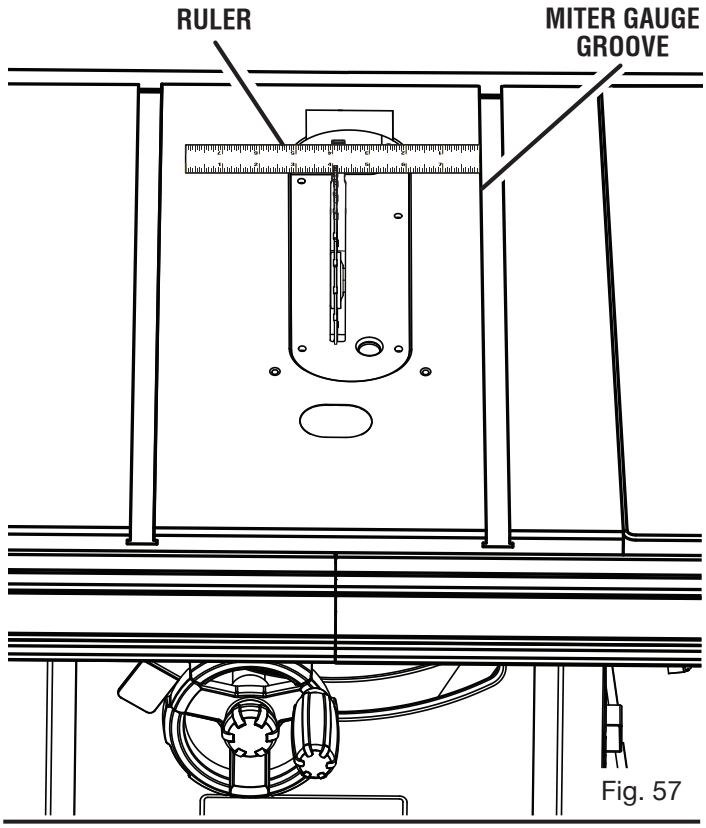

Fig. 57

Use the miter gauge when making cross, miter, bevel, and compound miter cuts. To secure the angle, lock the miter gauge in place by twisting the lock knob clockwise. Always tighten the lock knob securely in place before use.

NOTE: It is recommended that you place the piece to be saved on the same side of the blade as the miter gauge, and that you make a test cut on scrap wood first.

TO MAKE A CROSS CUT

See Figures 58 - 59.

WARNING:
Make sure the blade guard assembly is installed and working properly to avoid serious possible injury.

WARNING:
Using the rip fence as a cutoff gauge when cross cutting will result in kickback which can cause serious personal injury.

- Remove the rip fence.
- Set the blade to the correct depth for the workpiece.
- Set the miter gauge to 0° and tighten the lock knob.
- Make sure the wood is clear of the blade before turning on the saw.
- To turn the saw **ON**, lift the switch.

  NOTE: This saw has a switch cover. Raise the cover to access the switch.
- To turn saw **OFF**, press the switch down.

  NOTE: To prevent unauthorized use, remove the switch key as shown in figure 59.
- Let the blade build up to full speed before moving the workpiece into the blade.
- Hold the workpiece firmly with both hands on the miter gauge and feed the workpiece into the blade.

  NOTE: The hand closest to the blade should be placed on the miter gauge lock knob and the hand farthest from the blade should be placed on the workpiece.
- When the cut is made, turn the saw off. Wait for the blade to come to a complete stop before removing the workpiece.

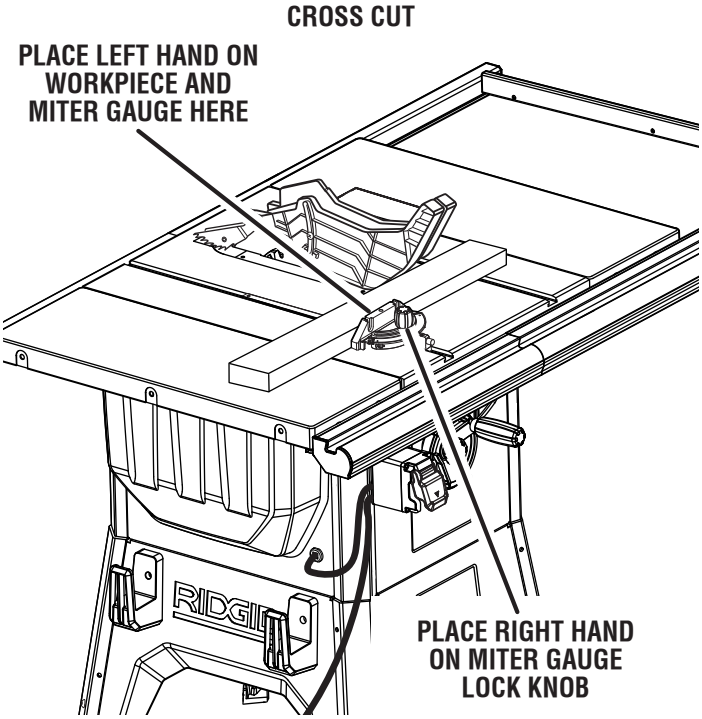

Fig. 58

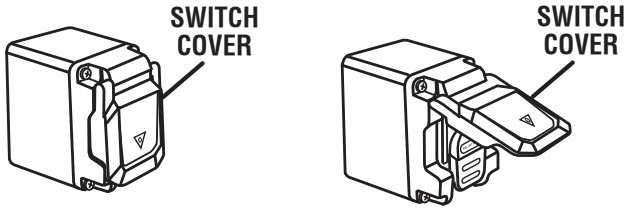

NOTE: For clarity, the cover is not shown in the illustrations below.

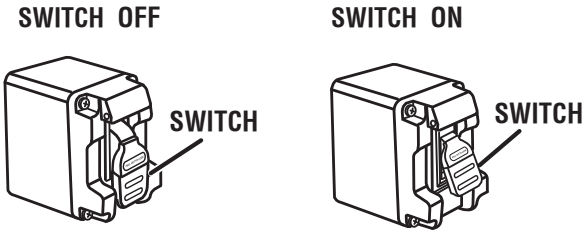

SWITCH IN LOCKED POSITION

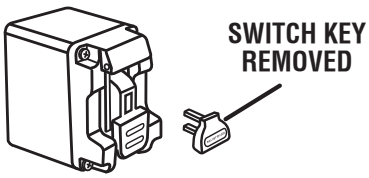

NOTE: The cover does not need to be removed to remove the switch key.

Fig. 59

MAKING A RIP CUT

See Figure 60.

WARNING:
Make sure the blade guard assembly is installed and working properly to avoid serious possible injury.

WARNING:
Taper cuts must only be made with a special jig, which is commercially available. Do not attempt a freehand taper cut on this saw. Failure to follow these instructions could result in serious personal injury.

- Set the blade to the correct depth for the workpiece.
- Position the rip fence the desired distance from the blade for the cut and securely lock the handle.
- When ripping a long workpiece, place a support the same height as the table surface behind the saw for the cut work.
- Install feather board in the appropriate position for the cut being made.
- Make sure the wood is clear of the blade before turning on the saw.
- Turn the saw on.
- Position the workpiece flat on the table with the edge flush against the rip fence. Let the blade build up to full speed before feeding the workpiece into the blade.
- Using a push stick and/or push blocks, slowly feed the workpiece toward the blade. Stand slightly to the side of the wood as it contacts the blade to reduce the chance of injury should kickback occur.
- Once the blade has made contact with the workpiece, use the hand closest to the rip fence to guide it. Make sure the edge of the workpiece remains in solid contact with both the rip fence and the surface of the table. If ripping a narrow piece, use a push stick and/or push blocks to move the piece through the cut and past the blade.
- When the cut is made, turn the saw off. Wait for the blade to come to a complete stop before removing the workpiece.

MAKING A MITER CUT

See Figure 61.

WARNING:
Make sure the blade guard assembly is installed and working properly to avoid possible serious injury.

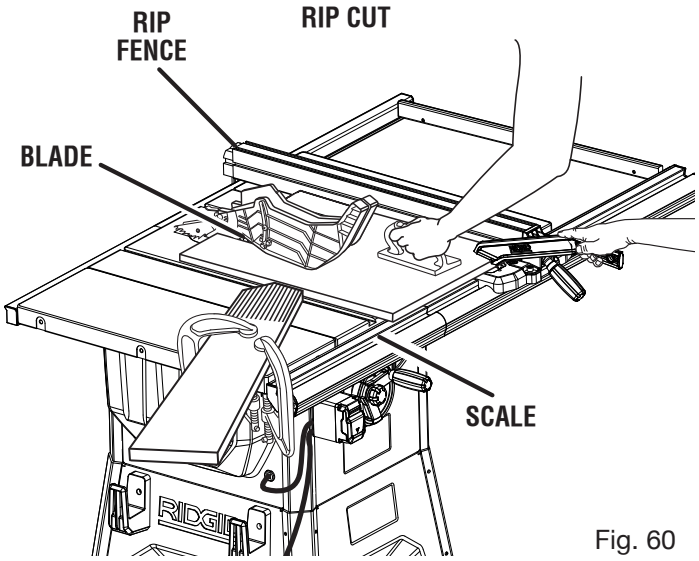

Fig. 60

MITER CUT

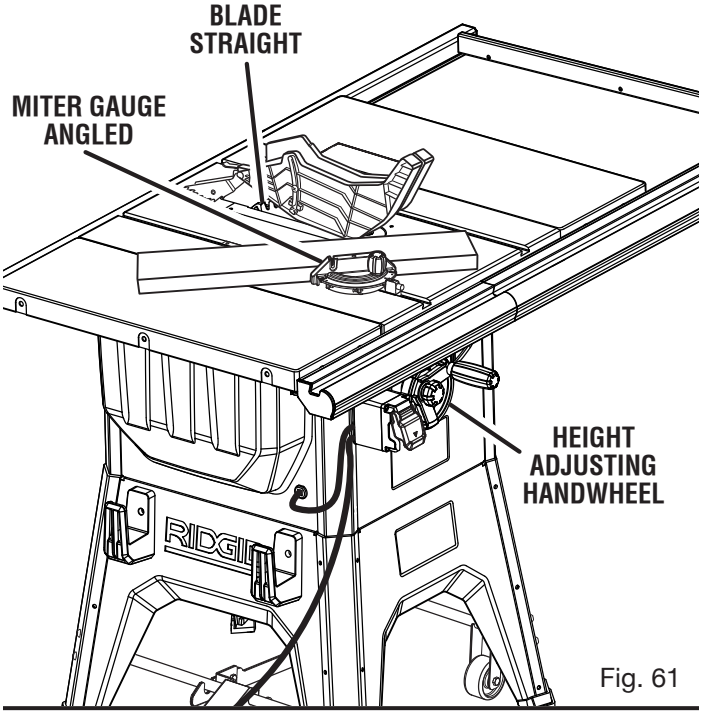

Fig. 61

- Set the blade to the correct depth for the workpiece.
- Remove the rip fence.
- Set the miter gauge to the desired angle and tighten the lock knob.
- Make sure the wood is clear of the blade before turning on the saw.
- Turn the saw on.
- Let the blade build up to full speed before moving the workpiece into the blade.
- Hold the workpiece firmly with both hands on the miter gauge and feed the workpiece into the blade.

NOTE: The hand closest to the blade should be placed on the miter gauge lock knob and the hand farthest from the blade should be placed on the workpiece.

- When the cut is made, turn the saw off. Wait for the blade to come to a complete stop before removing the workpiece.

MAKING A BEVEL CROSS CUT

See Figures 62 - 63.

WARNING:

Make sure the blade guard assembly is installed and working properly to avoid serious personal injury.

WARNING:

The miter gauge must be on the right side of the blade to avoid trapping the wood and causing kickback. Placement of the miter gauge to the left of the blade will result in kickback and the risk of serious personal injury.

- Remove the rip fence.
- Unlock the bevel lock knob.
- Adjust the bevel angle to the desired setting.
- Lock the bevel lock knob.
- Set the blade to the correct depth for the workpiece.
- Set the miter gauge to 0° and tighten the lock knob.
- Make sure the wood is clear of the blade before turning on the saw.
- Turn the saw on.
- Let the blade build up to full speed before moving the workpiece into the blade.
- Hold the workpiece firmly with both hands on the miter gauge and feed the workpiece into the blade.

  NOTE: The hand closest to the blade should be placed on the miter gauge lock knob and the hand farthest from the blade should be placed on the workpiece.
- When the cut is made, turn the saw off. Wait for the blade to come to a complete stop before removing the workpiece.

VIEWED FROM THE SIDE, BELOW THE TABLE SAW

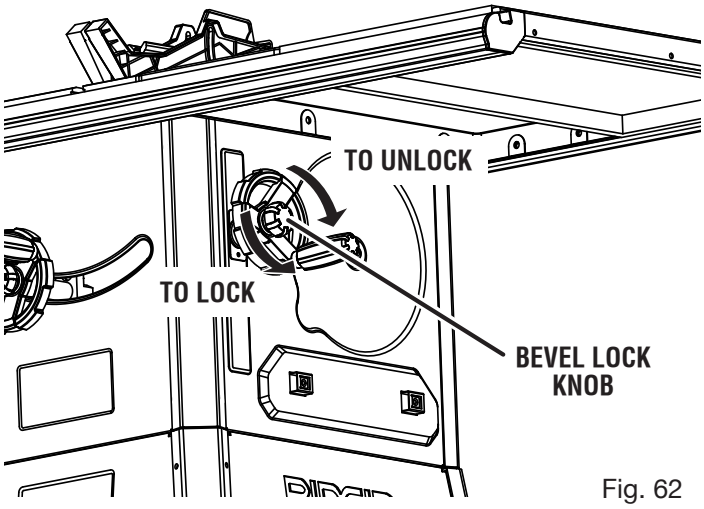

Fig. 62

BEVEL CROSS CUT

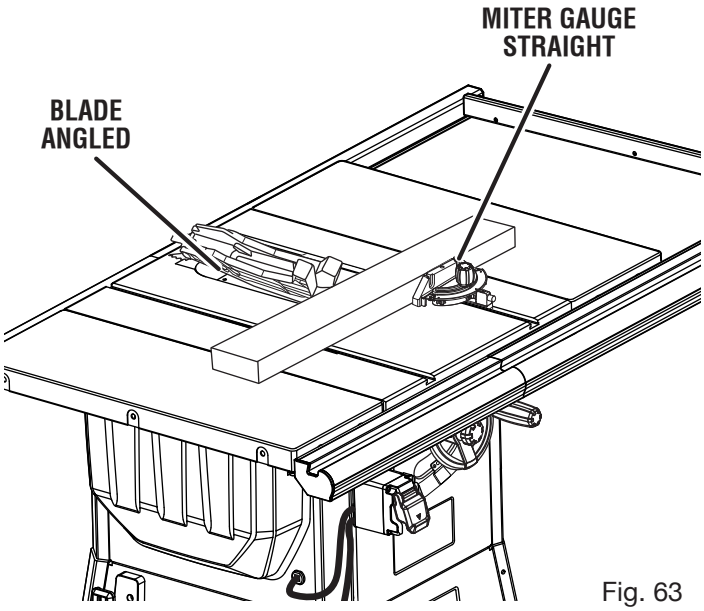

Fig. 63

MAKING A BEVEL RIP CUT

See Figure 64.

WARNING:
Make sure the blade guard assembly is installed and working properly to avoid serious personal injury.

WARNING:
The rip fence must be on the right side of the blade to avoid trapping the wood and causing kickback. Placement of the rip fence to the left of the blade will result in kickback and the risk of serious personal injury.

- Remove the miter gauge.
- Install feather board in the appropriate position for the cut being made.
- Unlock the bevel lock knob.
- Adjust the bevel angle to the desired setting.
- Lock the bevel lock knob.
- Set the blade to the correct depth for the workpiece.
- Position the rip fence the desired distance from the blade for the cut and securely lock the handle.
- Make sure the wood is clear of the blade before turning on the saw.
- When ripping a long workpiece, place a support the same height as the table surface behind the saw for the cut work.
- Turn the saw on.
- Position the workpiece flat on the table with the edge flush against the rip fence. Let the blade build up to full speed before feeding the workpiece into the blade.
- Using a push stick and/or push blocks, slowly feed the workpiece toward the blade. Stand slightly to the side of the wood as it contacts the blade to reduce the chance of injury should kickback occur.
- Once the blade has made contact with the workpiece, use the hand closest to the rip fence to guide it. Make sure the edge of the workpiece remains in solid contact with both the rip fence and the surface of the table. If ripping a narrow piece, use a push stick and/or push blocks to move the piece through the cut and past the blade.
- When the cut is made, turn the saw off. Wait for the blade to come to a complete stop before removing the workpiece.

BEVEL RIP CUT

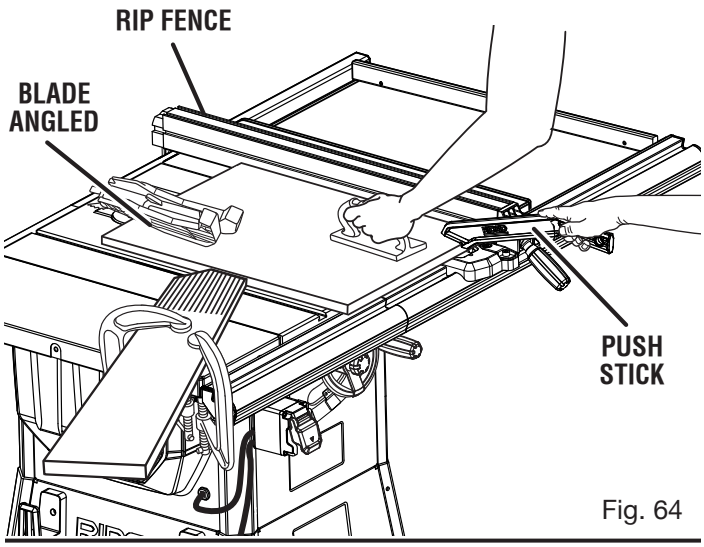

Fig. 64

MAKING A COMPOUND (BEVEL) MITER CUT

See Figure 65.

WARNING:
Make sure the blade guard assembly is installed and working properly to avoid possible serious injury.

WARNING:
The miter gauge must be on the right side of the blade to avoid trapping the wood and causing kickback. Placement of the miter gauge to the left of the blade will result in kickback and the risk of serious personal injury.

- Remove the rip fence.
- Unlock the bevel lock knob.
- Adjust the bevel angle to the desired setting.
- Lock the bevel lock knob.
- Set the blade to the correct depth for the workpiece.
- Set the miter gauge to the desired angle and tighten the lock knob.
- Make sure the wood is clear of the blade before turning on the saw.
- Turn the saw on.
- Let the blade build up to full speed before moving the workpiece into the blade.
- Hold the workpiece firmly with both hands on the miter gauge and feed the workpiece into the blade.
  NOTE: The hand closest to the blade should be placed on the miter gauge lock knob and the hand farthest from the blade should be placed on the workpiece.
- When the cut is made, turn the saw off. Wait for the blade to come to a complete stop before removing the workpiece.

MAKING A LARGE PANEL CUT

See Figure 66.

Make sure the saw is properly secured and the leg stand is lowered (feet on the floor) to avoid tipping from the weight of a large panel.

WARNING:
Make sure the blade guard assembly is installed and working properly to avoid possible serious injury.

WARNING:
Never make freehand cuts (cuts without the miter gauge or rip fence), which can result in serious injury.

COMPOUND (BEVEL) MITER CUT

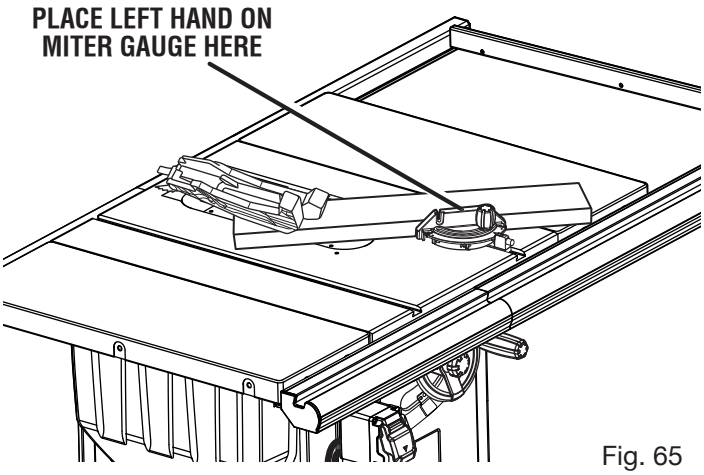

Fig. 65

LARGE PANEL CUT

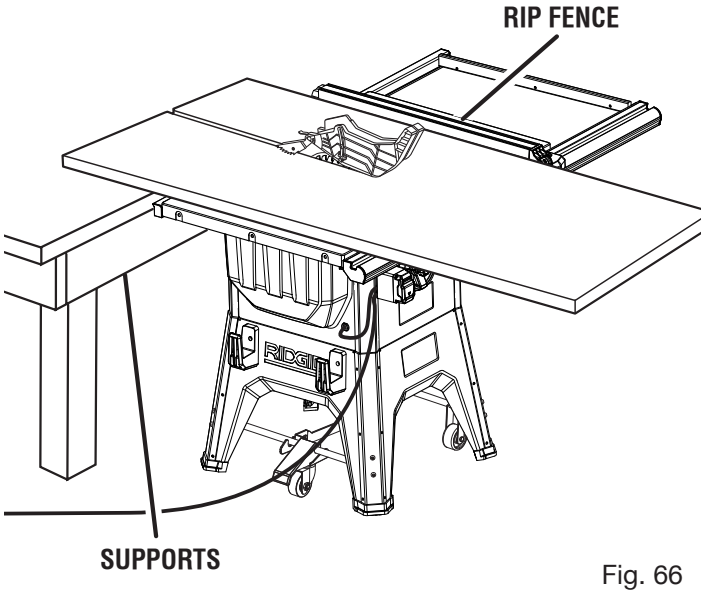

Fig. 66

- Install feather board in the appropriate position for the cut being made.
- Place a support the same height as the top of the saw table behind the saw for the cut work. Add supports to the sides as needed.

WARNING:
Improper support of the workpiece on the side and/or outfeed side of the saw could create unexpected movement of the workpiece and/or the saw, resulting in serious personal injury.

- Depending on the shape of the panel, use the rip fence or miter gauge. If the panel is too large to use either the rip fence or the miter gauge, it is too large for this saw.
- Make sure the wood does not touch the blade before you turn on the saw.
- Turn the saw on.

- Position the workpiece flat on the table with the edge flush against the rip fence. Let the blade build up to full speed before feeding the workpiece into the blade.
- Use a push stick and/or push blocks to move the piece through the cut and past the blade.
- When the cut is made, turn the saw off. Wait for the blade to come to a complete stop before removing the workpiece.

MAKING A NON-THROUGH CUT

See Figure 67.

Non-through cuts (made with a standard 10 in. blade) can be made with the grain (ripping) or across the grain (cross cut). The use of a non-through cut is essential to cutting grooves, rabbets, and dadoes. This is the only type cut that is made without the blade guard assembly installed. Make sure the blade guard assembly is reinstalled upon completion of this type of cut. Read the appropriate section which describes the type of cut in addition to this section on non-through or dado cuts. For example, if your non-through cut is a straight cross cut, read and understand the section on straight cross cuts before proceeding.

WARNING:
When making a non-through cut, the blade is covered by the workpiece during most of the cut. Be alert to the exposed blade at the start and finish of every cut to reduce the risk of personal injury.

WARNING:
Never feed wood with your hands when making any non-through cut such as rabbets or dadoes. To avoid personal injury, always use push blocks, push sticks, and featherboards.

NON-THROUGH CUT

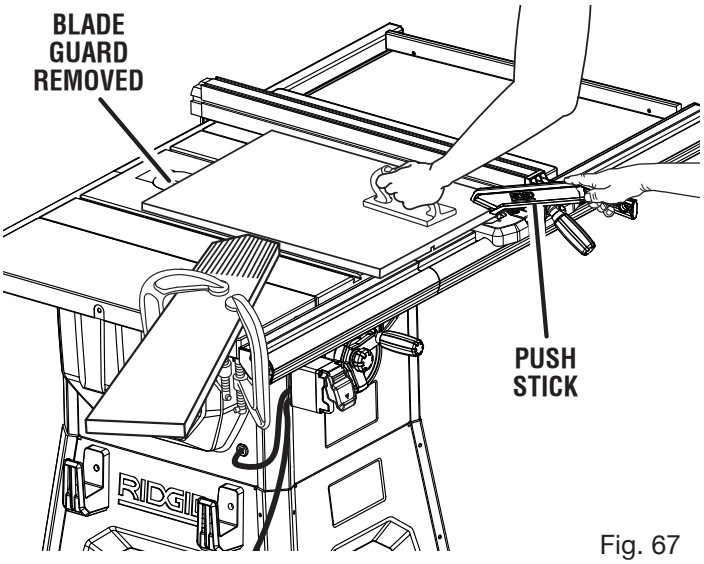

Fig. 67

- Unplug the saw.
- Remove the blade guard and anti-kickback pawls.
- Place riving knife in “down” position.
- Unlock the bevel lock knob.
- Adjust the bevel angle to the desired setting.
- Lock the bevel lock knob.
- Set the blade to the correct depth for the workpiece.
- Depending on the shape and size of the wood, use either the rip fence or miter gauge.
- Plug the saw into the power source and turn the saw on.
- Let the blade build up to full speed before moving the workpiece into the blade.
- Always use push blocks, push sticks, and/or featherboards appropriately when making non-through cuts to reduce the risk of serious injury.
- When the cut is made, turn the saw off. Wait for the blade to come to a complete stop before removing the workpiece.

Once all non-through cuts are completed:

- Unplug your saw.
- Reinstall the riving knife in the “up” position then install blade guard and anti-kickback pawls.

MAKING A DADO CUT

See Figure 68.

An optional dado throat plate is required for this procedure (see the *Accessories* section of this manual and check with the retailer where the table saw was purchased). All blades and dado sets must not be rated less than the speed of this tool. This saw is designed for use with an up to 8 in. stack dado (up to width of 13/16 in., with a maximum depth of cut of 1-1/2 in.). Do not use an adjustable dado on this saw.

NOTE: Do not set beyond 1-1/2 in. Ensure that the release lever is not raising the throat plate.

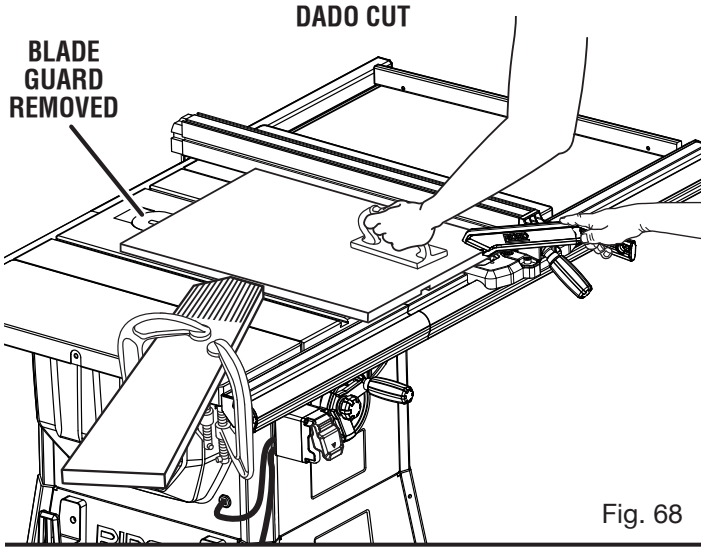

Fig. 68

WARNING:
When making a non-through cut, the blade is covered by the workpiece during most of the cut. Be alert to the exposed blade at the start and finish of every cut to reduce the risk of personal injury.

WARNING:
Always put all blade washers, spacers, and nuts in proper location when changing back to saw blade. Failure to do so can result in possible injury and damage to the tool.

WARNING:
Always use push blocks, push sticks, and/or featherboards when making dado cuts to avoid the risk of serious injury.

- Unplug your saw.
- Remove the blade guard, anti-kickback pawls, throat plate, and riving knife.
- Remove the blade nut, outer blade washer, saw blade, inner blade washer, and spacer.

  NOTE: Always store the blade washer and throat plate in a secure location.
- Reinstall the inner blade washer.
- Mount the dado blade, according to manufacturer instructions, using the blade and chippers appropriate for the desired width of cut.
- Reinstall the blade nut.

  NOTE: The blade washer may be used provided the arbor shaft extends slightly beyond the arbor nut.
- Make sure the blade nut is fully engaged and the arbor extends past a securely tightened blade nut.
- Place riving knife release lever in locked position.
- Install the dado throat plate and rotate the blade by hand to make sure it turns freely then lower the blade.
- Set the blade height.
- Depending on the shape and size of the wood, use either the rip fence or miter gauge.

  NOTE: If you cannot use either the rip fence or miter gauge, you cannot make a dado cut with this saw.
- If making a rip cut, install feather board in the appropriate position for the cut being made.
- Turn the saw on.

  NOTE: Make sure the wood does not touch the blade before you turn on the saw. Let the blade build up to full speed before feeding the workpiece into the blade.
- Position the workpiece flat on the table with the edge flush against the rip fence or miter gauge.
- Use a push block or push stick to move the wood through the cut past the blade. Never push a small piece of wood into the blade with your hand, always use a push stick. The use of push blocks, push sticks, and featherboards are necessary when making non-through cuts.
- When the cut is made, turn the saw off. Wait for the blade to come to a complete stop before removing the workpiece.

Once all dado cuts are completed:

- Unplug your saw.
- Remove the dado blade and reinstall the standard cutting blade.
- Reinstall the riving knife in the “up” position then install the blade guard and anti-kickback pawls.

CONSTRUCTING A TABLE EXTENSION

See Figure 69.

You may construct a wood table extension to support larger workpieces.

- The finished height of the table extension should be 1-3/4 in. The finished length and width should be 27 in. x 14-5/8 in.
- Assemble the pieces as shown. The finished extension should fit snugly into the rails, and should be level with the saw table and extensions.

TO INSTALL THE TABLE EXTENSION ONTO THE RAILS

See Figure 70.

Make sure that when you install the table extension onto the rails, it is level with the rest of the saw table. To do this, use two 2 x 4 boards that are 55-1/2 in. in length. Securely clamp the boards to the end of the saw table, and to the spreader bar.

- Insert the table extension from underneath the rails and set it into position.
- Make sure the extension lies flat and is aligned with the rest of the saw table. There should be no space between the extension and the boards.
- There are holes in the spreader bar. Attach the extension to the saw with pan head phillips screws and supplied washers as shown.

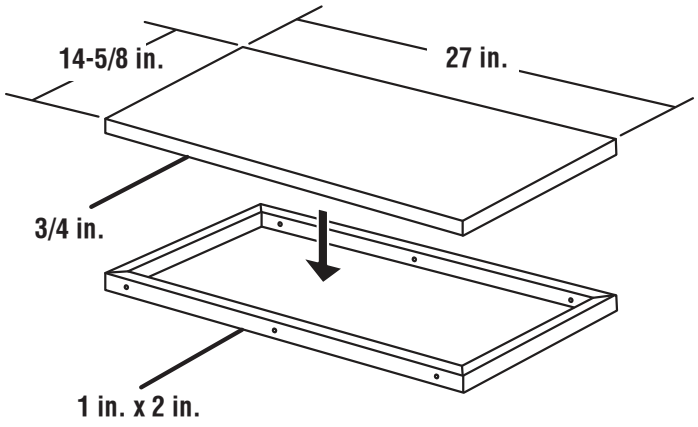

Fig. 69

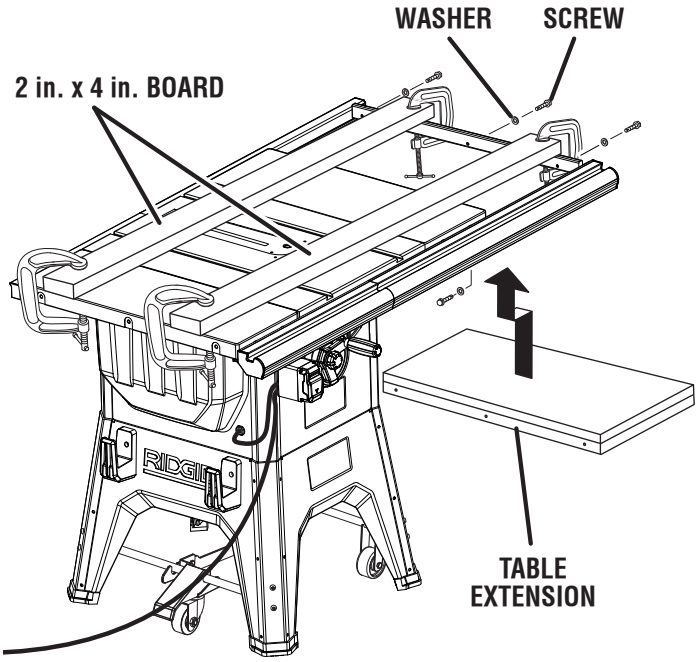

Fig. 70

WARNING:
Before performing any adjustment, make sure the tool is unplugged from the power supply and the switch is in the **OFF (O)** position. Failure to heed this warning could result in serious personal injury.

To avoid unnecessary set-ups and adjustments, a good practice is to check your setups carefully with a framing square and make practice cuts in scrap wood before making finish cuts in good workpieces. Do not start any adjustments until you have checked with a square and made test cuts to be sure adjustments are needed.

TO REPLACE THE BLADE

See Figures 71 - 73.

Blade kerf width must be within the limits stamped on the riving knife.

- Unplug the saw.
- Lower the saw blade and remove the throat plate.
- Raise the saw blade to full height then remove the blade guard and anti-kickback pawls.
- Make sure the bevel lock knob is tightened.
- Insert the open end wrench onto the flats on the arbor shaft.
- Insert the closed end wrench over the hex nut. Holding both wrenches firmly, pull the outside wrench (right side) forward while pushing the inside (left side) to the back of the saw.

  NOTE: Arbor shaft has right-hand threads.
- Unlock the release locking lever and remove the blade.

Check all clearances for free blade rotation. Refer to **To Set the Rip Fence Indicator to the Blade** in the *Operation* section earlier in this manual. In cutting operations, the scale will be set to the side of the blade where the cut will be measured and made.

To replace the blade with an accessory blade, follow the instructions provided with the accessory.

To install a standard blade:

NOTE: Make sure the spacer and inner blade washer are in place on the arbor shaft before installing the new blade.

- Place the new blade on the arbor shaft (blade teeth must point down toward the front of the saw to work properly).
- Place the blade washer and the blade nut over the arbor shaft. Be sure the dome side of the blade washer faces out from the blade and that all items are snug against the arbor housing. Make sure the blade nut is securely tightened. Do not overtighten.

  NOTE: Arbor shaft has right-hand threads.
- Lock the release lever.
- Rotate the blade by hand to make sure it turns freely.
- Lower the saw blade and reinstall the throat plate.

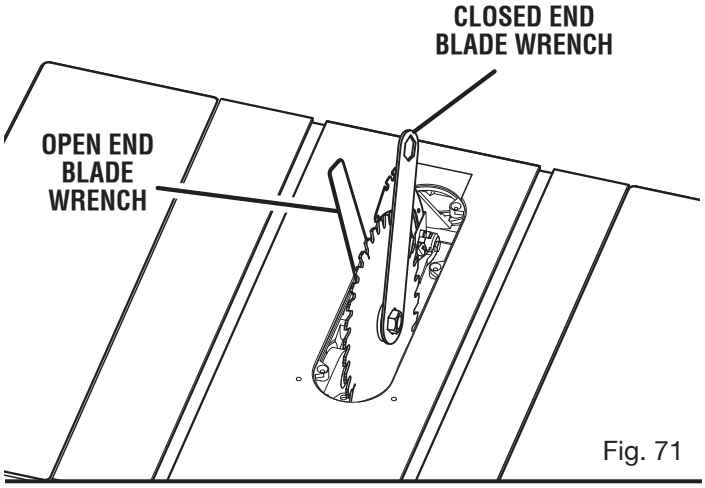

Fig. 71

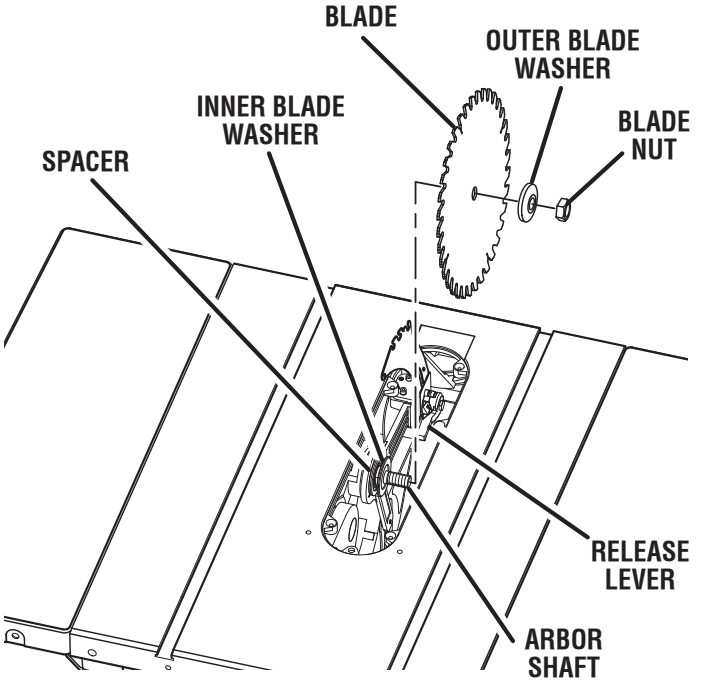

Fig. 72

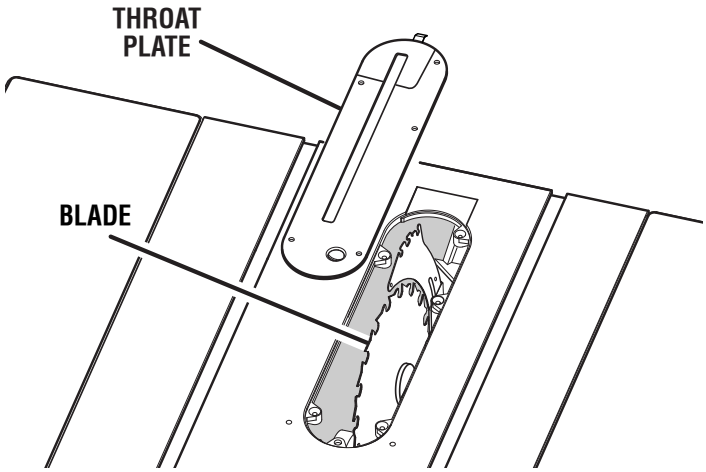

Fig. 73

TO SET THE BLADE AT 0° AND 45°

See Figures 74 - 75.

The angle settings of your saw have been set at the factory and, unless damaged in shipping, should not require setting during assembly. After extensive use, it may need to be checked.

- Unplug the saw.
- Raise the blade by unlocking the height adjusting handwheel and turning it clockwise.
- Remove the blade guard.

If the blade is not perfectly vertical (0°):

- Loosen the 0° adjustment screw and the bevel lock knob.
- Place a combination square beside the blade on the left. Lock the angle by tightening the bevel lock knob and retighten the adjustment bolt.

  NOTE: Make sure that the square contacts the flat part of the saw blade, not the blade teeth.
- Turn the bevel handle until the bevel indicator points to zero. If the bevel handle is turned as far as possible and doesn't indicate zero properly, you may need to adjust the bevel indicator.

If the blade is not an exact 45°:

- Loosen the adjustment screw and the bevel lock knob.

  NOTE: Make sure that the square contacts the flat part of the saw blade, not the blade teeth.
- Place a combination square beside the blade on the left. Lock the angle by tightening the bevel lock knob and retighten the adjustment bolt.
- Turn the bevel handle until the bottom of the blade has moved completely to the left side of the slot. Lock the angle by tightening the bevel lock knob.
- If the blade is not an exact 45°, loosen the adjustment bolt and the bevel lock knob.
- Adjust the bevel indicator to 45°.
- Make a test cut.

The adjustment screws must be below the saw table surface so the workpiece doesn't catch on uneven edges. If unable to make this adjustment, take the product to an authorized service center.

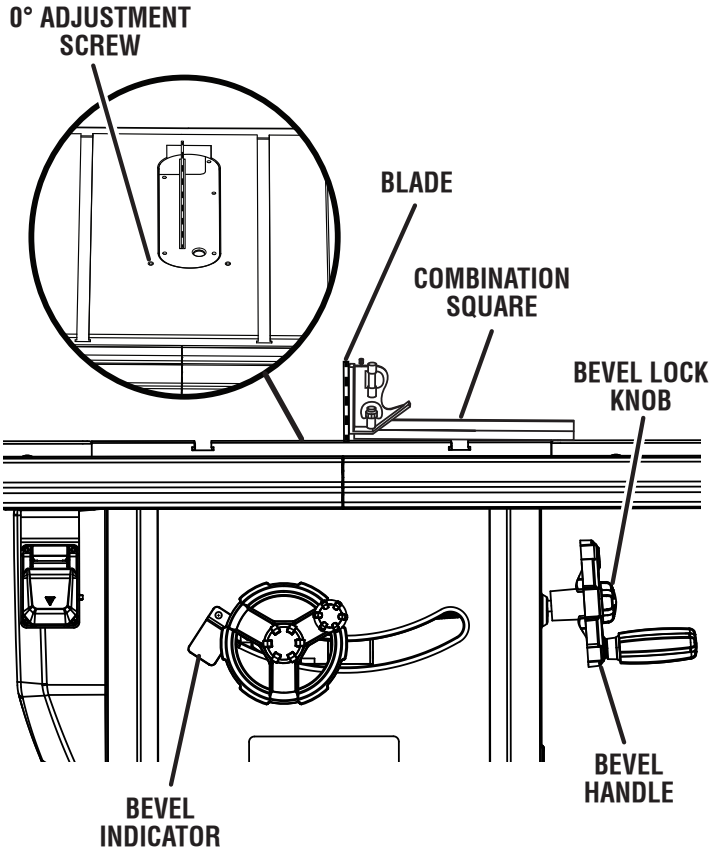

Fig. 74

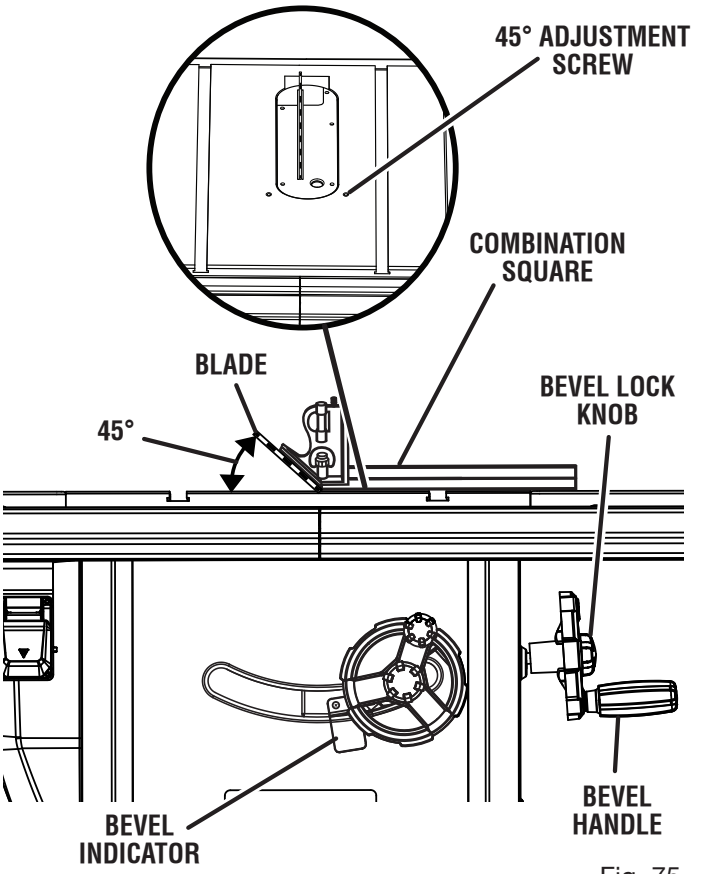

Fig. 75

TO ADJUST THE MITER GAUGE

See Figure 76.

You can set the miter gauge at 0° and plus or minus 45° with the miter gauge stop pin and adjustable stop screws.

NOTE: The miter gauge provides close accuracy in angled cuts. For very close tolerances, test cuts are recommended.

- Loosen knob and pull out on stop pin to rotate miter gauge base past stop screws.
- Loosen the lock nut of the 0° stop screw at the stop pin with a 8 mm wrench.
- Place a 90° square against the miter gauge rod and the miter gauge base.
- If the rod is not square, loosen the knob, adjust the rod, and tighten the knob.
- Adjust the 0° stop screw until it rests against the stop pin.
- Adjust the plus and minus 45° stop screws using a 45° triangle and the steps above.

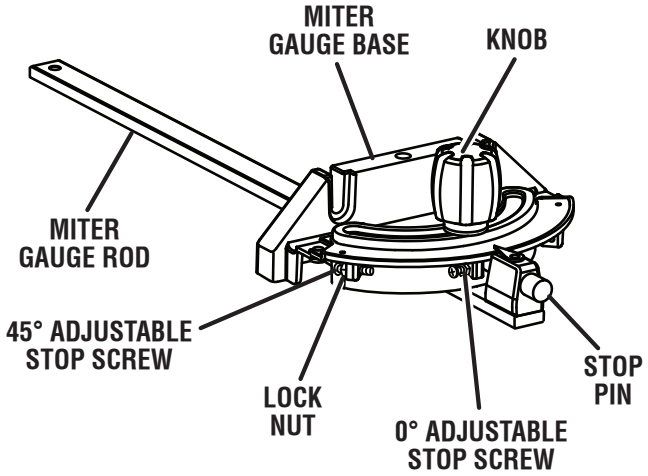

Fig. 76

TO CHECK AND ADJUST THE ALIGNMENT OF THE RIP FENCE

See Figure 77.

The rip fence must be parallel to the saw blade and the miter gauge grooves.

WARNING:
A misaligned rip fence can cause kickbacks and jams. To reduce the risk of injury, always maintain proper rip fence alignment.

- Unplug the saw.
- Remove the blade guard, riving knife, and anti-kickback pawls. Raise the blade by unlocking the height adjusting handwheel and turning it clockwise.
- Verify the blade is parallel to the miter gauge groove as described in the **Adjusting the Blade Parallel to the Miter Gauge Groove (Removing Heel)** section in *Operations*.
- Move the rip fence near the saw blade (about three inches away) and lock the rip fence in place with the locking handle.
- Mark beside one of the blade teeth at the front of the blade. Using a ruler, measure the distance from the inside face of the blade tooth to the to the inside face of the rip fence.

  NOTE: For greater accuracy, place the marked blade tooth on top of the ruler.
- Turn the blade so the marked tooth is at the back.
- Move the ruler to the rear and again measure the distance from the inside face of the blade tooth to the inside face of the rip fence. If the distances are the same, the blade and the rip fence are parallel.

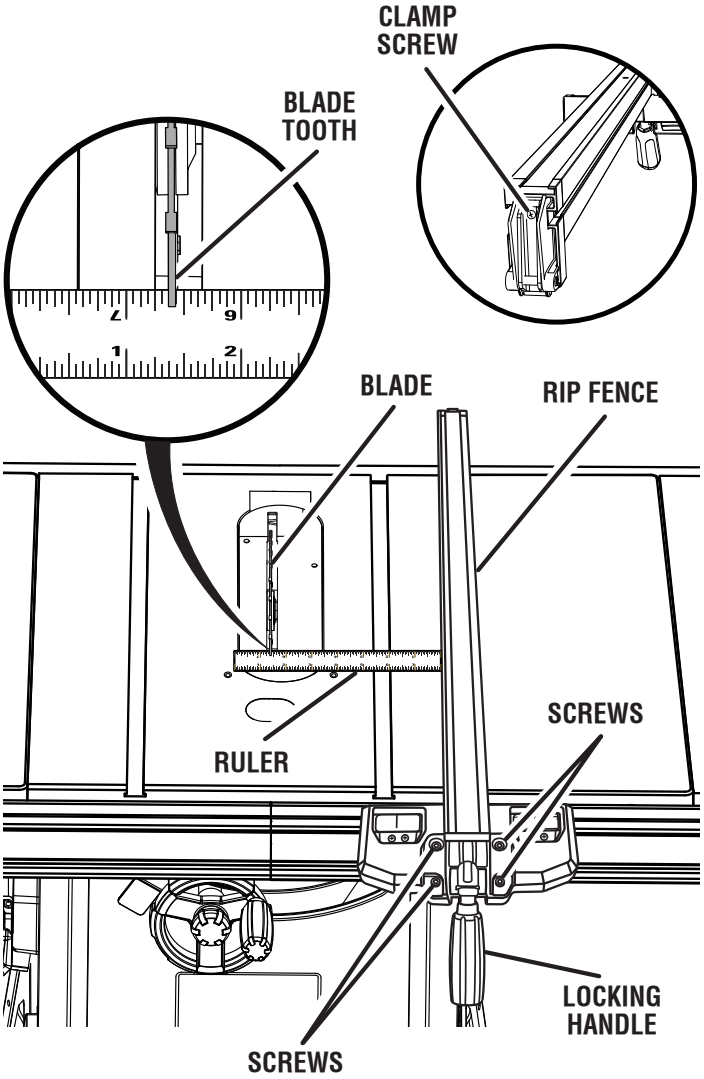

Fig. 77

If the distances are different:

- Loosen the four screws on the rip fence.
- Adjust the rip fence.
- Alternately retighten the screws. Recheck alignment.
- Repeat steps as needed until rip fence is correctly aligned.
- Replace blade guard, riving knife, and anti-kickback pawls.
- Make two or three test cuts on scrap wood. If the cuts are not true, repeat the process.

NOTE: The rip fence must be secure when the locking handle is engaged. The clamp screw on the rear of the rip fence is tightened by turning clockwise to increase tightness of the rear of the rip fence. Adjust if needed.

TO ADJUST THE RIP FENCE INDICATOR

See Figures 78 - 79.

The rip fence has two indicators: one for use when the rip fence is on the right side of the saw blade and one for use when the rip fence is on the left side of the saw blade.

NOTE: The blade guard assembly must be removed to perform this adjustment. Reinstall the blade guard assembly when the adjustment is complete.

- Unplug the saw.
- Place the rip fence on the saw table so that it lightly touches the right side of the saw blade. Lock the rip fence in place.
- Loosen pan head screw and adjust the right indicator so that the red line is located over the “zero” line on the right rip scale on the front rail. Retighten screw.
- Reposition the rip fence on the saw table so that it lightly touches the left side of the saw blade. Lock the rip fence in place.
- Loosen pan head screw and adjust the left indicator so that the red line is located over the “zero” line on the left rip scale on the front rail. Retighten screw.
- If the indicator cannot be set to zero after performing the adjustments described above, the position of the rail must be adjusted. See *Installing the Rails Onto the Saw Table* earlier in this manual.

The rip fence should sit at 90º to the top of the saw table. If an adjustment is needed:

- Set a framing square on the saw table next to the rip fence.
- Use a flat head screwdriver to loosen or tighten one of the angle adjustment screws.
- Adjust the screws until the angle measures 90º on each side of the rip fence.

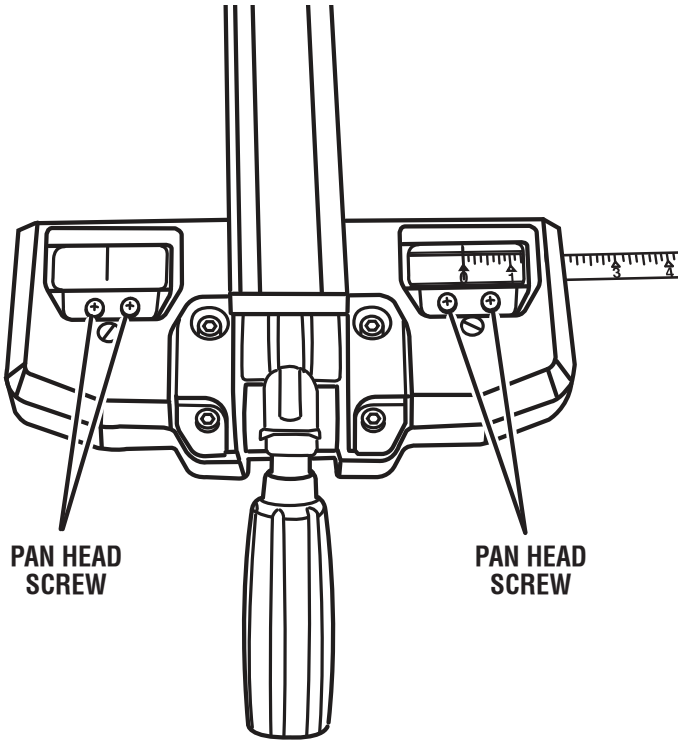

Fig. 78

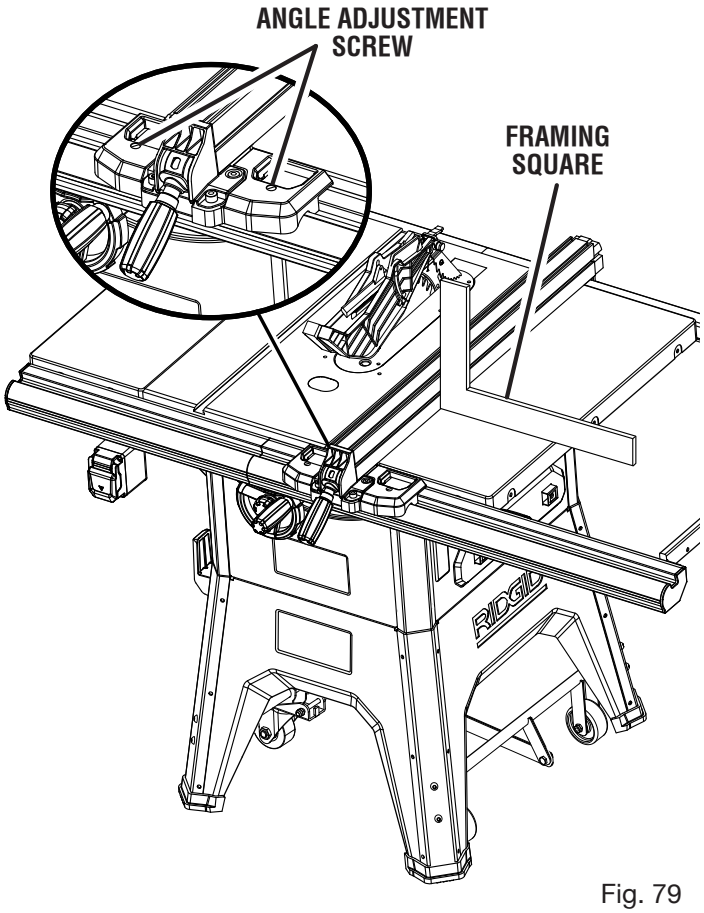

Fig. 79

MAINTENANCE

WARNING:
When servicing, use only identical replacement parts. Use of any other parts could create a hazard or cause product damage.

WARNING:
Always wear eye protection with side shields marked to comply with ANSI Z87.1 during product operation. If operation is dusty, also wear a dust mask.

WARNING:
Before performing any maintenance, make sure the tool is unplugged from the power supply and the switch is in the **OFF (O)** position. Failure to heed this warning could result in serious personal injury.

GENERAL MAINTENANCE

Avoid using solvents when cleaning plastic parts. Most plastics are susceptible to damage from various types of commercial solvents and may be damaged by their use. Use clean cloths to remove dirt, dust, oil, grease, etc.

WARNING:
Do not at any time let brake fluids, gasoline, petroleum-based products, penetrating oils, etc., come in contact with plastic parts. Chemicals can damage, weaken or destroy plastic which could result in serious personal injury.

- Periodically check all clamps, nuts, bolts, screws, and belts for tightness and condition. Make sure the throat plate is in good condition and in position.
- Check the blade guard assembly.
- To maintain the table surfaces, fence, and rails, periodically clean and buff to provide smooth functioning. To prevent work from slipping during cutting operation, **Do not** wax the working face of the miter gauge.
- Protect the blade by cleaning out saw dust from underneath the table and in the blade teeth. Use a resin solvent on the blade teeth.
- **Clean plastic parts only with a soft damp cloth. Do not** use any aerosol or petroleum solvents.

LUBRICATION

This saw's motor bearings have been packed at the factory with proper lubrication.

- Clean screw threads and nuts with a solvent recommended for gum and pitch removal.
- Lubricate screw threads, nuts, and bearing points (including those on the blade guard assembly and miter gauge).

MAINTENANCE

CLEANING THE DUST CHUTE

Clean the dust chute periodically to remove sawdust.

- Using a 4 mm hex key, remove the screws that secure the back panel.
- Inspect the dust chute and attached dust collection devices to clear away sawdust or other debris.
- Replace the back panel.

TO REMOVE AND CHANGE BELT

See Figure 80.

- Lower the blade by unlocking the height adjusting handwheel and turning it counterclockwise.
- Using a 4 mm hex key, remove the screws that secure the back panel.
- With a 6 mm hex key, loosen the bolt above and to the right of the belt.
- Pull the belt off the pulleys.
- Insert a long flat blade screwdriver as shown.
- Holding the screwdriver in place, pull the new belt over both pulleys, making sure it is properly placed.
- Remove the screwdriver.
- Tighten the bolt.

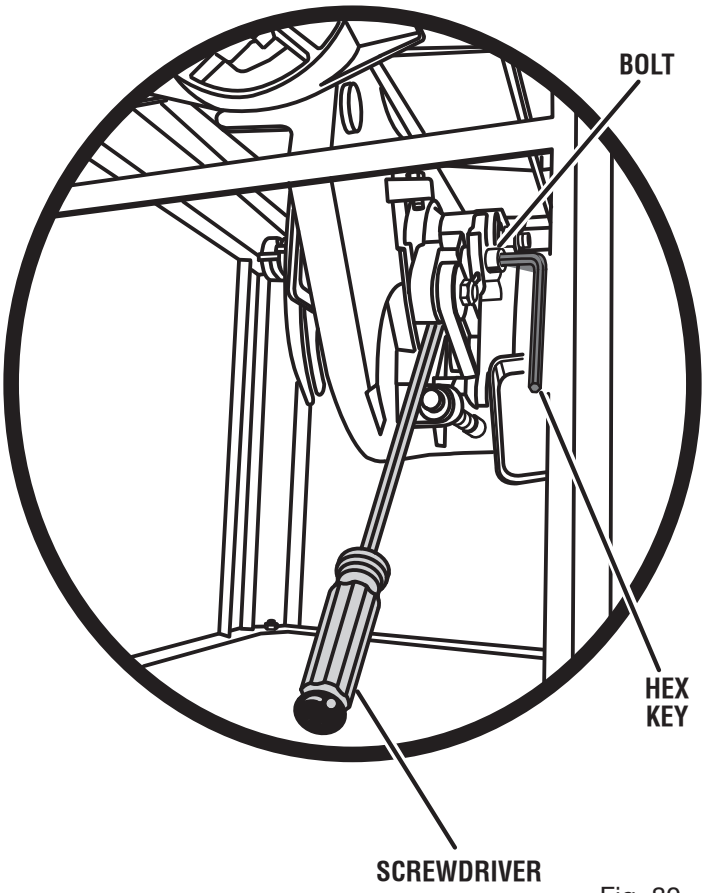

Fig. 80

ACCESSORIES

Look for these accessories where you purchased this product or call 1-866-539-1710:

- Dado Throat Plate.....080035003093

WARNING:

Current attachments and accessories available for use with this tool are listed above. Do not use any attachments or accessories not recommended by the manufacturer of this tool. The use of attachments or accessories not recommended can result in serious personal injury.

TROUBLESHOOTING

Problem	Cause	Solution
Excess vibration.	Blade is out of balance. Blade is damaged. Saw is not mounted securely. Work surface is uneven. Blade is warped.	Replace blade. Replace blade. Tighten all hardware. Reposition on flat surface. Replace blade.
Rip fence does not move smoothly.	Rip fence not mounted correctly. Rails are dirty or sticky. Clamp screw is out of adjustment.	Remount the rip fence. Clean and wax rails. Adjust clamp screw.
Rip fence does not lock at rear.	Clamp screw is out of adjustment.	Adjust clamp screw.
Cutting binds or burns work.	Blade is dull. Blade is heeling. Work is fed too fast. Rip fence is misaligned. Riving Knife is out of alignment. Wood is warped.	Replace or sharpen blade. See **Adjusting the Blade Parallel to the Miter Gauge Groove (Removing Heel)** in the Operation section. Slow the feed rate. Align the rip fence. See “To check and align the riving knife and saw blade” in the *Assembly* section. Replace the wood. Always cut with convex side to table surface.
Wood edges away from rip fence when ripping.	Rip fence is misaligned.	Check and adjust the rip fence.

TROUBLESHOOTING

Problem	Cause	Solution
Saw does not make accurate 90˚ or 45˚ cuts.	Positive stops inside cabinet need adjusting (Bevel Cuts). Miter gauge is misaligned (Miter Cuts).	Adjust positive stops. Adjust the miter gauge.
Height and/or bevel adjusting hand-wheel is hard to turn.	Gears or screw post inside cabinet are clogged with saw dust.	Clean the gears or screw post.
Saw does not start.	Motor cord or wall cord is not plugged in. Circuit fuse is blown. Circuit breaker is tripped. Cord or switch is damaged.	Plug in motor cord or wall cord. Replace circuit fuse. Reset circuit breaker. Have the cord or switch replaced by qualified service center.
Blade makes poor cuts.	Blade is dull or dirty. Blade is wrong type for cut being made. Blade is mounted backwards.	Clean, sharpen, or replace blade. Replace with correct type. Remount blade.
Blade does not lower when turning height adjusting handwheel.	Locking lever is not at full left position. Blade cover is dirty.	Move locking lever to left. See cleaning instructions in the *Maintenance* section.
Motor labors in rip cut.	Blade not proper for rip cut.	Change blade; rip blade typically has fewer teeth.

WARRANTY

RIDGID® HAND HELD AND STATIONARY POWER TOOL 3 YEAR LIMITED SERVICE WARRANTY

Proof of purchase must be presented when requesting warranty service.

Limited to RIDGID® hand held and stationary power tools purchased 2/1/04 and after. This product is manufactured by One World Technologies, Inc. The trademark is licensed from RIDGID, Inc. All warranty communications should be directed to One World Technologies, Inc., attn: RIDGID Hand Held and Stationary Power Tool Technical Service at (toll free) 1-866-539-1710.

90-DAY SATISFACTION GUARANTEE POLICY

During the first 90 days after the date of purchase, if you are dissatisfied with the performance of this RIDGID® Hand Held or Stationary Power Tool for any reason you may return the tool to the dealer from which it was purchased for a full refund or exchange. To receive a replacement tool you must present proof of purchase and return all original equipment packaged with the original product. The replacement tool will be covered by the limited warranty for the balance of the 3 YEAR service warranty period.

WHAT IS COVERED UNDER THE 3 YEAR LIMITED SERVICE WARRANTY

This warranty on RIDGID® Hand Held and Stationary Power Tools covers all defects in workmanship or materials and normal wear items such as brushes, chucks, motors, switches, cords, gears and even cordless batteries in this RIDGID® tool for three years following the purchase date of the tool. Warranties for other RIDGID® products may vary.

HOW TO OBTAIN SERVICE

To obtain service for this RIDGID® tool you must return it; freight prepaid, or take it in to an authorized service center for RIDGID® branded hand held and stationary power tools. You may obtain the location of the authorized service center nearest you by calling (toll free) 1-866-539-1710 or by logging on to the RIDGID® website at www.ridgid.com. When requesting warranty service, you must present the original dated sales receipt. The authorized service center will repair any faulty workmanship, and either repair or replace any part covered under the warranty, at our option, at no charge to you.

WHAT IS NOT COVERED

This warranty applies only to the original purchaser at retail and may not be transferred. This warranty only covers defects arising under normal usage and does not cover any malfunction, failure or defect resulting from misuse, abuse, neglect, alteration, modification or repair by other than an authorized service center for RIDGID® branded hand held and stationary power tools. Consumable accessories provided with the tool such as, but not limited to, blades, bits and sand paper are not covered.

RIDGID, INC. AND ONE WORLD TECHNOLOGIES, INC. MAKE NO WARRANTIES, REPRESENTATIONS OR PROMISES AS TO THE QUALITY OR PERFORMANCE OF ITS POWER TOOLS OTHER THAN THOSE SPECIFICALLY STATED IN THIS WARRANTY.

ADDITIONAL LIMITATIONS

To the extent permitted by applicable law, all implied warranties, including warranties of MERCHANTABILITY or FITNESS FOR A PARTICULAR PURPOSE, are disclaimed. Any implied warranties, including warranties of merchantability or fitness for a particular purpose, that cannot be disclaimed under state law are limited to three years from the date of purchase. One World Technologies, Inc. and RIDGID, Inc. are not responsible for direct, indirect, incidental or consequential damages. Some states do not allow limitations on how long an implied warranty lasts and/or do not allow the exclusion or limitation of incidental or consequential damages, so the above limitations may not apply to you. This warranty gives you specific legal rights, and you may also have other rights which vary from state to state.

One World Technologies, Inc.
P.O. Box 1427
Anderson, SC 29622

RÈGLES DE SÉCURITÉ GÉNÉRALES

AVERTISSEMENT :

Lire les avertissements de sécurité, les instructions et les précisions et consulter les illustrations fournis avec cet outil électrique. Le fait de ne pas se conformer à l'ensemble des consignes présentées ci-dessous risque d'entraîner des décharges électriques, un incendie et/ou des blessures graves.

Conserver les avertissements et les instructions à des fins de référence ultérieure. Le terme « outil motorisé », utilisé dans tous les avertissements ci-dessous désigne tout outil fonctionnant sur secteur (câblé) ou sur piles (sans fil).

SÉCURITÉ DU LIEU DE TRAVAIL

- **Garder le lieu de travail propre et bien éclairé.** Les endroits encombrés ou sombre s sont propices aux accidents.
- **Ne pas utiliser d'outils électriques dans des atmosphères explosives, par exemple en présence de liquides, gaz ou poussières inflammables.** Les outils électriques produisent des étincelles risquant d'enflammer les poussières ou vapeurs.
- **Garder les enfants et badauds à l'écart pendant l'utilisation d'un outil électrique.** Les distractions peuvent causer une perte de contrôle.

SÉCURITÉ ÉLECTRIQUE

- **Les fiches des outils électriques doivent correspondre à la prise secteur utilisée. Ne jamais modifier la fiche, de quelque façon que ce soit. Ne jamais utiliser d'adaptateurs de fiche avec des outils mis à la terre.** Les fiches et prises non modifiées réduisent le risque de choc électrique.
- **Éviter tout contact du corps avec des surfaces mises à la terre, telles que tuyaux, radiateurs, cuisinières et réfrigérateurs.** Le risque de choc électrique est accru lorsque le corps est mis à la terre.
- **Ne pas exposer les outils électriques à l'eau ou l'humidité.** La pénétration d'eau dans ces outils accroît le risque de choc électrique.
- **Ne pas maltraiter le cordon d'alimentation. Ne jamais utiliser le cordon d'alimentation pour transporter l'outil et ne jamais débrancher ce dernier en tirant sur le cordon. Garder le cordon à l'écart de la chaleur, de l'huile, des objets tranchants et des pièces en mouvement.** Un cordon endommagé ou emmêlé accroît le risque de choc électrique.
- **Pour les travaux à l'extérieur, utiliser un cordon spécialement conçu à cet effet.** Utiliser un cordon conçu pour l'usage extrérieur pour réduire les risques de choc électrique.
- **S'il est nécessaire d'utiliser l'outil électrique dans un endroit humide, employer un dispositif interrupteur de défaut à la terre (GFCI).** L'utilisation d'un GFCI réduit le risque de décharge électrique.

SÉCURITÉ PERSONNELLE

- **Rester attentif, prêter attention au travail et faire preuve de bon sens lors de l'utilisation de tout outil électrique. Ne pas utiliser cet outil en état de fatigue ou sous l'influence de l'alcool, de drogues ou de médicaments.** Un moment d'inattention pendant l'utilisation d'un outil électrique peut entraîner des blessures graves.
- **Utiliser l'équipement de sécurité. Toujours porter une protection oculaire.** L'équipement de sécurité, tel qu'un masque filtrant, de chaussures de sécurité, d'un casque ou d'une protection auditive, utilisé dans des conditions appropriées réduira le risque de blessures.
- **Éviter les démarrages accidentels. S'assurer que le commutateur est en position d'arrêt avant de brancher l'outil et/ou bloc-piles.** Porter un outil avec le doigt sur son commutateur ou brancher un outil dont le commutateur est en position de marche peut causer un accident.
- **Retirer les clés de réglage avant de mettre l'outil en marche.** Une clé laissée sur une pièce rotative de l'outil peut causer des blessures.
- **Ne pas travailler hors de portée. Toujours se tenir bien campé et en équilibre.** Ceci permettra de mieux contrôler l'outil en cas de situation imprévue.
- **Porter une tenue appropriée. Ne porter ni vêtements amples, ni bijoux. Garder les cheveux, les vêtements et les gants à l'écart des pièces en mouvement.** Les vêtements amples, bijoux et cheveux longs peuvent se prendre dans les pièces en mouvement.
- **Si les outils sont équipés de dispositifs de dépoussiérage, s'assurer qu'ils sont connectés et correctement utilisés.** L'usage de ces dispositifs de dépoussiérage peut réduire les dangers présentés par la poussière.
- **Malgré votre expérience acquise par l'utilisation fréquente des outils, soyez toujours vigilant et respectez les principes de sécurité relatifs aux outils.** Il s'agit d'une fraction de seconde pour qu'un geste irréfléchi puisse causer de graves blessures.

UTILISATION ET ENTRETIEN DES OUTILS ÉLECTRIQUES

- **Ne pas forcer l'outil. Utiliser l'outil approprié pour l'application.** Un outil approprié exécutera le travail mieux et de façon moins dangereuse s'il est utilisé dans les limites prévues.
- **Ne pas utiliser l'outil si le commutateur ne permet pas de le mettre en marche ou de l'arrêter.** Tout outil qui ne peut pas être contrôlé par son commutateur est dangereux et doit être réparé.
- **Avant de procéder à un réglage, à un changement d'accessoire ou au rangement de l'outil, débranchez la prise de la source d'alimentation ou, si le bloc-piles est amovible, retirez-le de l'outil.** Ces mesures de sécurité préventives réduisent les risques de démarrage accidentel de l'outil.

RÈGLES DE SÉCURITÉ GÉNÉRALES

- **Ranger les outils motorisés hors de la portée des enfants et ne laisser personne n'étant pas familiarisé avec l'outil ou ces instructions utiliser l'outil.** Dans les mains de personnes n'ayant pas reçu des instructions adéquates, les outils sont dangereux.
- **Entretenir les outils motorisés et accessoires. Vérifier qu'aucune pièce mobile n'est mal alignée ou bloquée, qu'aucune pièce n'est brisée et s'assurer qu'aucun autre problème ne risque d'affecter le bon fonctionnement de l'outil. En cas de dommages** faire réparer l'outil avant de l'utiliser de nouveau. Beaucoup d'accidents sont causés par des outils mal entretenus.
- **Garder les outils bien affûtés et propres.** Des outils correctement entretenus et dont les tranchants sont bien affûtés risquent moins de se bloquer et sont plus faciles à contrôler.
- **Utiliser l'outil, les accessoires et embouts, etc. conformément à ces instrutions pour les applications pour lesquelles ils sont conçus, en tenant compte des conditions et du type de travail à exécuter.** L'usage d'un outil motorisé pour des applications pour lesquelles il n'est pas conçu peut être dangereux.
- **Gardez les poignées et les surfaces de prise sèches, propres et exemptes d'huile et de graisse.** Des poignées et des surfaces de prise glissantes empêchent la manipulation et le contrôle sécuritaires de l'outil dans des circonstances imprévues.

DÉPANNAGE

- **Les réparat ions doivent être confiées à un technicien qualifié, utilisant exclusivement des pièces identiques à celles d'origine.** Ceci assurera le maintien de la sécurité de l'outil.

RÈGLES DE SÉCURITÉ SCIE À TABLE

PROTÈGE-LAME, COUTEAU DIVISEUR ET CLIQUETS ANTIREBOND

- **Laisser les protecteurs en place. Les protecteurs doivent être en bon état de marche et être bien installés.** Un protecteur lâche, endommagé ou qui ne fonctionne pas correctement doit être réparé ou remplacé.
- **Toujours utiliser le protège-lame, le couteau diviseur et les cliquets antirebond pour chaque coupe complète.** Pour les coupes complètes où la lame coupe l'épaisseur entière de la pièce à travailler, le protecteur et les autres dispositifs de sécurité aident à réduire le risque de blessures.
- **Immédiatement rattacher le système de protection après une coupe (tels que les biseaux, les rainures ou les refentes) qui requiert d'enlever le protecteur, le couteau diviseur ou les cliquets antirebond.** Le protège-lame, le couteau diviseur et les cliquets antirebond aident à réduire le risque de blessures.
- **S'assurer que la lame ne touche pas au protège-lame, au couteau diviseur ou à la pièce à travailler avant d'allumer l'interrupteur.** Un contact accidentel de ces éléments avec la lame pourrait causer des conditions dangereuses.
- **Ajuster le couteau diviseur conformément aux instructions du manuel.** Un mauvais espacement, positionnement ou alignement peut rendre le couteau diviseur inefficace en réduisant la probabilité d'un rebond.
- **Pour que le couteau diviseur et les cliquets antirebond fonctionnent, ils doivent être pris dans la pièce à travailler.** Le couteau diviseur et les cliquets antirebond sont inefficace lorsqu'on coupe des pièces à travailler trop petites pour être prises avec le couteau diviseur et les cliquets antirebond. Sous ces conditions, un rebond ne peut être empêché par couteau diviseur et les cliquets antirebond.
- **Utiliser la bonne lame pour le couteau diviseur.** Pour que le couteau diviseur fonctionne correctement, le diamètre de la lame doit correspondre au bon couteau, le corps de la lame doit être plus étroit que l'épaisseur du couteau et l'épaisseur de la coupe de la lame doit être plus large que l'épaisseur du couteau.

PROCÉDURES DE COUPE

- **DANGER : Ne jamais placer les doigts ou les mains à proximité de la lame ou dans la ligne de coupe.** Un moment d'inattention ou un glissement peut diriger votre main vers la lame, ce qui peut provoquer des blessures graves.
- **Pousser la pièce à travailler vers la lame dans le sens inverse de la rotation.** Pousser la pièce à travailler dans la même direction que la rotation de la lame au-dessus de la table peut tirer la pièce, et votre main, vers la lame.
- **Ne jamais utiliser un guide d'onglet pour pousser le morceau la pièce à travailler lors de la refente et ne pas utiliser le guide longitudinal comme arrêt de longueur lorsqu'on coupe transversalement avec le guide d'onglet.** Guider la pièce à travailler à la fois avec le guide longitudinal et le guide d'onglet augmente la probabilité de grippage et de rebond.
- **Lors de la refente, toujours appliquer la force pour pousser la pièce à travailler entre le guide et la lame. Utiliser un poussoir lorsque la distance entre le guide et la lame est inférieure à 150 mm, et utiliser un bloc poussoir lorsque la distance est inférieure à 50 mm.** Les dispositifs d'aide au travail garderont vos mains à une distance sécuritaire de la lame.
- **Utiliser seulement le poussoir fourni par le fabricant ou construit conformément aux instructions.** Ce poussoir offre une distance suffisante entre la main et la lame.

RÈGLES DE SÉCURITÉ SCIE À TABLE

- **Ne jamais utiliser un poussoir endommagé ou coupé.** Un poussoir endommagé peut briser et faire glisser votre main sur la lame.
- **Ne pas faire de coupe « à main levée ». Toujours utiliser le guide longitudinal ou le guide d'onglet pour placer et guider la pièce à travailler.** « À main levée » signifie l'utilisation des mains pour soutenir ou guider la pièce à travailler au lieu d'un guide longitudinal ou d'onglet. La coupe « à main levée » provoque un mauvais alignement, du grippage et un rebond.
- **Ne jamais tenter de passer autour ou par-dessus une lame qui tourne.** Tenter d'atteindre la pièce à travailler ainsi peut provoquer un contact accidentel avec la lame en mouvement.
- **Assurer un soutien auxiliaire pour la pièce à travailler à l'arrière ou sur les côtés de la scie à table pour les morceaux longs ou larges pour qu'ils restent de niveau.** Les pièces à travailler longues ou larges ont tendance à pivoter sur le bord de la table, provoquant une perte de contrôle, ou un grippage ou un rebond de la lame.
- **Pousser la pièce à travailler à une vitesse égale. Ne pas plier ou tourner la pièce à travailler. Si un blocage survient, éteindre immédiatement l'outil, le débrancher et dégager le blocage.** Un blocage de la lame en raison du morceau peut provoquer un rebond ou faire caler le moteur.
- **Ne pas retirer les morceaux de matériau coupé pendant que la lame tourne.** Le matériau peut rester coincé entre le guide ou l'intérieur du protège-lame et la lame, tirant vos doigts vers la lame. Éteindre la scie et attendre que la lame cesse de bouger avant de retirer le matériau.
- **Utiliser un guide auxiliaire en contact avec le dessus de la table lors de la refente de pièces à travailler de moins de 2 mm d'épaisseur.** Une pièce à travailler mince peut se coincer sous le guide longitudinal et créer un rebond.

REBOND

Le rebond est une réaction soudaine de la pièce à travailler en raison d'une lame coincée, pincée ou d'une ligne de coupe mal alignée avec la lame, ou lorsqu'une partie de la pièce à travailler grippe entre la lame et le guide longitudinal ou un autre objet fixe.

Plus fréquemment durant un rebond, la pièce à travailler est soulevée de la table par la portion arrière de la lame et projetée vers l'utilisateur.

Le rebond est le résultat d'une mauvaise utilisation ou de procédures d'utilisation ou de conditions incorrectes, et peut être évité en prenant les précautions nécessaires énumérées ci-dessous.

- **Ne jamais se tenir directement aligné avec la lame. Toujours placer le corps du même côté de la lame que le guide.** Un rebond peut propulser la pièce à travailler à grande vitesse vers quiconque se tient devant et aligné avec la lame.
- **Ne jamais tenter de passer par-dessus ou vers l'arrière de la lame pour tirer ou soutenir la pièce à travailler.** Un contact accidentel avec la lame peut se produire ou un rebond peut attirer vos doigts sur la lame.
- **Ne jamais tenir la pièce à travailler et appuyer dessus contre la lame en mouvement.** Appuyer la pièce à travailler contre la lame crée un grippage et un rebond.
- **Aligner le guide afin qu'il soit parallèle avec la lame.** Un guide mal aligné peut pincer la pièce à travailler contre la lame et causer un rebond.
- **Utiliser un guide de pression pour guider la pièce à travailler contre la table et le guide lorsqu'on fait des coupes non complètes, par exemple pour les biseaux, les rainures ou les refentes.** Un guide de pression aide à contrôler la pièce à travailler s'il y a un rebond.
- **Faire très attention lorsqu'on procède à une coupe dans les zones cachées des pièces à travailler assemblées.** La lame peut couper des objets qui provoqueront un rebond.
- **Soutenir les grands panneaux afin de minimiser le risque de pinçage et de rebond.** Les grands panneaux ont tendance à fléchir sous leur propre poids. Placer des soutiens sous toutes les portions du panneau qui dépassent de la table.
- **Faire très attention lorsqu'on coupe une pièce à travailler qui est tordue ou gauchie, qui contient des nœuds ou qui n'a pas un bord droit pour guider avec un guide d'onglet ou longitudinal.** Une pièce à travailler qui est tordue ou gauchie ou qui contient des nœuds est instable et cause un désalignement du trait de coupe, du grippage et des rebonds.
- **Ne jamais couper plus d'une pièce à travailler, empilées verticalement ou horizontalement.** La lame pourrait agripper une ou plusieurs pièces et provoquer un rebond.
- **Lorsqu'on redémarre la scie avec la lame dans la pièce à travailler, centrer la lame sur le trait de coupe afin que les dents de la lame ne soient pas prises dans le matériau.** Si la scie grippe, elle peut soulever la pièce à travailler et provoquer un rebond lorsque la lame est redémarrée.
- **Garder les lames propres, affûtées et bien installées. Ne jamais utiliser de lames gauchies ou qui ont des dents craquées ou brisées.** Les lames affûtées et bien installées minimisent le grippage, le calage et le rebond.

FONCTIONNEMENT DE LA SCIE CIRCULAIRE À TABLE

- **Éteindre la scie circulaire à table et débrancher le cordon d'alimentation lorsqu'on retire la plaque de lumière, qu'on change la lame ou qu'on fait des ajustements au couteau diviseurs, aux cliquets antirebond ou au protège-lame, et lorsque l'appareil est laissé sans surveillance.** Ces mesures de précaution éviteront des accidents.
- **Ne jamais laisser la scie circulaire à table en marche sans surveillance. Éteindre l'outil et ne pas le laisser tant que la lame n'est pas complètement arrêtée.** Une scie qui fonctionne sans surveillance est un danger non contrôlé.
- **Placer la scie circulaire à table dans un endroit bien éclairé et de niveau, où on peut avoir pied et garder un bon équilibre. Elle devrait être installée dans un endroit assez spacieux pour facilement manipuler la taille de la pièce à travailler.** Les endroits restreints et sombres, et même les planchers glissants, appellent les accidents.

RÈGLES DE SÉCURITÉ SCIE À TABLE

- **Nettoyer et retirer la sciure régulièrement de sous la scie circulaire à table ou du dépoussiéreur.** La sciure est un combustible et peut s'enflammer.
- **La scie circulaire à table doit être fixe.** Une scie circulaire à table qui n'est pas bien fixée peut bouger ou basculer.
- **Retirer les outils, les bouts de bois, etc. de la table avant d'allumer la scie.** Une distraction ou un blocage potentiel peuvent être dangereux.
- **Toujours utiliser les lames avec les bonnes taille et forme (en diamant vs ronde) des trous de l'arbre.** Les lames qui ne correspondent pas aux éléments de fixation de la scie tourneront de manière déportée, provoquant une perte de contrôle.
- **Ne jamais utiliser un élément de fixation, soit un collet, une rondelle de lame, un écrou ou un boulon, endommagé ou incorrect.** Ces éléments sont conçus particulièrement pour la scie, pour un fonctionnement sécuritaire et un rendement optimal.
- **Ne jamais se tenir debout sur la scie circulaire à table, ne pas l'utiliser comme tabouret.** Si l'outil bascule ou qu'on entre en contact accidentellement avec la lame, des blessures graves pourraient survenir.
- **S'assurer que la lame est installée pour tourner dans la bonne direction. Ne pas utiliser de meules, de brosse métallique ou de roue de ponçage sur une scie circulaire à table.** Une lame mal installée ou l'utilisation d'accessoires non recommandés peut causer des blessures graves.

RÈGLES DE SÉCURITÉ SUPPLÉMENTAIRES

- **Veiller à bien connaître l'outil.** Lire attentivement le manuel d'utilisation. Apprendre les applications et les limites de la scie, ainsi que les risques spécifiques relatifs à son utilisation.
- **Assurer la sécurité des enfants en installant des cadenas et des disjoncteurs ou en retirant les clés de contact.**
- **Utiliser un cordon prolongateur adéquat.** S'assurer que le cordon prolongateur est en bon état. Utiliser exclusivement un cordon d'une capacité suffisante pour supporter le courant de fonctionnement de l'outil. Un cordon de capacité insuffisante causerait une baisse de la tension de ligne, entraînant une perte de puissance et une surchauffe. Un calibre de fil (A.W.G) d'au minimum **14** est recommandé pour un cordon prolongateur de 7,5 m (25 pi) ou moins. En cas de doute, utiliser un cordon du calibre immédiatement supérieur. Moins le numéro de calibre est élevé, plus la capacité du fil est grande.
- **Toujours porter une protection oculaire avec écrans latéraux certifiée conforme à la norme ANSI Z87.1.** Si cette precaution n'est pas prise, des objets peuvent être projetés dans les yeux et causer des lésions graves.
- **Assujettir les pièces.** Dans la mesure du possible, utiliser des serre-joints ou un étau pour maintenir la pièce. Cette pratique réduit les risques et laisse les deux mains libres.
- **Utiliser les accessoires recommandés.** Voir les accessoires recommandés dans le manuel d'utilisation. L'utilisation d'accessoires inadéquats peut causer des blessures.
- **N'utiliser que les lames appropriées.** Ne pas utiliser de lames dont le trou n'est pas de la taille correcte. Ne jamais utiliser de rondelles ou boulons de lame défectueux ou de type incorrect. La taille maximum de lame pouvant être utilisée sur cette scie est de 254 mm (10 po).
- **Vérifier l'état des pièces.** Avant d'utiliser l'outil de nouveau examiner soigneusement les pièces et dispositifs de protection qui semblent endommagés afin de déterminer s'ils fonctionnent correctement et s'ils remplissent les fonctions prévues. Vérifier l'alignement des pièces mobiles, s'assurer qu'aucune pièce n'est bloquée ou cassée, vérifier la fixation de chaque pièce et s'assurer qu'aucun autre problème ne risque d'affecter le bon fonctionnement de l'outil. Pour éviter les risques de blessures, toute protection ou pièce endommagée doit être correctement réparée ou remplacée dans un centre de réparations agréé.
- **Ne jamais laisser l'outil en fonctionnement sans surveillance.** Couper l'alimentation électrique. Ne pas s'éloigner de l'outil avant qu'il soit parvenu à un arrêt complet.
- **Porter une protection respiratoire.** Porter un masque facial ou respiratoire si le travail produit de la poussière.
- **Porter une protection auditive.** Porter une protection auditive durant les périodes d'utilisation prolongée.
- **Pour les travaux à l'extérieur, utiliser un cordon spécialement conçu à cet effet, marqué « W-A » ou « W ».** Ces cordons réduisent les risques de choc électrique.
- **Toujours garder la garde de lame et l'couteau diviseur (diviseur) en place et en bon état de fonctionnement.**
- **Garder les mains à l'écart de la zone de coupe.** Garder les mains à l'écart des lames. Ne pas mettre les mains sous le travail, ou autour ou au dessus de la lame lorsqu'elle est en rotation. Ne pas essayer de retirer une pièce coupée pendant que la lame est en rotation.

SYMBOLES

Les termes de mise en garde suivants et leur signification ont pour but d'expliquer le degré de risques associé à l'utilisation de ce produit.

SYMBOLE	SIGNAL	SIGNIFICATION
⚠	**DANGER :**	Indique une situation dangereuse qui, si elle n'est pas évitée, aura pour conséquences des blessures graves ou mortelles.
⚠	**AVERTISSEMENT :**	Indique une situation dangereuse qui, si elle n'est pas évitée, pourrait entraîner des blessures graves ou mortelles.
⚠	**ATTENTION :**	Indique une situation dangereuse qui, si elle n'est pas évitée, pourraît entraîner des blessures légères ou de gravité modérée.
	AVIS :	(Sans symbole d'alerte de sécurité) Indique les informations jugées importantes sans toutefois représenter un risque de blessure (ex. : messages concernant les dommages matériels).

Certains des symboles ci-dessous peuvent être utilisés sur l'outil. Veiller à les étudier et à apprendre leur signification. Une interprétation correcte de ces symboles permettra d'utiliser l'outil plus efficacement et de réduire les risques.

SYMBOLE	NOM	DÉSIGNATION / EXPLICATION
⚠	Symbole d'alerte de sécurité	Indique un risque de blessure potentiel.
	Lire le manuel d'utilisation	Pour réduire les risques de blessures, l'utilisateur doit lire et veiller à bien comprendre le manuel d'utilisation avant d'utiliser ce produit.
	Protection oculaire	Toujours porter une protection oculaire avec écrans latéraux certifiée conforme à la norme ANSI Z87.1.
	Symbole Mains à l'écart	Le non-respect de cette mise en garde peut entraîner des blessures graves.
	Avertissement concernant l'humidité	Ne pas exposer à la pluie ou l'humidité.
V	Volts	Tension
A	Ampères	Intensité
Hz	Hertz	Fréquence (cycles par seconde)
min	Minutes	Temps
∿	Courant alternatif	Type de courant
n_o	Vitesse à vide	Vitesse de rotation à vide
⧈	Construction de classe II	Construction à double isolation
.../min	Par minute	Tours, coups, vitesse périphérique, orbites, etc., par minute

CARACTÉRISTIQUES ÉLECTRIQUES

CORDONS PROLONGATEURS

Utiliser exclusivement des cordons prolongateurs à trois fils doté d'une fiche à prise de terre brabchés sur une prise triphasée compatible avec la fiche de l'outil. Lors de l'utilisation d'un outil électrique à grande distance d'une prise secteur, veiller à utiliser un cordon prolongateur d'une capacité suffisante pour supporter l'appel de courant de l'outil. Un cordon de capacité insuffisante causerait une baisse de la tension de ligne, entraînant une perte de puissance et une surchauffe. Se reporter au tableau ci-dessous pour déterminer le calibre minimum de fil requis pour un cordon donné. Utiliser exclusivement des cordons à gaine ronde homologués par Underwriter's Laboratories (UL).

**Intensité nominale (sur la plaquette signalétique de l'outil)

	0-2,0	2,1-3,4	3,5-5,0	5,1-7,0	7,1-12,0	12,1-16,0
Longueur du cordon			**Calibre de fil (A.W.G.)**			
25'	16	16	16	16	14	14
50'	16	16	16	14	14	12
100'	16	16	14	12	10	—

***Utilisé sur circuit de calibre 12 – 20 A.*
NOTE : AWG = American Wire Gauge

Pour les travaux à l'extérieur, utiliser un cordon prolongateur spécialement conçu à cet effet. La gaine des cordons de ce type porte l'inscription « W-A » ou « W ».

Avant d'utiliser un cordon prolongateur, vérifier que ses fils ne sont ni détachés ni exposés et que son isolation n'est ni coupée, ni usée.

⚠ AVERTISSEMENT :

Maintenir le cordon prolongateur à l'écart de la zone de travail. Lors du travail avec un cordon électrique, placer le cordon de manière à ce qu'il ne risque pas de se prendre dans les pièces de bois, outils et autres obstacles. Ne pas prendre cette précaution peut entraîner des blessures graves.

⚠ AVERTISSEMENT :

Vérifier l'état des cordons prolongateurs avant chaque utilisation. Remplacer immédiatement tout cordon endommagé. Ne jamais utilise un outil dont le cordon d'alimentation est endommagé car tout contact avec la partie endommagée pourrait causer un choc électrique et des blessures graves.

CONNEXION ÉLECTRIQUE

Cet outil est équipé d'un moteur électrique de précision. Elle doit être branchée uniquement sur une **circuit d'alimentation protégé par un disjoncteur ou un fusible à fusion lente de 120 V c.a. seulement (courant domestique normal).** Ne pas utiliser cet produit sur une source de courant continu (c.c.). Une chute de tension importante causerait une perte de puissance et une surchauffe du moteur. Si l'outil ne fonctionne pas une fois branché, vérifier l'alimentation électrique.

VITESSE ET CÂBLAGE

La vitesse à vide de cet produit est d'environ 3 450 tr/min. La vitesse n'est pas constante et elle diminue sous une charge ou en présence d'une baisse de tension. Le câblage de l'atelier est aussi important que la puissance nominale du moteur. Une ligne conçue seulement pour l'éclairage ne peut pas alimenter correctement le moteur d'un outil électrique. Un fil électrique d'une capacité suffisante pour une courte distance ne le sera pas nécessairement pour une distance plus longue. Une ligne dont la capacité est suffisante pour un outil électrique ne l'est pas nécessairement pour deux ou trois.

INSTRUCTIONS DE MISE À LA TERRE

Ce produit doit être fondé. En cas de problème de fonctionnement ou de panne, la mise à la terre fournit un chemin de résistance au courant électrique, pour réduire le risque de choc électrique. Cet produit est équipé d'un cordon électrique avec conducteur et fiche de mise à la terre. Le cordon doit être branché sur une prise correctement installée et mise à la terre conformément à tous les codes et réglementations locaux en vigueur.

Ne pas modifier la fiche fournie. Si elle ne peut pas être insérée dans la prise secteur, faire installer une prise adéquate par un électricien qualifié.

⚠ AVERTISSEMENT :

L'usage d'un cordon prolongateur incorrect peut présenter des risques de choc électrique. Si le cordon doit être réparé ou remplacé, ne pas connecter le fil de terre de l'outil sur une borne sous tension.Le fil à gaine verte, avec ou sans traceur jaune est le fil de terre.

Consulter un électricien qualifié ou le personnel de service si les instructions de mise à la terre ne sont pas bien comprises, ou en cas de doute au sujet de la mise à la terre.

Tout cordon endommagé doit être réparé ou remplacé immédiatement.

Ce produit est pour l'usage sur un nominal 120 circuit de volt et a un fonder bouche similaire au bouchon illustré dans la figure 1. Seulement connecter le produit à une sortie ayant la même configuration comme le bouchon. Ne pas utiliser un adaptateur avec ce produit.

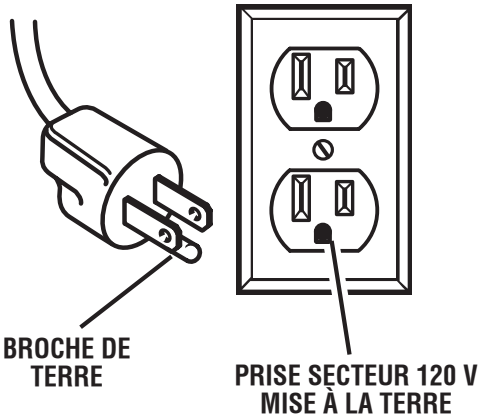

Fig. 1

CARACTÉRISTIQUES ÉLECTRIQUES

⚠ AVERTISSEMENT :

Encas d'incertitude concernant le câblage, faire vérifier la ligne par un électricien qualifié afin d'éviter tout danger électrique.

CHANGEMENT DE LA TENSION DU MOTEUR

Voir les figures 2 à 4.

⚠ AVERTISSEMENT :

Un choc électrique peut être mortel. Pour réduire les risques de blessures graves, ne jamais brancher la fiche de l'outil avant que l'assemblage soit terminé.

NOTE : La scie à table a été câblée en usine pour le conctionnement en 120 V, 60 Hz. Pour changer la tension du moteur de 120 à 240 volts. Il s'agit d'une procédure facultative à effectuer une fois que la scie est assemblée.

- Débrancher la scie.
- Retirer les 6 vis qui retiennent le panneau arrière de la scie. Retirer le panneau.
- Abaisser le moteur à son point le plus bas.
- Le boîtier de raccordement se trouv sur le dessus du moteur. Retirer la vis Phillips de l'arrière du boîtier de raccordement et enlever le couvercle.
- Retirer et jeter le chatterton des connecteurs de fils. Retirer les connecteurs.
- Reconnecter les fils.
- Réinstaller les connecters et les envelopper de deus couches de chatterton homologué UL neuf.
- Consulter les schémas de câblage pour vérifier que les branchements sont corrects.
- Remettre le couvercle du boîtier de raccordement et l'assujettir au moyen de la vis Phillips.
- Couper la fiche 120 V du cordon d'alimentation et la remplacer par une prise à 3 broches, 240 V, 15 A, homologuée UL.
- Connecter les fils blanc et noir, respectivement, du cordon sur les bornes de « tension » des broches de la fiche. Connecter le fil vert sur la borne de la broche de terre de la fiche.
- Rréinstallez le panneau arrière.
- Brancher la scie sur une prise secteur 220-240 V, 15 A, avec mise à la terre. S'assurer que la prise se trouve sur une branche d'un circuit 240 V c.a. présentant une capacité d'au moins 15 A et protégé par un fusible temporisé ou un disjoncteur de 15 A.

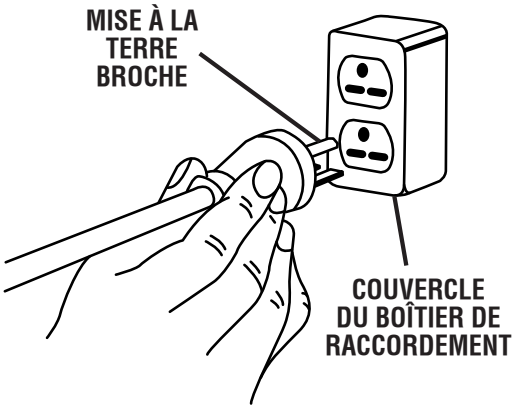

POUR UTILISATION SUR 220-240 V Fig. 2

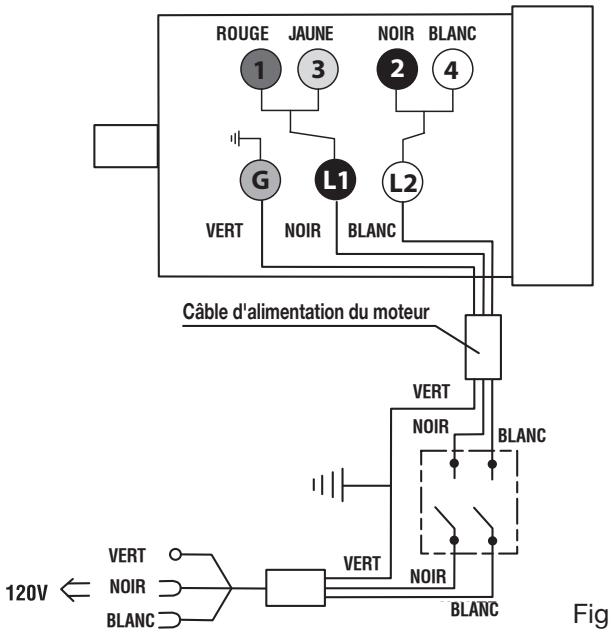

Fig. 3

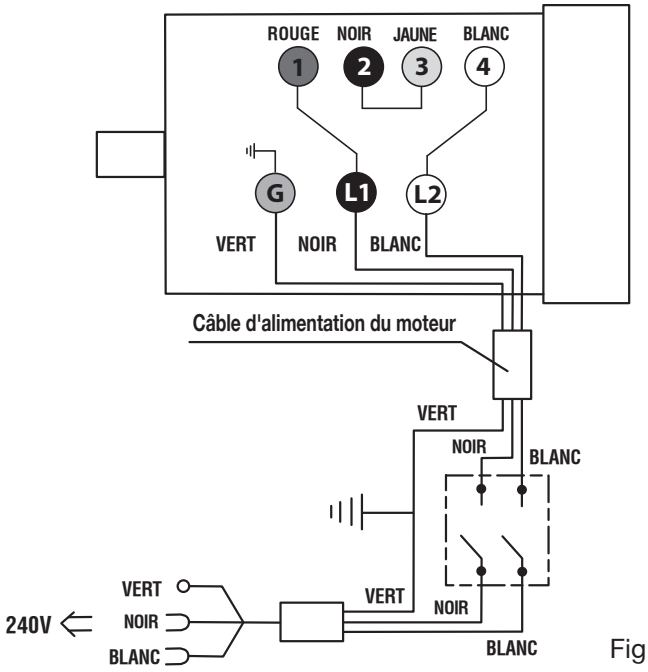

Fig. 4

GLOSSAIRE

Griffes antirebond (scies à table et radiales)

Dispositifs qui, s'ils sont correctement installés et entretenus, sont conçus pour empêcher que la pièce coupée soit propulsée en direction de l'opérateur durant la refente.

Axe

Pièce sur laquelle une lame ou un outil de coupe est monté.

Coupe en biseau

Coupe effectuée avec la lame sur toute position autre que perpendiculaire (90°) à la table.

Chanfrein

Coupe en biseau effectuée sur l'extrémité (ou une partie de l'extrémité) d'une pièce, de manière à ce qu'il présente un angle autre que 90°.

Coupe composée

Coupe transversale présentant un angle d'onglet et un angle de biseau.

Coupe transversale

Coupe ou profilage effectué en travers du grain de la pièce.

Tête de coupe (raboteuses et raboteuses/dégauchisseuses)

Pièce rotative munie de lames réglables. La tête de coupe enlève du matériau de la pièce.

Rainage (scies à table et scies à onglets composés)

Entaille qui produit une rainure ou gorge de forme rectangulaire dans la pièce de bois.

Cale-guide (scies à table)

Dispositif utilisé pour faciliter le contrôle de la pièce à couper en la guidant contre la table ou le guide lors des coupes longitudinales.

pi/min ou coups/min

Nombre de pieds par minute (ou coups par minute). Terme utilisé en référence au mouvement de la lame.

Main levée

Exécution d'une coupe sans que la pièce soit soutenue par un gide longitudinal, un guide d'onglet ou autre dispositif.

Gomme

Résidu collant formé par la sève du bois.

Talon

Alignement de la lame par rainure du guide à onglet.

Trait de scie

Quantité de matériau éliminé par la lame lors de coupes traversantes ou l'entaille produite lors de coupes non traversantes ou partielles.

Rebond

Réaction dangereuse se produisant lorsque la lame est pincée ou bloquée et projetant la pièce en train d'être coupée dans le sens de la rotation de la lame.

Coupe d'onglet

Coupe effectuée avec la lame sur toute position autre que perpendiculaire (90°) à la table.

Coupes non traversantes (scies à table et scies à onglets composés)

Toute coupe avec laquelle la lame ne traverse pas complètement la pièce. Il s'agit de faire une coupe sans que la lame coupe la pièce à travailler en deux.

Trou pilote (perceuses à colonne et scie à découper)

Petit trou pratiqué dans une pièce servant de guide pour assurer la précision d'un trou de plus grand diamètre ou pour l'insertion d'une lame de scie à découper.

Blocs poussoirs (pour dégauchisseuses/raboteuses)

Dispositifs utilisés pour pousser le matériau contre la tête de coupe lors de toute opération. Ce dispositif aide à tenir la main de l'opérateur bien à l'écart de la lame.

Blocs poussoirs et bâtons poussoirs (pour scies à table)

Dispositifs utilisés pour pousser le matériau contre la lame lors de la coupe. Toujours utiliser un poussoir (et non un bloc) pour effectuer une refente étroite sans l'aide d'un gabarit ou d'un autre accessoire semblable. Il est possible d'utiliser un bloc pour effectuer une refente étroite si un gabarit ou un autre accessoire semblable est utilisé. Ce dispositif aide à tenir la main de l'opérateur bien à l'écart de la lame.

Feuillure

Entaille située au bout ou sur le bord de la pièce de bois qui y produit une rainure ou une gorge de forme rectangulaire.

Refente (scies à table et scies à ruban)

Opération de coupe destinée à réduire l'épaisseur d'une pièce pour en produire plusieurs, plus minces.

Résine

Résidu collant formé par la sève du bois durcie.

Tours minute (r/min ou RPM)

Nombre de rotations effectuées par un objet en une minute.

Coupe longitudinale ou refente (scies à table)

Opération de coupe dans le sens de la longueur de la pièce et normalement dans le sens du grain du bois.

Couteau diviseur/écarteur (scies à table)

Pièce de métal légèrement plus mince que la lame, gardant le trait de scie ouvert pour empêcher le rebond.

Trajectoire de la lame de scie

Zone au-dessus, au-dessous, en avant ou en arrière de la lame. En ce qui concerne la pièce, la partie qui sera ou a été coupée par la lame.

Sifflet (raboteuses)

Enfoncement à l'extrémité d'une pièce causé par les lames de la tête de coupe lorsque la pièce n'est pas correctement soutenue.

Effiler la Coupe

Une coupe où le matériel est coupe a une ancho différente au début de la coupe de la la fin.

Coupe traversante

Toute opération de coupe avec laquelle la lame traverse toute l'épaisseur de la pièce. Cette sorte de coupe séparera une pièce à travailler en deux morceaux.

Pièce ou matériau

L'article sur lequel le travail est effectué.

Table

Surface sur laquelle la pièce repose lors des opérations de coupe, de perçage, de rabotage ou de ponçage.

CARACTÉRISTIQUES

FICHE TECHNIQUE

Axe de lame..... 16 mm (5/8 po)
Diamètre de la lame..... 254 mm (10 po)
Inclinaison de la lame.....0˚ - 45˚
Valeurs nominales ..... 120/240 V ~, 13/6,5 A, 60 Hz
Vitesse à vide .....3 450 r/min. (RPM)
Profondeur de coupe à 0° .....82,5 mm (3-1/4 po)
Profondeur de coupe à 45° .....57 mm (2-1/4 po)

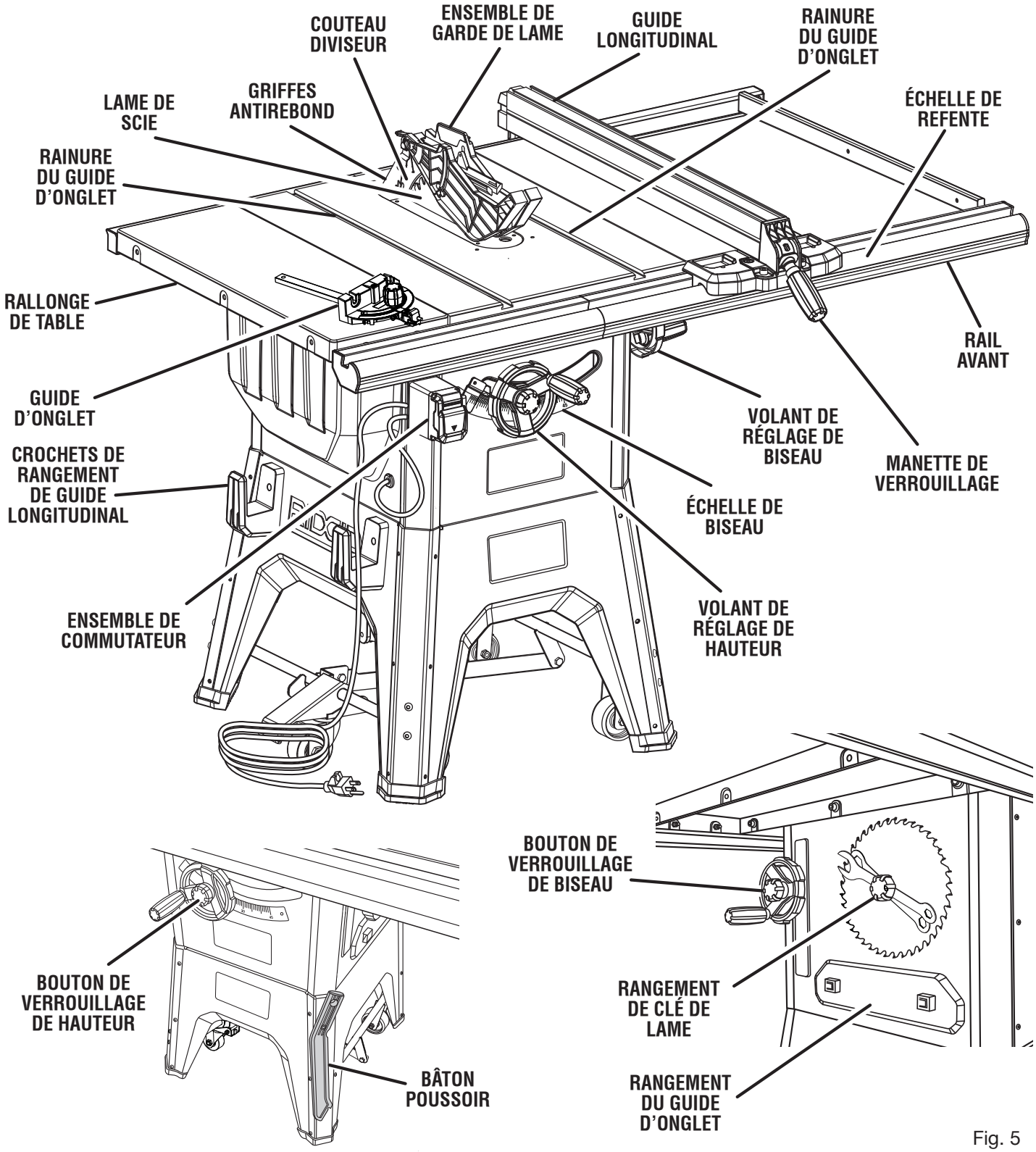

Fig. 5

CARACTÉRISTIQUES

SE FAMILIARISER AVEC LA SCIE À TABLE

Voir la figure 5.

La sécurité d'utilisation de ce produit exige la compréhension des informations apposées sur l'outil et contenues dans ce manuel d'utilisation, ainsi que la connaissance du travail à exécuter. Avant d'utiliser ce produit, se familiariser avec toutes ses fonctions et règles de sécurité.

GRIFFES ANTIREBOND – Le rebond est un risque que les pièces coupées soient propulsées en direction de l'opérateur durant la refente. Les dents sur les détachable griffes antirebond sont orientées à l'écart de la pièce. Si la pièce est tirée en direction de l'opérateur, les griffes mordent dans le bois pour empêcher ou réduire le rebond.

VOLANT DE RÉGLAGE/POIGNÉE DE VERROUILLAGE DE BISEAU – Le volant de réglage de biseau, situé sur le côté du boîtier, permet de régler l'angle de biseau de la lame. La poignée de verrouillage de biseau permet de verrouiller la lame à l'angle choisi.

RAPPORTEUR D'ANGLE DE BISEAU - Le rapporteur facile à lire du devant du bâti indique l'angle exact de la lame.

LAME - Pour une performance maximum, il est recommandé d'utiliser la lame combinée à carbure de 10 po (254 mm) fournie avec la scie. La lame se relève et s'abaisse avec le volant de réglage de hauteur. Les angles de biseau sont verrouillés à l'aide de bouton de verrouillage de biseau. Des lames supplémentaires de même haute qualité sont disponibles pour des tâches spécifiques telles que le sciage en long. Vous pouvez trouver toute l'information chez votre concessionnaire local.

La trait de scie lame doit être dans les limites affranchies sur le couteau diviseur.

AVERTISSEMENT :

Ne pas utiliser de lames dont la vitesse de rotation nominale est inférieure à celle de l'outil. Le non-respect de cet avertissement pourrait entraîner des blessures graves.

GARDE DE LAME - Toujours laisser la détachable garde de lame abaissée sur la lame pour des coupes traversantes.

VOLANT DE RÉGLAGE/POIGNÉE DE VERROUILLAGE DE HAUTEUR - Le volant de réglage de hauteur, situé à l'avant du boîtier, permet d'abaisser et de monter la lame pour régler sa hauteur ou la remplacer. La poignée de verrouillage de hauteur permet de verrouiller la lame à la hauteur choisie.

GUIDE D'ONGLET - Le guide d'onglet aligne le pièce pour les coupes transversales. Le rapporteur facile à lire indique l'angle exact pour la coupe de l'onglet et présente des butées réglable à 90° et 45°.

RAINURES DE GUIDE D'ONGLET – Le guide d'onglet se déplace dans les rainures de la table de scie.

GUIDE LONGITUDINAL - Un robuste guide métallique, verrouillé par une poignée, guide la pièce à couper. Des rainures s'étendent sur le haut et les côtés du guide longitudinal pour permettre l'utilisation de serre-joints et d'accessoires optionnels.

COUTEAU DIVISEUR - Pièce de détachable métal de l'ensemble de garde de lame, légèrement plus mince que la lame, gardant le trait de scie ouvert pour empêcher le rebond. Quand dans le hors du passage tête de coupe, ou « en haut » la position, le c'est plus haut que la lame de scie. Quand dans le coupes non traversante, ou « en bas » la position, le c'est au dessous des dents de lame de scie.

ÉCHELLE - Sur le rail avant, l'échelle facile à lire donne des mesures précises pour les coupes longitudinales.

ENSEMBLE DE COMMUTATEUR - La scie à table est dotée d'un ensemble de commutateur facile d'accès, se trouvant au-dessous du rail avant. Pour verrouiller le commutateur en position **ARRÊT**, retirer la clé du commutateur. Placer la clé dans un lieu inaccessible aux enfants et personnes non qualifiées pour utiliser l'outil.

ÉCHELLE LONGITUDINALE - Située sur le rail avant, l'échelle longitudinale, facile à lire, permet la mesure précise des coupes longitudinales.

CARACTÉRISTIQUES

COMPOSANTS FONCTIONNELS

La partie supérieure de la lame traverse la table et elle est entourée par un insert appelé plaque à gorge. La hauteur de la lame est ajustée par un volant de réglage situé à l'avant du bâti. Des instructions détaillées pour les coupes élémentaires se trouvent dans la section *Utilisation* de ce manuel : coupes transversales, coupes d'onglet, coupes en biseau et coupes composées.

Le guide longituninal permet de positionner les pièces à couper dans le sens de la longueur. Une échelle graduée à l'avant de la table de la scie indique la distance entre le guide longitudinal et la lame.

Il est impératif d'utiliser la garde de lame pour toutes les coupes traversantes. L'ensemble de garde de lame comprend : le couteau diviseur, les griffes antirebond et la garde de lame.

ENSEMBLE DE COMMUTATEUR

Voir la figure 6.

Ce produit est équipé d'un ensemble de commutateur avec dispositif de verrouillage intégré. Ce dispositif est conçu pour empêcher l'utilisation non autorisée et potentiellement dangereuse par des enfants ou personnes non compétentes.

NOTE : La scie à table est dotée d'un couvercle d'interrupteur. Soulever le couvercle pour utiliser le commutateur.

POUR METTRE LA SCIE EN MARCHE :

- La clé étant insérée dans le commutateur, le relever pour mettre la scie en **MARCHE (I)**.

POUR ARRÊTER LA SCIE:

- Abaisser le commutateur en position d'**ARRÊT (O)**.

POUR VERROUILLER LA SCIE:

- Abaisser le commutateur.
- Retirer la clé du commutateur et la ranger en lieu sûr.

⚠ AVERTISSEMENT :

Lorsque l'outil n'est pas en usage, toujours retirer la clé et la ranger en lieu sûr. En cas de panne secteur, mettre le commutateur en position d'**ARRÊT (O)** et retirer la clé. Ceci empêchera un démarrage accidentel lorsque le courant est rétabli.

⚠ AVERTISSEMENT :

TOUJOURS s'assurer que la pièce n'est pas en contact avec la lame avant de mettre le commutateur de l'outil en position de marche. Ne pas prendre cette précaution peut causer le rebond de la pièce en direction de l'opérateur et entraîner des blessures graves.

⚠ AVERTISSEMENT :

Pour réduire le risque de démarrage accidentel, toujours s'assurer que le commutateur est en position, d'**ARRÊT (O)** avant de brancher l'outil.

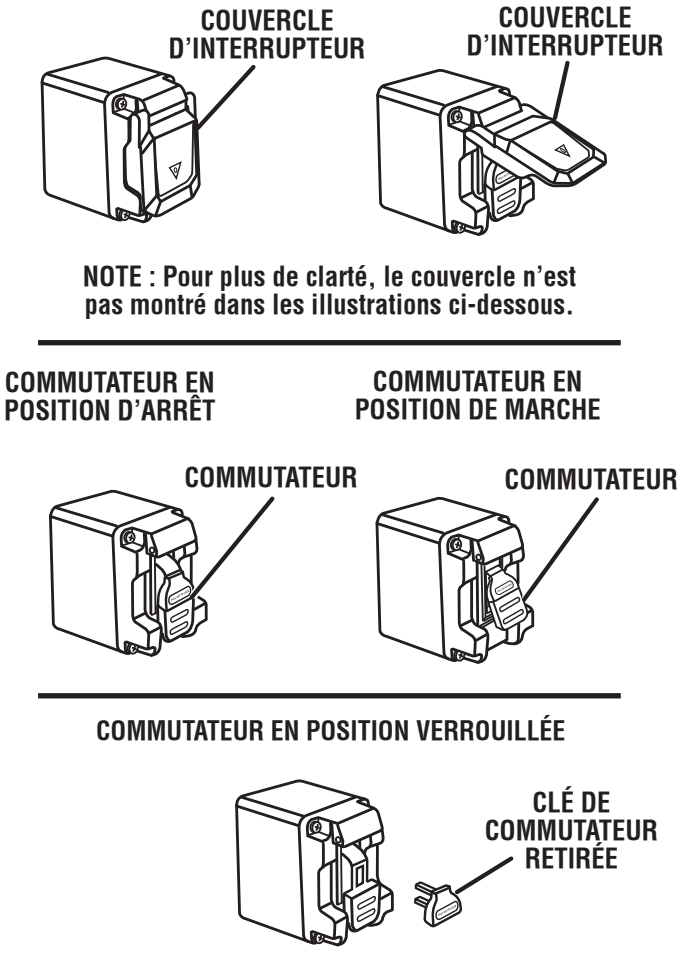

Fig. 6

OUTILS NÉCESSAIRES

Les outils suivants (non inclus ou dessiné pour escalader) sont nécessaires pour l'assemblage et l'alignement :

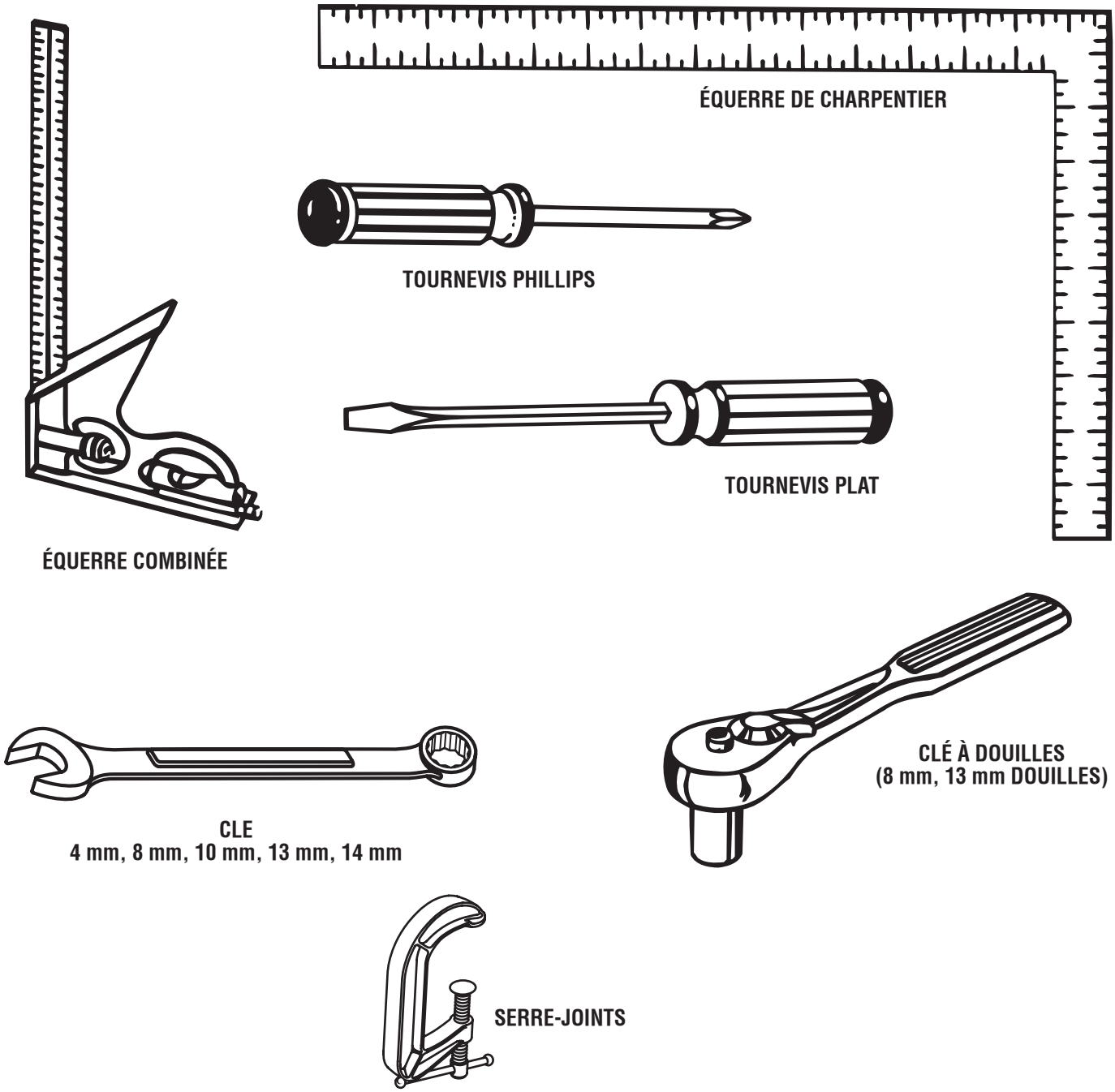

Fig. 7

PIÈCES DÉTACHÉES

Les composants suivants sont inclus avec votre scie à table :

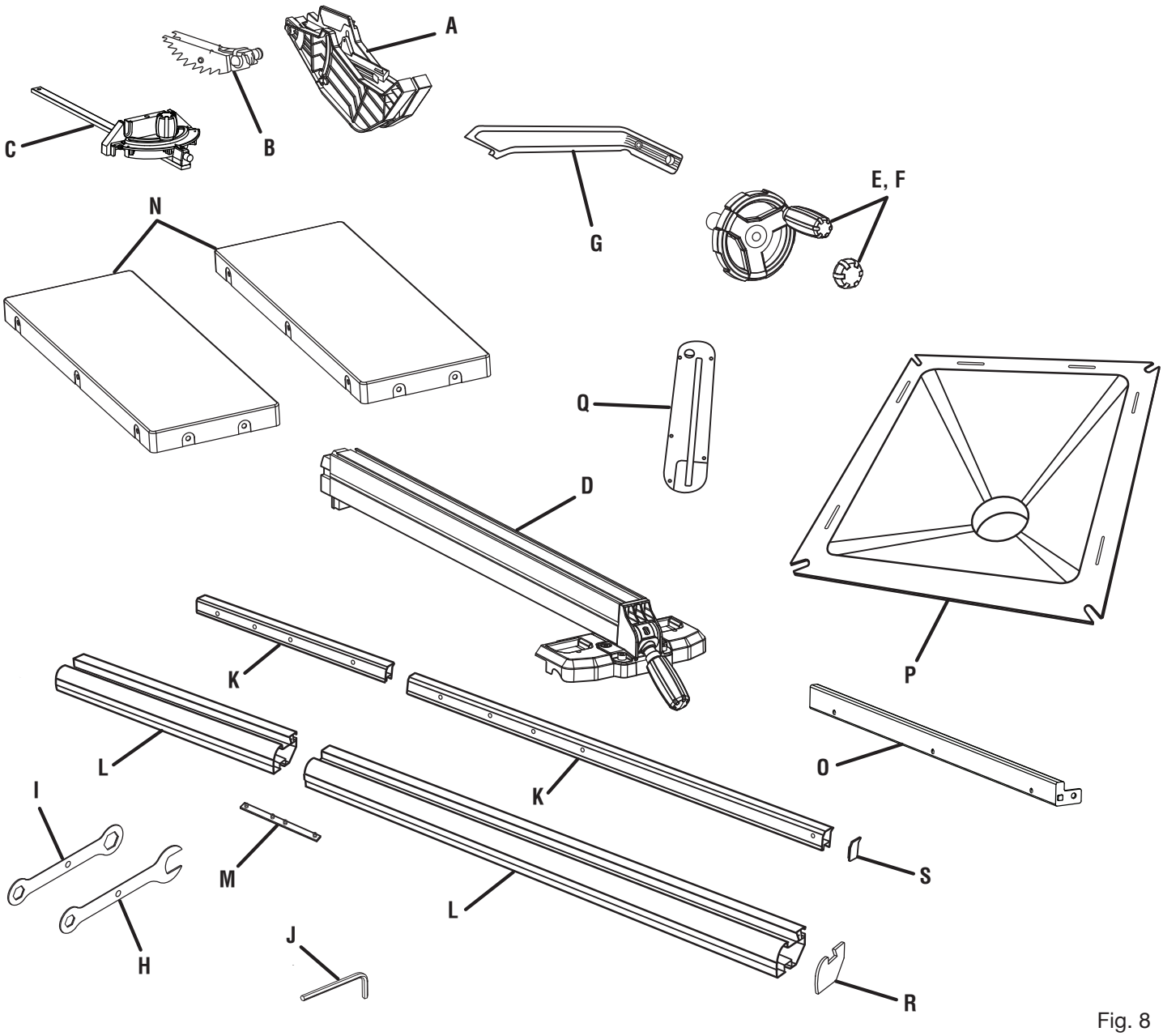

Fig. 8

A. Garde de lame 1
B. Griffes antirebond 1
C. Guide d'onglet 1
D. Guide longitudinal 1
E. Volant de réglage de hauteur, rondelle, et bouton 1
F. Volant de réglage de biseau, rondelle, et bouton..... 1
G. Bâton poussoir 1
H. Clé à lame, ouvrir 1
I. Clé à lame, fermeture 1
J. Hex Keys (3 mm, 4 mm, 5 mm, 6 mm, 8 mm) 1
K. Rail arrière 2
L. Rail gauche 2
M. Barres de raccordement de rail 3
N. Rallonge de table 2
O. Barre d'écartement 1
P. Vertedero de polvo 1
Q. Plaque à gorge 1
R. Capuchon d'extrémité avant (gauche et droit) 2
S. Capuchon d'extrémité arrière (gauche et droit) 2

Pas illustré :

T. Paquet d'attaches (grand) (contenu inscrit sur l'emballage) 1
U. Paquet d'attaches (petit) (contenu inscrit sur l'emballage) 1
V. Sacoche de quincaillerie pour roulettes - petit 1

PIÈCES DÉTACHÉES

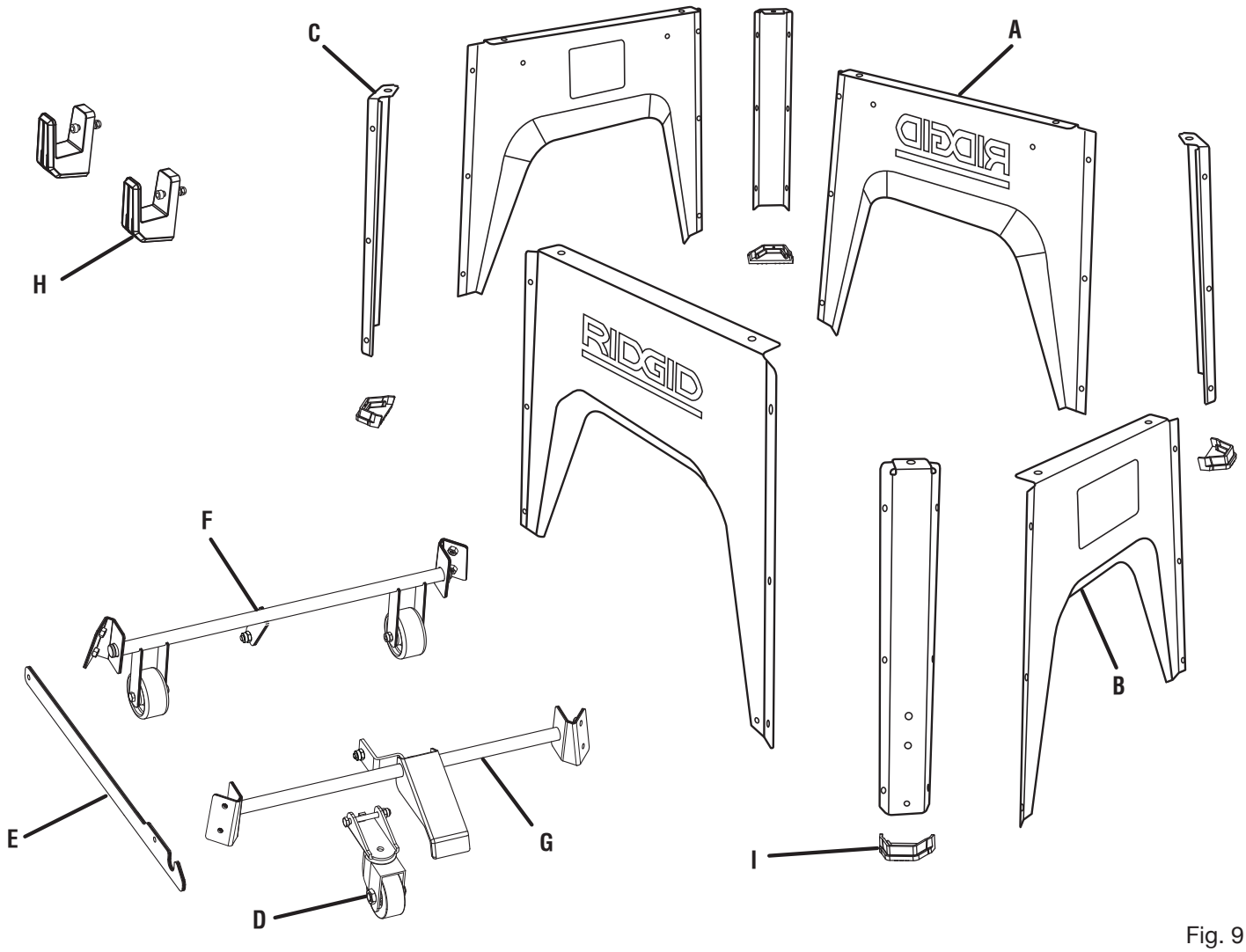

Fig. 9

A. Sections du support à pattes (side)..... 2
B. sections du support à pattes (avant et arrière)..... 2
C. Coins extérieurs..... 4
D. Ensemble de roulettes..... 1
E. Support central..... 1
F. Essieu arrière..... 1
G. Essieu avant..... 1
H. Rangement du guide longitudinal..... 2
I. Pied..... 4

ASSEMBLAGE

DÉBALLAGE

Ce produit doit être assemblé.

- Sortir la scie du carton avec précaution et la poser une un plan de travail stable.

  NOTE : Cet outil est lourd. Pour éviter des problèmes lombaires, garder les genous pliés, soulever avec les jambes, pas avec le dos et demander de l'aide lorsque nécessaire.

AVERTISSEMENT :

Ne pas utiliser le produit si, en le déballant, vous constatez que des éléments figurant dans la liste des pièces détachées sont déjà assemblés. Certaines pièces figurant sur cette liste n'ont pas été assemblées par le fabricant et exigent une installation. Le fait d'utiliser un produit qui a été assemblé de façon inadéquate peut entraîner des blessures.

- Examiner soigneusement l'outil pour s'assurer que rien n'a été brisé ou endommagé en cours de transport.
- Ne pas jeter les matériaux d'emballage avant d'avoir soigneusement examiné l'outil et avoir vérifié qu'il fonctionne correctement.

  NOTE : Une boîte qui contient certaines des Pièces Détachées est dans le menuiserie scie. Aussi, retirer les blocs de mousse placé entre le boîtier de lascie et le moteur par biseau premièrement la lame
- La scie est réglée en usine pour effectuer une coupe précise. Après l'avoir assemblée, vérifier sa précision. Si les réglages ont été modifiés en cours d'expédition, voir les procédures spécifiques présentées dans ce manuel.
- Si des pièces manquent ou sont endommagées, téléphoner au 1-866-539-1710.

AVERTISSEMENT :

Si des pièces manquent ou sont endommagées, ne pas utiliser ce outil avant qu'elles aient été remplacées. Le fait d'utiliser ce produit même s'il contient des pièces endommagées ou s'il lui manque des pièces peut entraîner des blessures graves.

AVERTISSEMENT :

Ne pas essayer de modifier cet outil ou de créer des accessoires non recommandés pour l'outil. De telles altérations ou modifications sont considérées comme un usage abusif et peuvent créer des conditions dangereuses, risquant d'entraîner des blessures graves.

AVERTISSEMENT :

Ne pas brancher sur le secteur avant d'avoir terminé l'assemblage. Le non respect de cet avertissement peut causer un démarrage accidentel, entraînant des blessures graves.

AVERTISSEMENT :

Ne pas soulever la scie sans aide. La tenir la près du corps. Garder les genoux pliés et soulever avec les jambes et non avec le dos. Le non respect de ces précautions pourrait résulter en une blessure au dos.

AVERTISSEMENT :

Ne pas se tenir directement en face de l'axe de coupe de la lame et garder les mains à plus de 76 mm (3 po) de la lame. Ne jamais tendre le bras par dessus de la lame. Le non respect de cet avertissement pourrait résulter en des blessures corporelles graves.

AVERTISSEMENT :

Pour éviter de sérieuses blessures, s'assurer que la scie à table est fermement fixée à un établi ou un support approprié. Ne JAMAIS utiliser la scie sur le plancher.

INSTALLATION DES RALLONGES DE TABLE

Voir les figures 10 - 11.

NOTE : Il est utile de disposer des deux planches de 25,40 mm (1 po) d'épaisseur sur le plancher avant de soulever la scie à table et le logement du moteur de la boîte. Cela facilite l'assemblage de pièces, le déplacement de la scie et son installation en position verticale.

- Soulever la table de sciage et le logement du moteur de la boîte et les disposer sur les planches, tel qu'illustré.
- Desserrer l'enveloppe de plastique de la table et soulever chaque côté afin de la retirer.
- Dans le grand sac de pièces de fixation, repérer les pièces suivantes :

  Boulons (M10 × 25 mm) 6

  Rondelles freins (M10) 6

  Rondelles plates (M10) 6
- Alors que la scie à table est à l'envers, placer une rallonge de table contre le dessus de la table, du même côté que le cordon d'alimentation. Les plus grands trous de la rallonge doivent être alignés sur les trous de la table de sciage.
- S'assurer que les rebords des rallonges de table sont alignés sur les rebords de la table.
- Insérer une rondelle frein et une rondelle plate sur un boulon. Visser le boulon dans les trous de la rallonge de table et de la table de sciage. Répéter l'opération pour les deux trous restants.
- Répéter l'étape précédente sur l'autre rallonge de table.
- À l'aide d'une douille de 8 mm, serrer les boulons à tête creuse. Ne pas serrer complètement.

ASSEMBLAGE DU SUPPORT À PATTES

Voir la figure 12.

- Repérer les pièces suivantes :

  Sections du support à pattes 4

  Coins extérieurs..... 4
- Dans le petit sac de pièces de fixation, repérer les pièces suivantes :

  Boulons (M6 x 10 mm) 24
- Placer un coin extérieur à l'extérieur d'une section du support à pattes.
- **NOTE :** Le dessus du coin extérieur comporte un ergot replié et un trou pour permettre l'assemblage sur le boîtier de la scie.
- Insérer un boulon dans chacun des trois trous et les serrer avec les doigts.
- Répéter l'opération avec les sections et les coins restants du support à pattes.
- À l'aide d'une clé hexagonale de 4 mm, serrer solidement tous les boulons.

  NOTE : La section portant l'étiquette anglaise **WARNING** constitue l'avant du support.

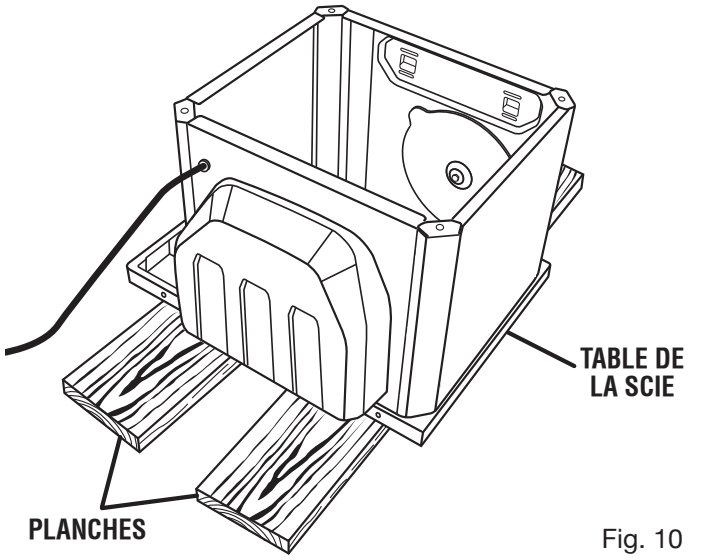

Fig. 10

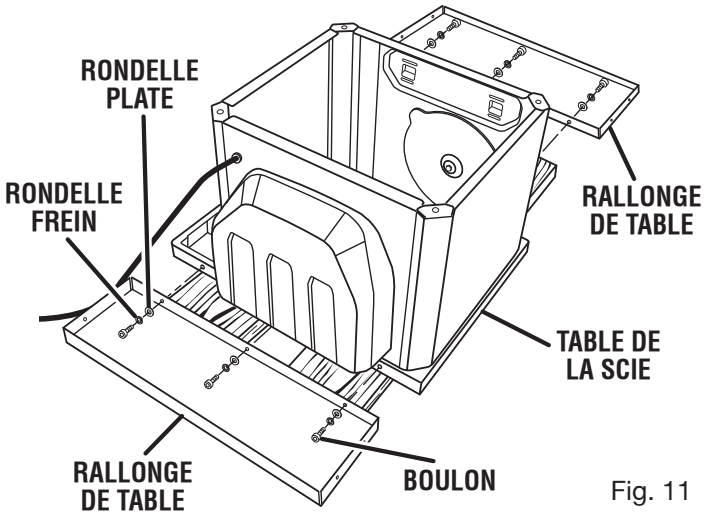

Fig. 11

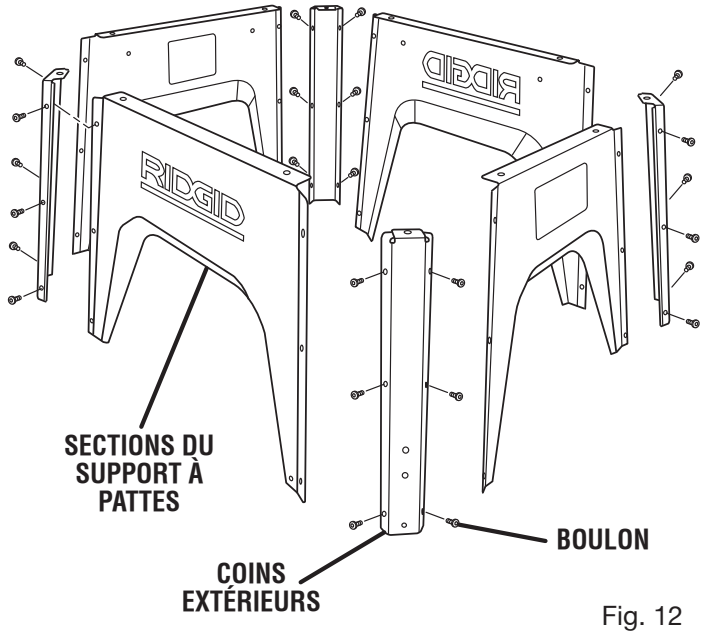

Fig. 12

ASSEMBLAGE DU SUPPORT À PATTES SUR LE BOÎTIER DE LA SCIE

Voir les figures 13 - 14.

⚠ AVERTISSEMENT :

Seulement installer le éjecteur de sciure en utilisant cette scie avec un quatre système d'ensemble de dépoussiérage. Ne pas prendre cette précaution pourrait entraîner des blessures graves ou être mortelle. Nettoyer régulièrement la sciure de la table.

NOTE : S'assurer que le bloc en mousse a été retiré avant d'installer l'éjecteur de sciure.

- Placer l'éjecteur de sciure sur le dessus du boîtier de la scie. Le mot « FRONT » (Avant) et la flèche doivent être alignés sur le panneau avant de la scie, et les arêtes d'admission doivent être alignées sur les rainures.
- Placer le support à pattes assemblé au dessus de l'éjecteur de sciure, tel qu'illustré.
- Repérer les pièces suivantes dans le petit sac de pièces de fixation :

  Rondelles plates 4

  Rondelles freins 4

  Boulons 4
- Glisser une rondelle frein et une rondelle plate sur chaque boulon.
- Visser un boulon dans chacun des quatre trous aux coins du support à pattes.
- À l'aide d'une clé hexagonale de 6 mm, serrer solidement les boulons.

ASSEMBLAGE DE L'ENSEMBLE DE ROULETTES

Voir les figures 15 - 16.

Retirer les boulons et écrous sur le ensemble de roulettes et le ensemble essieu avant.

NOTE : Utiliser une clé de 13 mm et une clé de 14 mm pour les écrous et les boulons.

- Fixer le roulette sur le essieu avant en insérant le boulon à travers les trous et en plaçant l'écrou sur le boulon. Serrer solidement chaque écrou.
- Retirer le boulon et l'écrou centraux des ensembles d'essieu arrière et avant.

  NOTE : Utiliser une clé hexagonale de 6 mm pour retenir le boulon et une clé de 13 mm pour desserrer l'écrou.
- Placer les essieux avant et arrière, tel qu'indiqué.
- Fixer le support central sur l'ensemble d'essieu avant. Glisser le boulon dans le trou de l'élément central de l'essieu, et visser l'écrou sur le boulon. Serrer l'écrou.
- Fixer le support central sur l'essieu arrière.

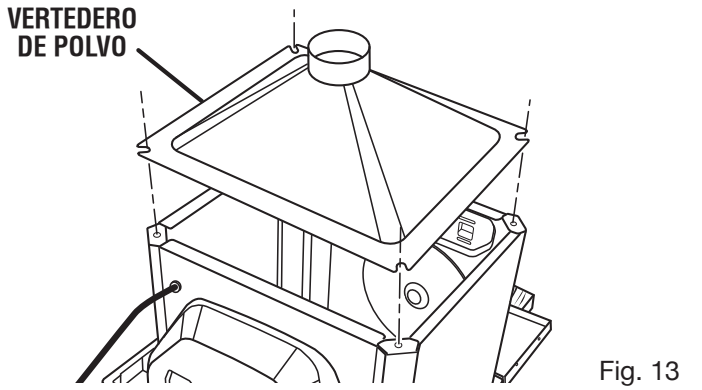

Fig. 13

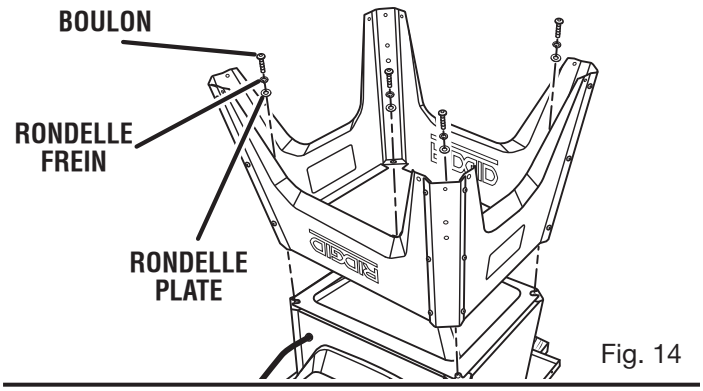

Fig. 14

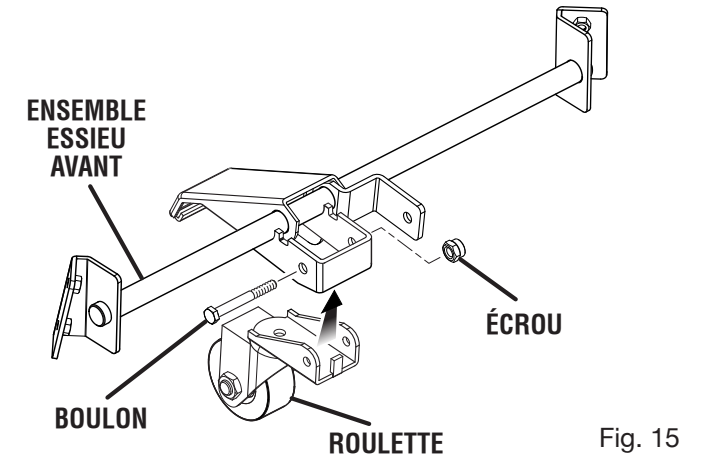

Fig. 15

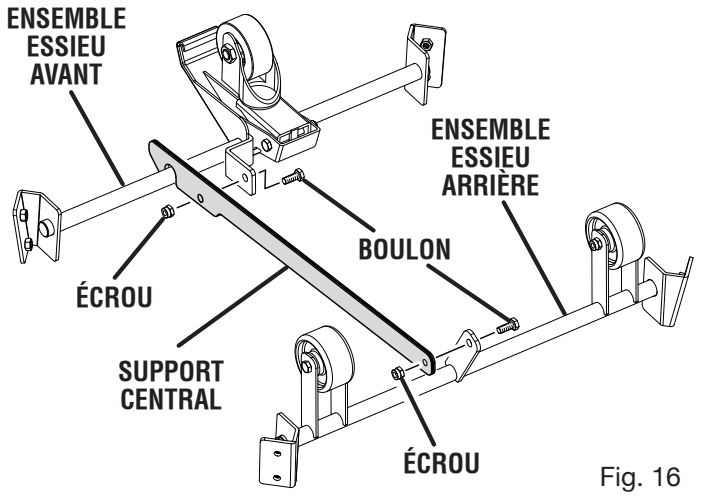

Fig. 16

INSTALLATION DE L'ENSEMBLE DE ROULETTES SUR LE SUPPORT À PATTES

Voir la figure 17.

- Glisser l'ensemble de roulettes dans le support à pattes en alignant les trous de l'ensemble de roulettes sur ceux du support à pattes.

  NOTE : Placer la pédale tel qu'illustré de façon à ce qu'elle soit placée sur le côté gauche de la scie lorsque celle-ci se trouve en position verticale.
- Repérer les pièces suivantes dans le petit sac de pièces de fixation :

  Boulons (M8 x 16 mm) 8
- Insérer les boulons dans les trous du support à pattes et dans les trous de chaque roulette.
- À l'aide d'une clé hexagonale de 5 mm, serrer solidement les boulons.
- Placer les pieds sur le support en les appuyant en place.

INSTALLATION DES SUPPORTS DE RANGEMENT DU GUIDE LONGITUDINAL

Voir la figure 18.

- Retirer le boulon et l'écrou installés préalablement de chaque support.
- Insérer un boulon dans le trou de chaque support en l'alignant tel qu'illustré sur le trou du support à pattes.
- Visser l'écrou sur le boulon. À l'aide d'une clé hexagonale de 5 mm, serrer solidement chaque boulon.

INSTALLATION DE LA SCIE EN POSITION VERTICALE

Voir la figure 19.

NOTE : Cet outil est lourd et exige que voie gens pour cette procédure.

- Incliner la scie jusqu'à ce qu'elle repose sur le côté arrière du boîtier.

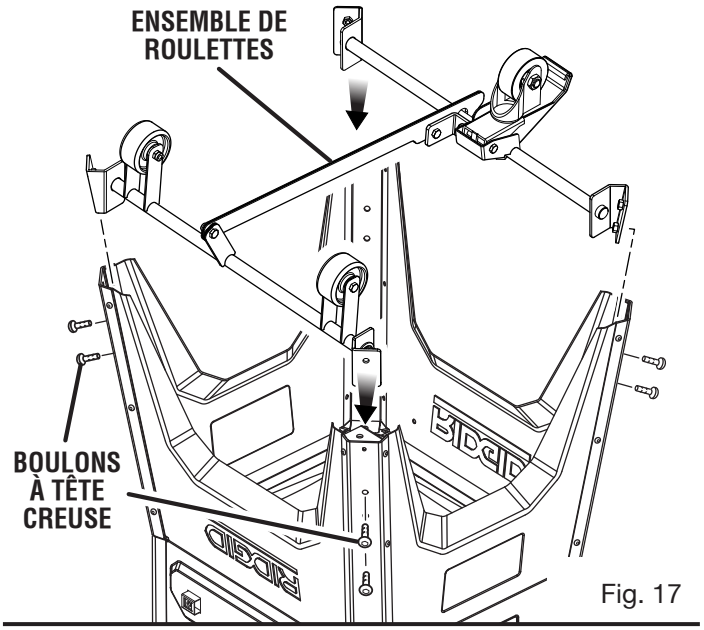

Fig. 17

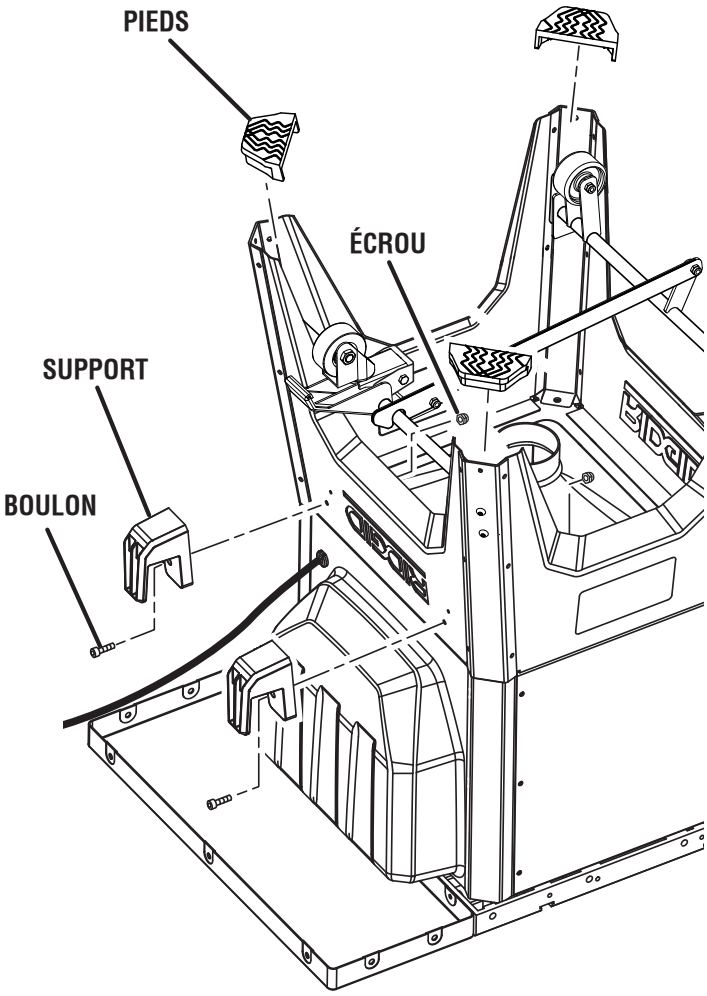

Fig. 18

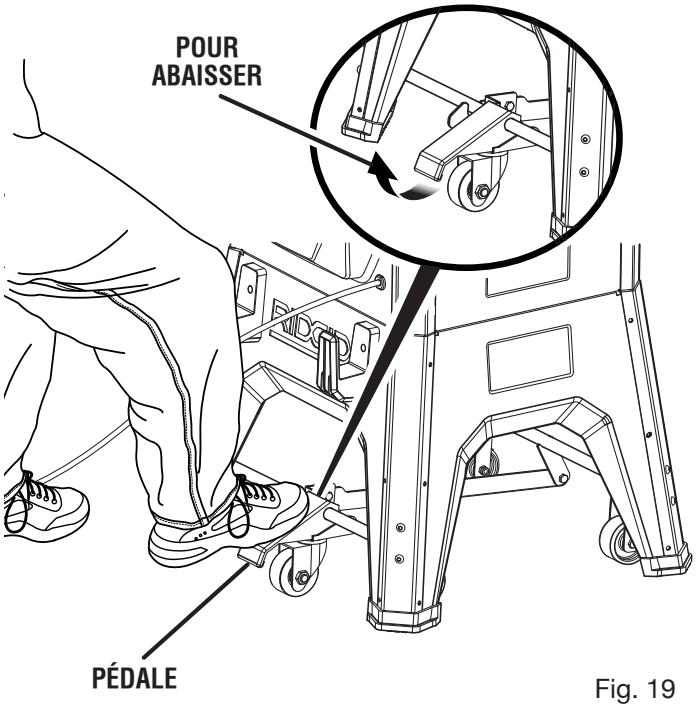

Fig. 19

- Soulever la scie avec précaution jusqu'à ce qu'elle s'appuie en position debout.
- Pour relever la scie à table, appuyer sur la plate-forme en métal jusqu'à ce que la pédale soit verrouillée.
- Faire rouler la scie à table à jusqu'à l'endroit voulu en s'assurant que la surface est plane et ferme.
- Laisser remonter sur la pédale de verrouillage pour abaisser la scie à table.

INSTALLATION DU VOLANT DE RÉGLAGE DE HAUTEUR

Voir la figure 20.

NOTE: Les boutons du volant de réglage de hauteur et du volant de réglage de biseau agissent comme bouton de verrouillage. Pour verrouiller le volant avant d'employer la scie, tourner le bouton dans le sens horaire jusqu'à ce qu'il soit serré solidement.

- Glisser le volant sur le boulon situé au-dessus de l'échelle de réglage du biseau, à l'avant de la scie.
- Glisser la rondelle sur le boulon.
- Visser solidement le bouton sur le boulon.

INSTALLATION DU VOLANT DE RÉGLAGE DE BISEAU

Voir la figure 21.

- Glisser le volant de réglage de biseau sur le boulon situé sur le côté de la scie.
- Glisser la rondelle sur le boulon.
- Visser solidement le bouton sur le boulon.

RANGEMENT DES ACCESSOIRES

Voir la figure 22.

L'espace de rangement pour la lame, la clé de lame et la jauge à onglets se trouve sur le côté de la scie. La jauge à onglets peut être rangée par glissement dans les fentes.

Le bâton poussoir comporte un aimant. Lorsqu'il n'est pas utilisé, le bâton poussoir peut être rangé dans un endroit pratique sur la scie.

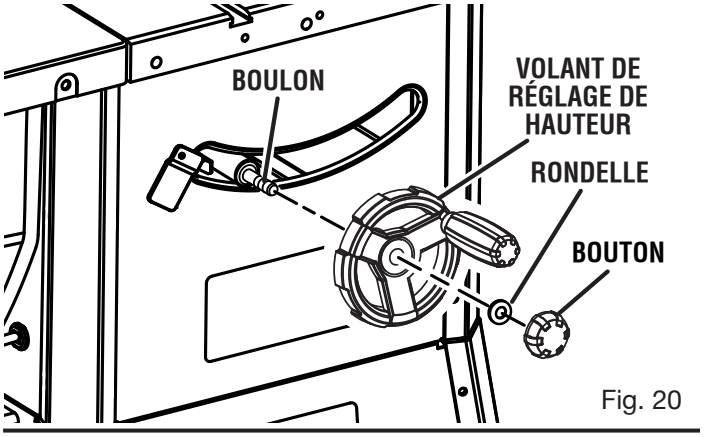

Fig. 20

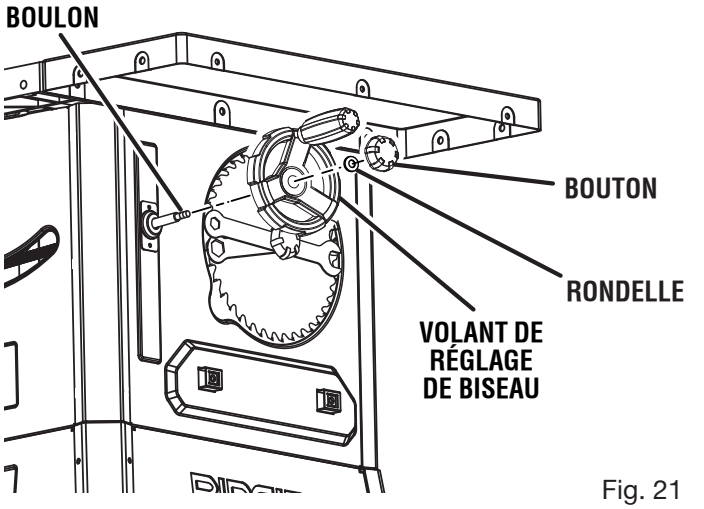

Fig. 21

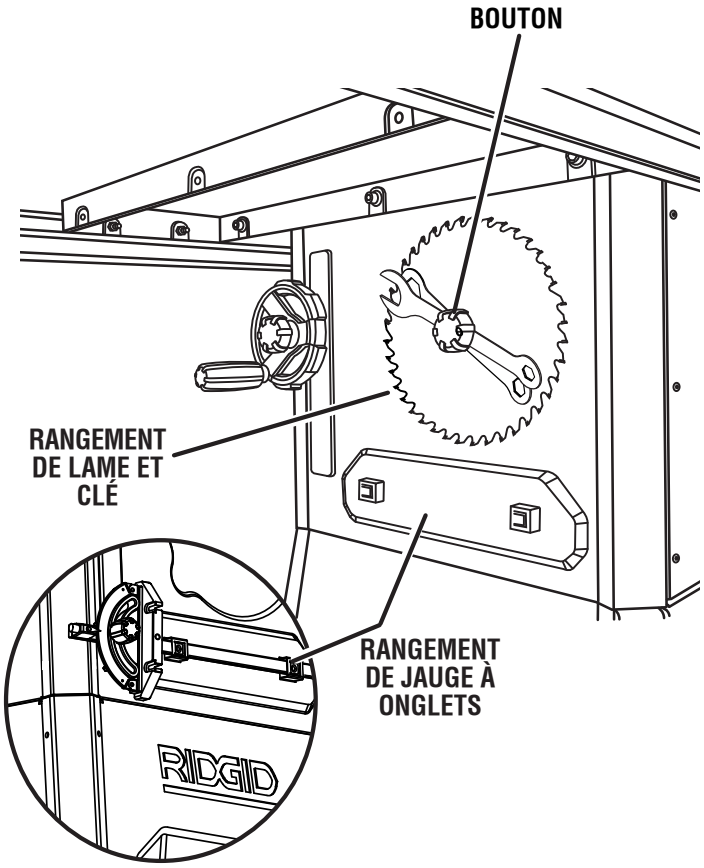

Fig. 22

INSTALLATION DE LA LAME

Voir les figure 23 - 24.

AVIS :

Pour fonctionner correctement, les dents de la lame de scie doivent être orientées vers le bas et le devant de la scie. Le non respect de cet avertissement pourrait causer un dommage à la lame, la scie, ou la pièce à travailler.

La lame et les clés de lame sont situées sur le côté de la scie, dans le coin rangement. Tourner le bouton dans le sens antihoraire pour les retirer.

- Débrancher la scie.
- Retirer la lame et les deux clés de lame de compartiment de rangement.
- Soulever l'arbre de la lame en déverrouillant le volant de réglage de hauteur et en le tournant dans le sens horaire.
- S'assurer que le bouton de verrouillage de hauteur est serré.
- Retirer le rondelle de lame et le écrou de lame sur l'axe.
- Désengager le levier de verrouillage de biseau
- Placer la lame sur l'axe (pour qu'elle fonctionne correctement, ses dents doivent être orientées vers le bas et l'avant de la scie).
- Installer la rondelle de la lame et écrou de lame sur axe de lame. S'assurer que le côté concave de la rondelle est placé contre la lame et que toutes les pièces sont bien serrées contre le support de l'axe.
- Engager l'extrémité ouverte de l'une des clés à lame sur les méplats de l'axe d'entraînement.
- Insérer l'extrémité fermée de l'autre clé de lame sur l'écrou hexagonal. Tenir fermement les deux clés et pousser la clé à extrémité fermée vers l'arrière de l'appareil. S'assurer que l'écrou de la lame est fermement serré. Ne pas serrer excessivement.

  NOTE : L'axe de lame est enfile de droite.
- Verrouiller le levier de dégagement en appuyant le levier.
- Faire tourner la lame à la main pour s'assurer qu'elle fonctionne librement.
- Abaisser la lame en déverrouillant le volant de réglage de hauteur et en le tournant dans le sens antihoraire.
- Remettre la plaque à gorge en place comme décrit plus loin.
- Vérifier que la lame tourne librement, sans toucher quoi que ce soit.

Vérifier que la lame tourne librement, sans toucher quoi que ce soit. Rapportez-vous à **Pour attacher l'indicateur du guide longitudinal à la lame** dans la section *Utilisation* dans ce manuel. Lors de la coupe, l'échelle doit être placée du côté de la lame où la coupe est mesurée et exécutée.

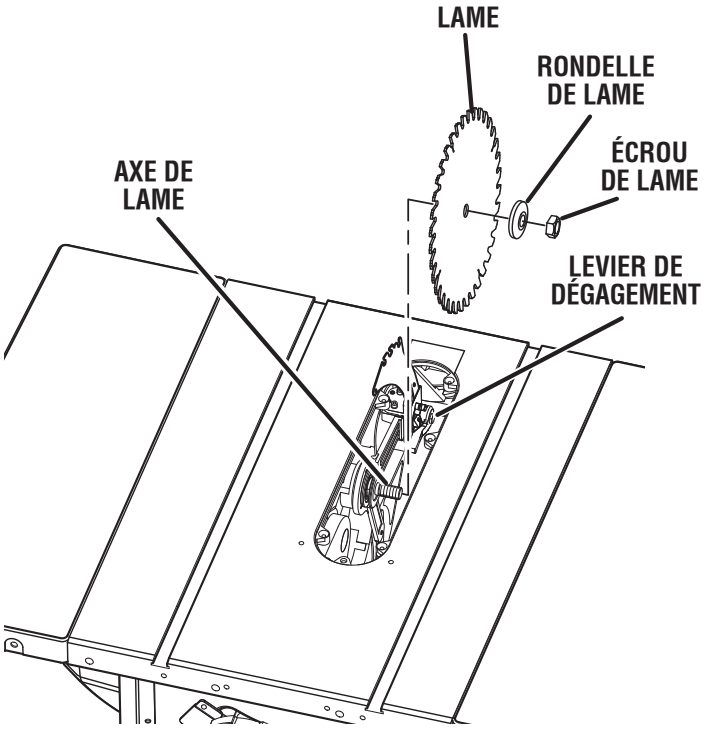

Fig. 23

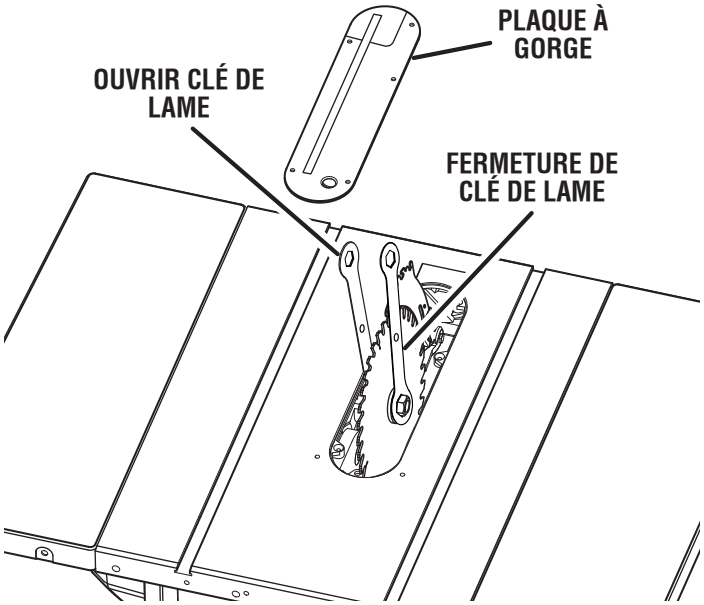

Fig. 24

INSTALLER/ALIGNER/ENLEVER DE LA PLAQUE À GORGE

Voir la figure 25.

AVERTISSEMENT :

La plaque à gorge doit être au ras de la table de scie. Si la plaque à forge est trop haute ou trop basse, la pièce de bois peut accrocher les bords inégaux de causer un blocage ou un rebond entraînant des blessures graves.

- Abaisser la lame en déverrouillant le volant de réglage de hauteur et en le tournant dans le sens antihoraire.
- Pour installer la plaque à gorge, la première glisser la languette dans la fente de l'arrière de la scie et alors appuyer pour obtenir à sa place.

  NOTE : La plaque à gorge peut se déplacer vers le haut ou vers le bas au fil du temps. Si nécessaire, tourner les vis dans la plaque à gorge jusqu'à ce que c'est au ras de la table de scie.
- Pour enlever la plaque à gorge, placer votre index doigt dans le trou et puis soulevez l'extrémitéavant et tirez-la vers l'avant de la scie.

ASSEMBLAGE DES RAILS

Voir les figures 26 - 28.

Pour assembler le rail avant :

NOTE : Ne pas serrer complètement les vis de pression tant que toutes les pièces du rail avant n'ont pas été assemblées et que le rail n'est pas à plat et de niveau.

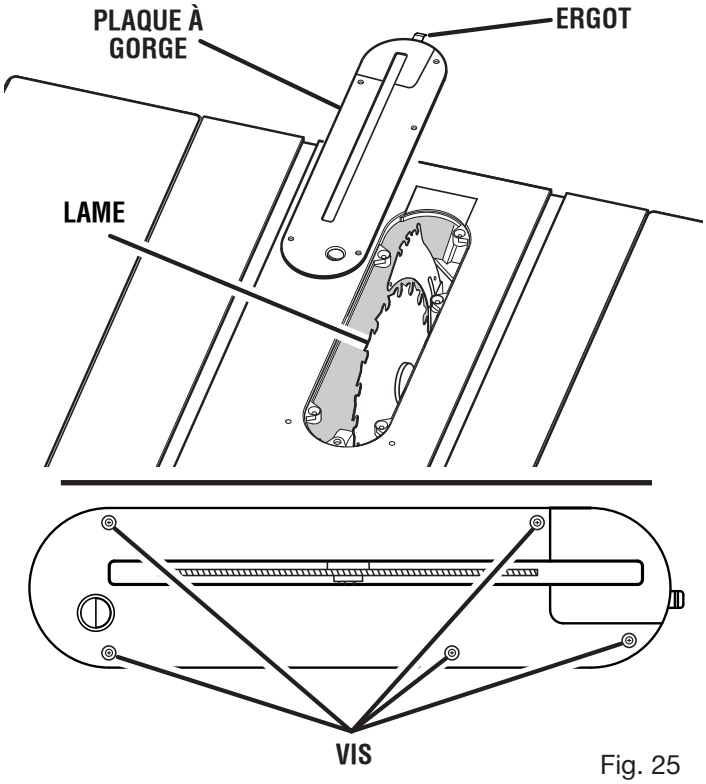

Fig. 25

NOTE : Une échelle longitudinale est imprimée sur les sections du rail avant. Dans les illustrations, les barres de raccordement de rail sont insérées d'abord dans la longue section du rail.

- Insérer une moitié de chaque barre de raccordement de rail dans les rainures des sections du rail.
- À l'aide d'une clé hexagonale de 3 mm, fixer la barre de raccordement sur le rail en serrant partiellement les vis de pression.
- Fixer la seconde barre de raccordement de rail de la même façon que la première.

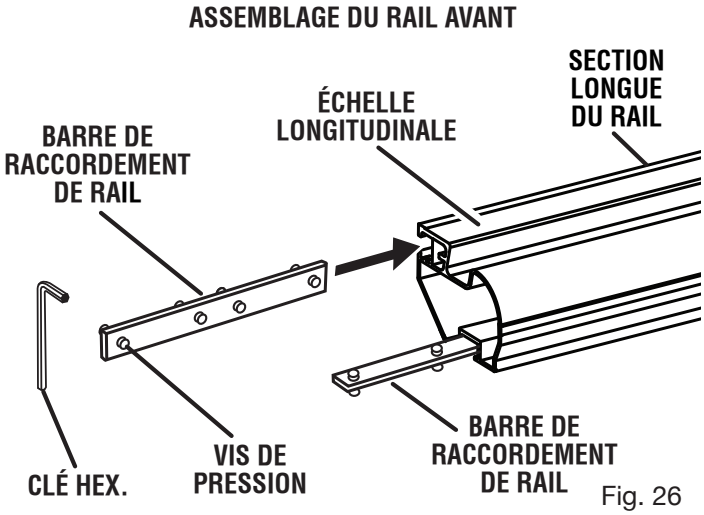

Fig. 26

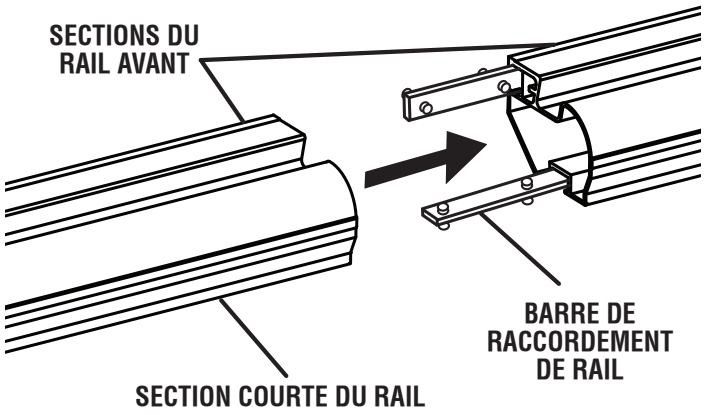

Fig. 27

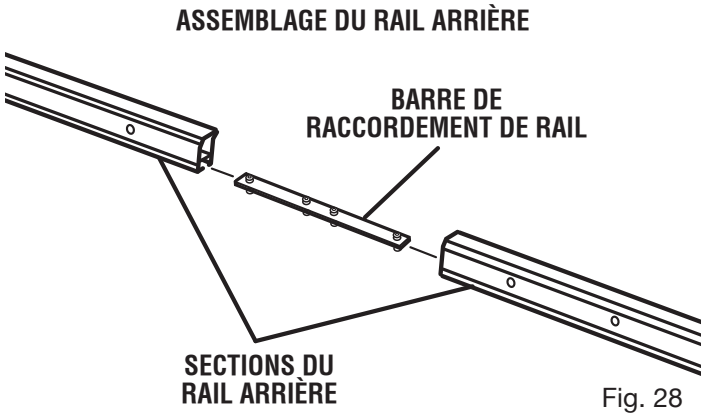

Fig. 28

NOTE : La section gauche du rail est plus courte que celle de droite.

- Glisser la deuxième section du rail avant sur la première, par-dessus les barres de raccordement de rail fixées. Serrer partiellement les vis de pression.
- Placer les sections du rail assemblées sur une surface plane et s'assurer que le rail demeure à plat et de niveau. Il ne doit y avoir aucun écart entre les deux sections.
- Serrer solidement toutes les vis de pression.

Pour assembler le rail arrière :

- Glisser la barre de raccordement de rail restante dans la fente située dans les sections du rail arrière.
- Assembler les sections du rail arrière de la même façon que pour le rail avant. S'assurer que le rail demeure à plat et de niveau et qu'il n'y a aucun écart entre les deux sections.
- Serrer solidement toutes les vis de pression.

INSTALLATION DES RAILS SUR LA TABLE DE SCIAGE

Voir les figures 29 - 32.

- Prendre les pièces suivantes dans le grand sac de pièces de fixation :

  Boulons à tête hex. (M8 × 30 mm pour le rail avant)..... 9

  Boulons (M8 x 20 mm pour le rail arrière) 9

  Écrous (M8: 10 pour le rail avant, 6 pour le rail arrière).....16

  NOTE : Un boulon M8 × 30, un boulon M8 × 20 et quatre écrous seront requis pour fixer solidement la barre d'écartement sur les rails avant et arrière.

Pour installer le rail avant :

- Glisser huit boulons à tête hexagonale dans la rainure située au dos du rail avant assemblé.
- Aligner les boulons sur les trous situés à l'avant de la table de sciage et des rallonges de table et les y insérer.
- À l'aide d'une clé de 13 mm, serrer les quatre écrous centraux. Ne pas les serrer complètement.
- Serrer les quatre écrous extérieurs. Ne pas les serrer complètement.

Pour installer le rail arrière :

- Insérer huit boulons dans les trous situés à l'arrière de la table de sciage et des rallonges de table.

  NOTE : Placer le rail arrière le côté fendu par en bas et la lèvre sur le dessus, orientée vers l'extérieur.
- À l'aide d'une clé hexagonale de 6 mm, serrer les quatre boulons du centre. Ne pas les serrer complètement.
- Serrer les quatre boulons extérieurs. Ne pas les serrer complètement.

Pour vérifier la position de la table et du rail :

- Tourner le volant de réglage de la hauteur dans le sens horaire pour soulever la lame.
- Placer doucement le guide longitudinal contre la lame, tel qu'illustré. Sur l'échelle longitudinale, la marque visible par l'indicateur du côté droit doit être zéro.

  NOTE : Ne pas verrouiller la poignée du guide longitudinal à cette étape de l'opération.

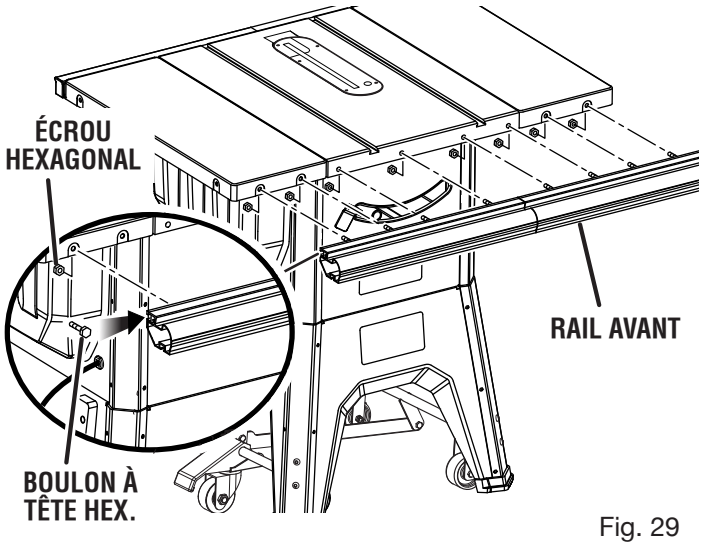

Fig. 29

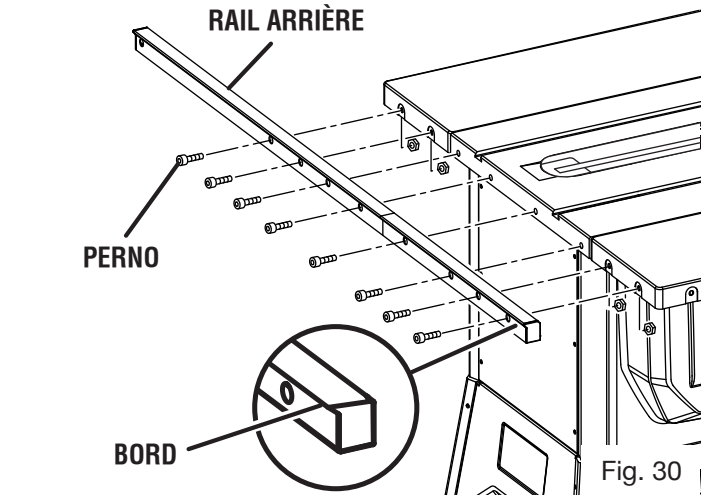

Fig. 30

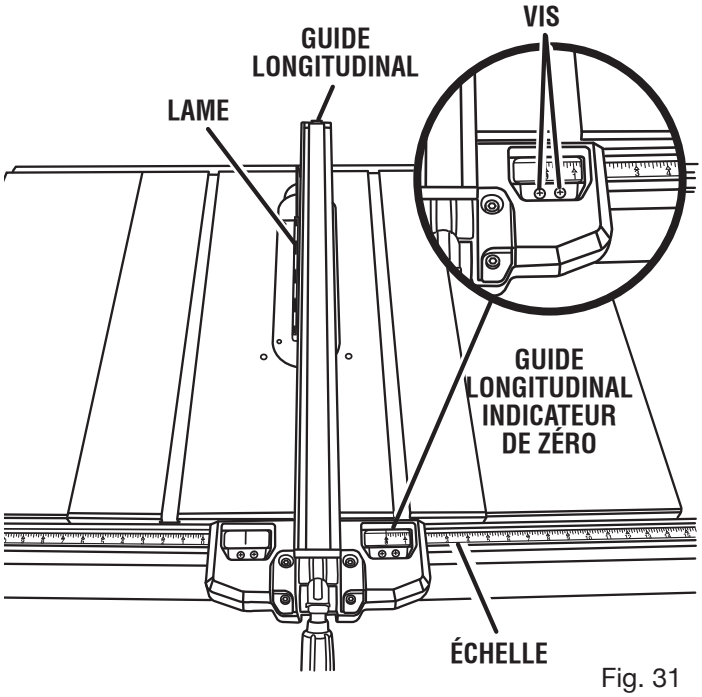

Fig. 31

- Si l'indicateur du guide longitudinal n'est pas à zéro, desserrer légèrement les boulons et pousser les rails jusqu'à ce que la marque soit à zéro.
- Serrer soigneusement les quatre écrous centraux du rail.
- S'assurer que le guide longitudinal, lorsqu'il est allongé sur le dessus de la table de sciage, glisse librement sur la table et les rallonges de table, et qu'il ne coince pas ou n'accroche pas.
- Il doit y avoir le même écart entre la table de sciage et le dessous du guide longitudinal, de l'avant à l'arrière du guide longitudinal, des deux côtés de la lame.
- À l'aide d'une équerre posée de chaque côté du dessus de la table, tel qu'illustré, vérifier que les rallonges de table sont de niveau avec le dessus.
- Si les rallonges de table et les rails sont à plat et de niveau, serrer solidement les quatre écrous du centre sur le rail avant, ainsi que les quatre boulons du centre sur le rail arrière.
- Serrer solidement les quatre écrous et boulons extérieurs de chaque rail.
- Vérifier la table et les rallonges pour s'assurer que toutes les pièces assemblées sont affleurées et de niveau.
- Si les rallonges de table et les rails ne sont pas de niveau, ajuster en desserrant et en resserrant légèrement les boulons et les écrous, et en replaçant les rails jusqu'à ce qu'ils soient affleurés et de niveau avec le dessus de la table.

INSTALLATION DE LA BARRE D'ÉCARTEMENT

Voir la figure 33.

Les boulons et les écrous de la barre d'écartement ont été retirés du grand sac de pièces de fixation pendant l'installation des rails.

- Placer la barre d'écartement à l'extrémité des rails en orientant les ergots vers l'extérieur de la table de sciage.
- Glisser un boulon à tête hexagonale dans la rainure du rail avant et insérer le boulon dans l'ergot de la barre d'écartement. Visser deux écrous hexagonaux sur le boulon et les serrer à l'aide des doigts.
- Insérer un boulon dans les trous du rail arrière et l'ergot de la barre d'écartement.
- Visser deux écrous hexagonaux sur le boulon.
- À l'aide d'une clé de 13 mm, serrer solidement tous les boulons.

MONTAGE DE L'ENSEMBLE INTERRUPTEUR

Voir la figure 34.

- Prendre les éléments suivants dans le grand sac de pièces de fixation :

  Boulons à tête hexagonale (M6 x 14 mm)..... 2

  Rondelles freins (6 mm)..... 2

  Écrous hexagonaux (6 mm)..... 2
- Glisser deux boulons à tête hexagonale dans la rainure médiane du rail avant.
- Insérer les boulons dans les trous de la plaque de montage de l'ensemble interrupteur.
- Visser une rondelle frein et un écrou sur chacun des boulons.
- Serrer solidement les écrous hexagonaux à l'aide d'une clé de 10 mm.

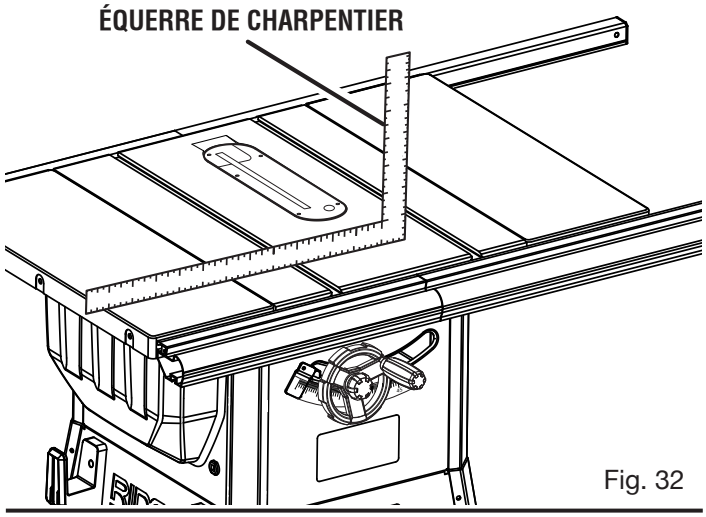

Fig. 32

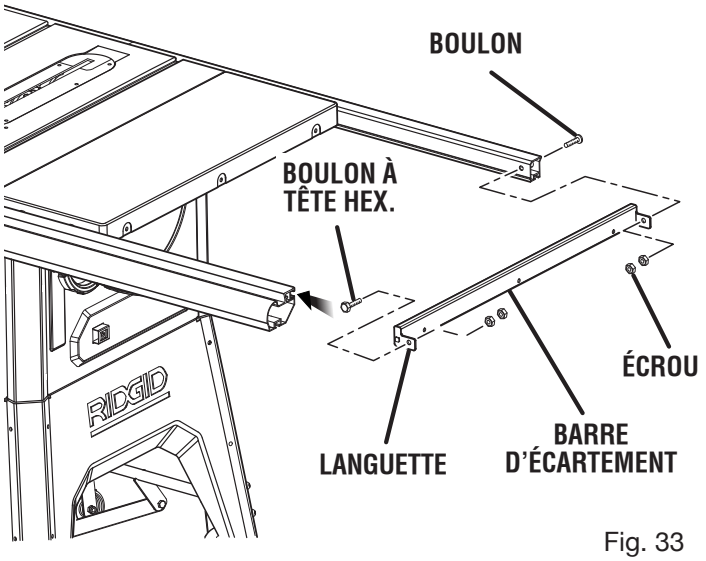

Fig. 33

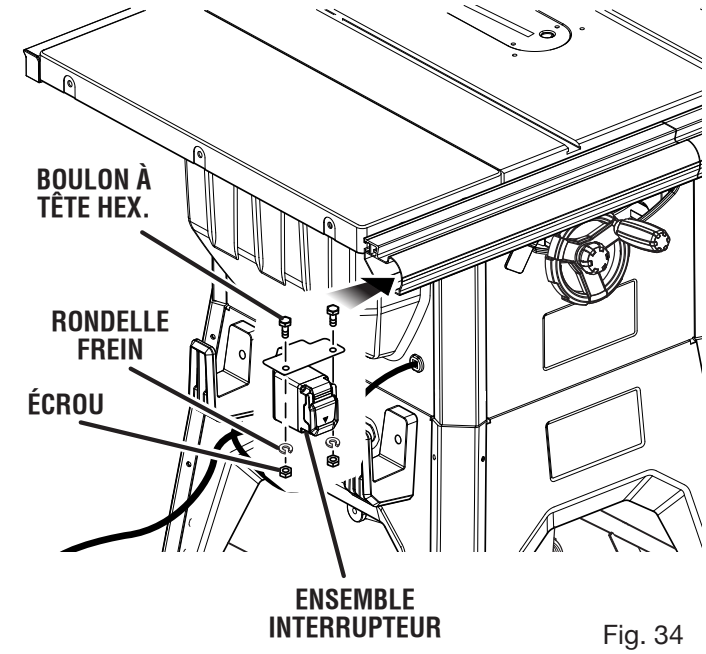

Fig. 34

INSTALLATION DES CAPUCHONS D'EXTRÉMITÉ

See Figure 35.

- Aligner les capuchons d'extrémité du rail avant sur l'extrémité du rail.
- Fixer solidement le tout en insérant une vis autotaraudeuse à tête cylindrique large (M4) dans chaque trou à l'aide d'un tournevis à pointe cruciforme.
- Pousser les capuchons d'extrémité du rail arrière en place à chaque extrémité du rail.

POUR CHANGER ENTRE UNE COUTEAU DIVISEUR

Voir la figure 36.

Cette scie est expédiée avec le couteau diviseur a placé dans la coupe de non traversante ou « en bas » la position et doit être en.« en haut » la position pour toutes autres opérations de coupe.

ATTENTION :

Faire preuve de prudence lorsque vous mettez votre main à l'intérieur de la gorge de la scie circulaire à table. Le contact avec la lame, même si la lame est immobile peut entraîner des blessures aux mains ou aux bras.

- Débrancher la scie.

Placer en la position « en haut » pour tout par les coupes traversante :

- Retirer de la plaque à gorge.
- Élever la lame de scie en tournant le volant de réglage de hauteur vers la gauche.
- Ouvrir le levier de dégagement en le tirant en haut.
- S'emparer de l'écarteur et le tirer vers le côté gauche de la scie pour relâcher l'écarteur du serre-joint de couteau diviseur.
- Le tire l'écarteur en haut jusqu'à ce que es goupilles internes sont engagées et l'écarteur c'est ci-dessus de la lame de scie.
- Verrouiller le levier de dégagement en appuyant le levier.

AVERTISSEMENT :

S'assurer que le levier de dégagement est entièrement appuyé. Si le levier de dégagement est difficile à verrouiller, nettoyer les composants à fond à l'aide d'air comprimé ou d'un chiffon propre et doux. À défaut de verrouiller le levier de dégagement complètement peut entraîner un changement de position du couteau diviseur lors de l'utilisation de la scie et peut causer des blessures corporelles graves.

- Réinstallez de la plaque à gorge.

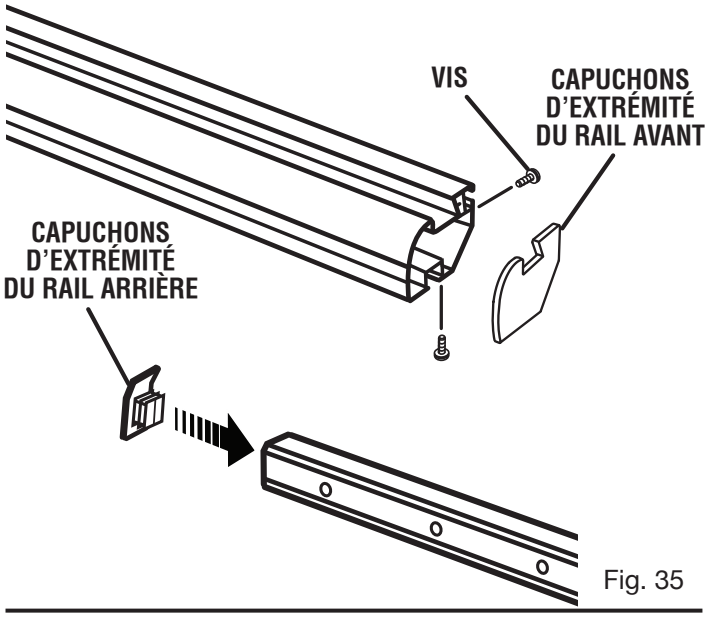

Fig. 35

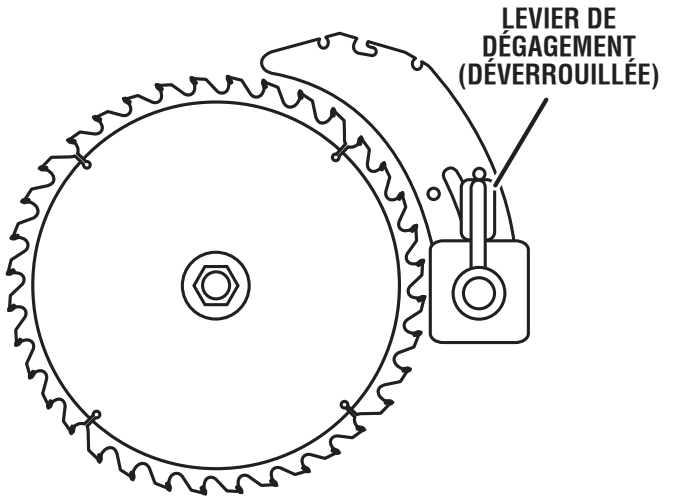

EN « HAUT » POSITION POUR TOUT PAR TRAVERSANTE

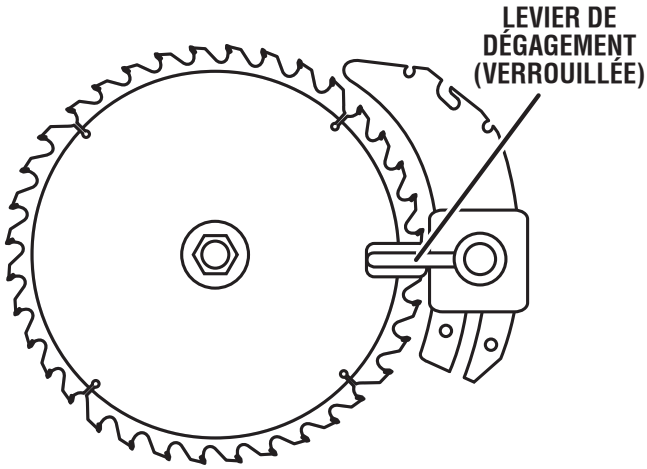

EN « BAS » POSITION POUR TOUTE COUPE DE NON TRAVERSANTE

Fig. 36

Placer en la position « en bas » pour tout par les coupes non traversante :

- Retirer de la plaque à gorge.
- Élever la lame de scie en tournant le bouton de réglage de hauteur vers la droit.
- Ouvrir le levier de dégagement en le tirant en haut.
- Appuyer le couteau diviseur jusqu'à ce que es goupilles internes sont engagées et l'écarteur au-dessus de la lame de scie.
- Verrouiller le levier de dégagement en appuyant le levier.
- Réinstallez de la plaque à gorge.

INSTALLATION DE LA GRIFFES ANTIREBOND ET PROTÈGE-LAME

Voir les figures 37 - 39.

⚠ AVERTISSEMENT :

Toujours installer le protège-lame et les griffes antirebond sur le couteau diviseur vers le haut afin de protéger adéquatement la lame. L'installation de composants protecteurs sur le couteau diviseur dans toute autre position nuira au bon fonctionnement du couteau diviseur et augmentera le risque de blessures graves.

⚠ AVERTISSEMENT :

Remplacer des cliquets ternes ou endommagés griffes antirebond Atténuer ou avoir endommagé des griffes ne peut pas arrêter un rebond augmentant les risques de blessures graves.

NOTE : Les griffes antirebond devraient être seulement installés pour coupes traversante.

- Débrancher la scie.
- Élever la lame de scie.
- Placer le couteau diviseur en la posición « en haut ».

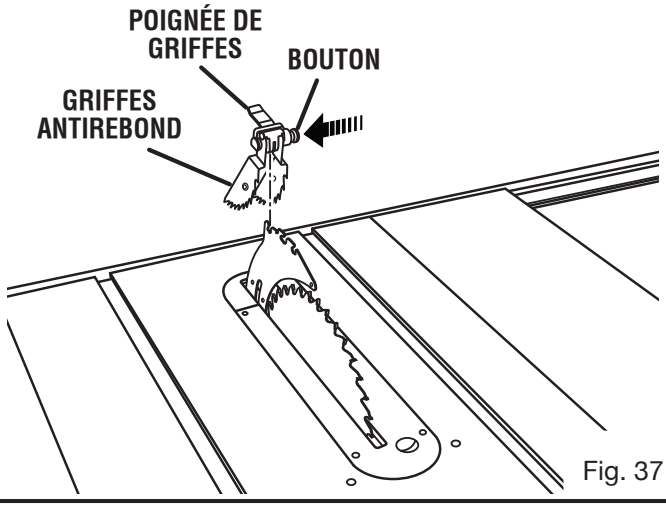

Fig. 37

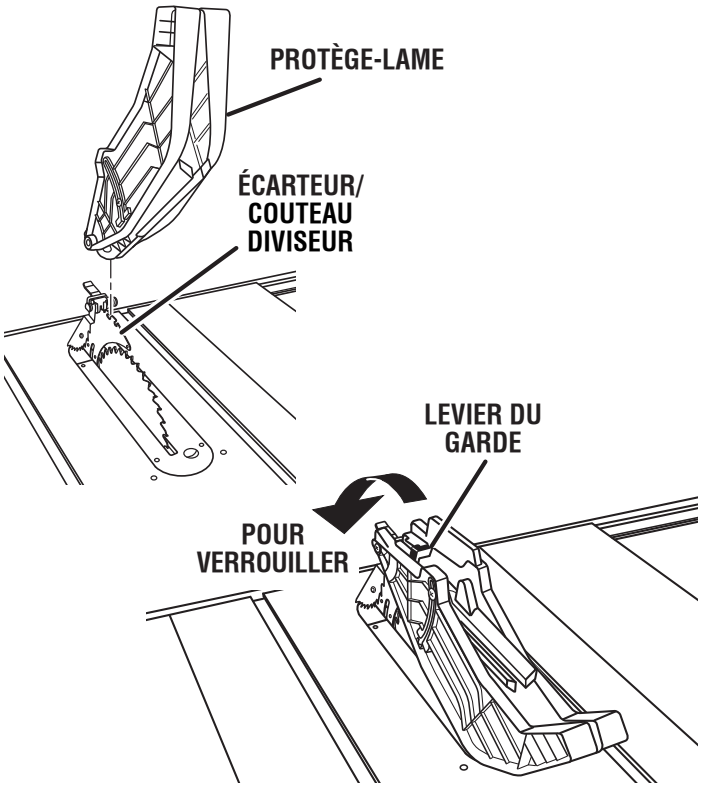

Fig. 38

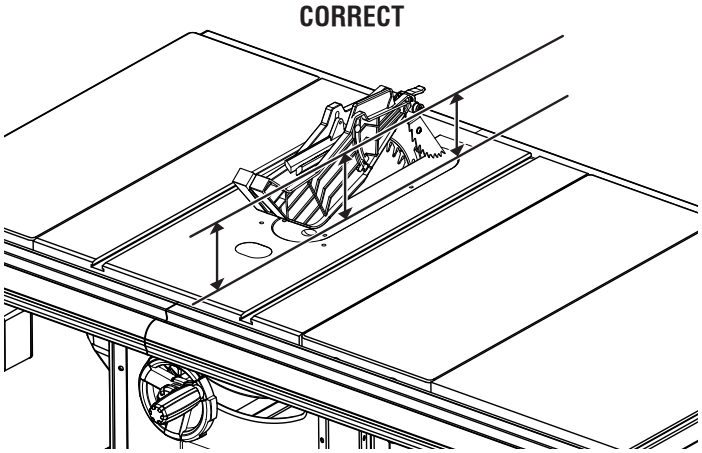

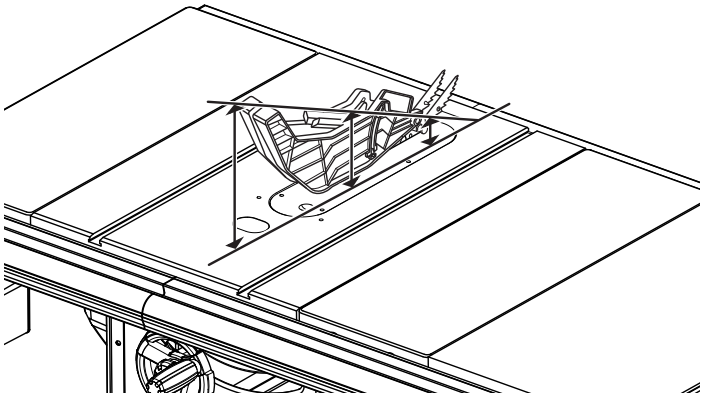

Fig. 39

Installation la griffes antirebond :

- Appuyer et prise le bouton sur le côté droite la griffes antirbond.
- Aligner le fente dans les griffes sur le dernier encoche dans le couteau diviseur.
- Appuyer les griffes claquer que les pour placer les et relâchez le bouton.

  NOTE : Tire la poignée pour assurer que les griffes sont assurément verrouillés.

Installation de protège-lame :

- Soulever le levier du garde en haut pour déverrouiller
- Avec le devant du protège-lame a élevé et le levier de garde ouvert, abaisser le dos du garde dans le fente de milieu le couteau diviseur. Appuyer le devant du garde jusqu'à ce que **c'est parallèle à la table**. Si le protège-lame n'est pas parallèle la table, le couteau diviseur n'est pas dans « en haut » la position.
- Verrouiller le garde à sa place en appuyant le levier du garde.

NOTE : L'alignement peut être réglé en fonction de différentes largeurs de lame. Voir : **Vérification et alignement du couteau diviseur et la lame**. Inspectez le protège lame pour vérifier les dégagements et prévenir des obstructions.

VÉRIFICATION ET ALIGNEMENT DU COUTEAU DIVISEUR ET LA LAME

Voir la figure 40.

Vérification de l'alignement du couteau diviseur:

- Débrancher la scie.
- Élever la lame de scie en tournant le volant de réglage de hauteur vers la droite.
- Relever les griffes antirebond et ensemble de protège-lame. Placer une équerre de charpentier à côté de la lame et ensemble de couteau diviseur.

  NOTE : Placez l'équerre de charpentier entre les dents àpointes carbure et mesurez à partir de la lame. Cette étapepermet de s'assurer que l'équerre de charpentier est bienappliquée contre la lame de l'avant à l'arrière
- La lame de la scie et le écarteur/couteau diviseur sont alignés lorsque l'équerre de charpentier contacte la lame et le écarteur/couteau diviseur uniformément, sans laisser d'espace.

Si le couteau diviseur n'est pas alignée sur la lame, un réglage est nécessaire.Le couteau diviseur doit être dans l'alignement de l'avant vers l'arrière (horizontalement) et le dessus pour inférieure (verticalement).

Réglage (horizontale) :

- Relever les griffes antirebond et ensemble de protège-lame.
- À l'aide d'une clé hexagonale de 4 mm, desserrer les vis de pression en tenant le support de montage.
- Repositionner le couteau diviseur à ce que la lame soit parfaitement alignée sur le couteau diviseur.
- Une fois le dispositif aligné adéquatement, serrer solidement les vis.
- Vérifier de nouveau l'alignement et effectuer les réglages éventuels.

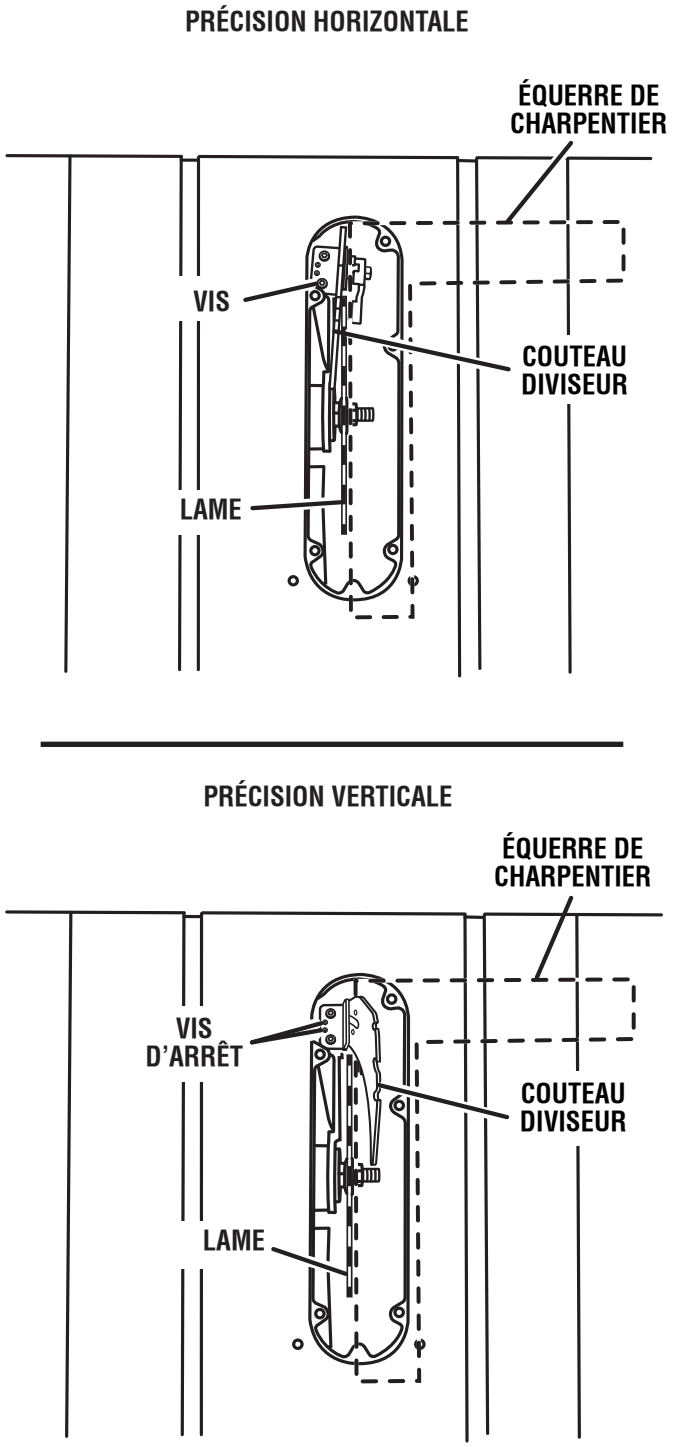

Fig. 40

Réglage (verticale):

- À l'aide d'une clé hexagonale de 2,5 mm, desserrer les vis d'arrêt et vis de pression en tenant le support de montage.
- Tourner lentement les vis de pression jusqu'à ce que le couteau diviseur soit aligné avec la lame.
- Une fois correctement aligné, bien resserrer toutes les vis.
- Vérifier de nouveau l'alignement et effectuer les réglages éventuels.

UTILISATION

AVERTISSEMENT :

Ne pas laisser la familiarité avec l'outil faire oublier la prudence. Ne pas oublier qu'une fraction de seconde d'inattention peut entraîner des blessures graves.

AVERTISSEMENT :

Toujours porter une protection oculaire certifiée conforme à la norme ANSI Z87.1. Si cette précaution n'est pas prise, des objets peuvent être projetés dans les yeux et causer des lésions graves.

AVERTISSEMENT :

Ne pas utiliser d'outils ou accessoires non recommandés par le fabricant pour cet outil. L'utilisation de pièces et accessoires non recommandés peut entraîner des blessures graves.

AVERTISSEMENT :

Bien que plusieurs illustrations dans ce manuel montrent l'outil sans le protège-lame pour la clarté, ne pas utiliser la scie sans le protège-lame à moins d'être spécifiquement instruit de le faire.

APPLICATIONS

Cet outil peut être utilisé pour les applications ci-dessous :

- Coupes en ligne droite telles que les coupes transversales, longitudinales, d'onglets, en biseau et composées
- La scie peut être utilisée pour le rainage et le moulurage avec des accessoires en option
- Ébénisterie et menuiserie

NOTE : Cette scie à table est conçue pour couper du bois et de l'aggloméré uniquement.

UTILISATION ÉLÉMENTAIRE DE LA SCIE À TABLE

La fiche à 3 broches doit être branchée sur une prise appropriée, correctement installée et mise à la terre conformément à tous les codes et réglementations locaux en vigueur. Un branchement incorrect de l'équipement peut entraîner un choc électrique. Ne pas modifier la fiche si elle ne s'insère pas dans la prise. Faire installer une prise appropriée par un électricien qualifié. Voir la section *Caractéristiques Électricité* de ce manuel.

CAUSES DE REBONDS

Un rebond peut se produire lorsque la lame se bloque ou se coince, et propulse violemment la pièce à couper en direction de l'opérateur. Si les mains se trouvent près de lame, elles pourraient être éjectées de la pièce et entrer en contact avec la lame. Il est évident que le rebond peut causer des blessures graves et il est vivement recommandé de prendre des précautions afin d'éviter ce risque.

Le rebond peut être causé par toute action causant le pincement de la lame dans le bois. Par exemple :

- Réglage de profondeur de coupe incorrect
- Sciage de noeuds ou de clous dans le bois
- Déviation du bois en cours de coupe
- Pièce à couper non soutenue
- Coupe forcée
- Coupe de planches humides ou voilées
- Utilisation d'une lame inadéquate pour le type de coupe
- Ne pas suivre les procédures de travail correctes
- Utilisation incorrecte de la scie
- Non utilisation des griffes antirebond
- Coupe avec une lame émoussée, encrassée ou mal réglée

POUR ÉVITER LE REBOND

- Toujours utiliser le réglage de profondeur de coupe correct La pointe des dents de la lame doit dépasser la pièce de 1/8 po à 1/4 po (3 mm à 6 mm).
- S'assurer de l'absence de noeuds ou de clous dans le bois avant de commencer une coupe. Retirer les noeuds décollés à l'aide d'un marteau. Ne jamais scier de noeuds décollés ou de clous.
- Toujours utiliser le guide longitudinal pour les coupes en long et le guide d'onglet pour les coupes transversales. Ceci évite la déviation du bois pendant la coupe.
- Toujours utiliser des lames propres, bien affûtées et correctement réglées. Ne jamais couper avec une lame émoussée.
- Afin d'éviter le pincement de la lame, soutenir la pièce avant de commencer la coupe.
- Appliquer une pression constante et régulière sur la pièce. Ne jamais forcer la coupe.
- Ne pas couper des planches humides ou voilées.
- Utiliser la attention extra en coupant quelque prefinished ou les produits de bois de composition comme les griffes antirebond toujours ne peuvent pas être efficaces.
- Toujours diriger votre la pièce avec les deux mains ou avec des bâtons poussoirs et/ou blocs poussoirs. Se tenir bien campé afin de pouvoir la maîtriser en cas de rebond. Ne jamais se tenir en ligne avec la lame.
- L'usage d'un cale-guide aidera la prise la pièce assurément contre la table de scie ou le guide.
- Nettoyer la scie, le protège-lame, sous la plaque à gorge, et n'importe quels sciure où n'importe quelle poussière de scie ou les pièces de fragment peuvent rassembler.
- Utiliser des lames dont le type correspond au type de coupe.
- Toujours utiliser couteau diviseur pour chaque opération où il est permis. L'usage de cet appareil réduira fort le risque de rebond.

CONSEILS DE COUPE

Voir la figure 41.

Les bâtons poussoir permettent de pousser une pièce contre la lame en toute sécurité dans coupe longitudinal. En faiant les coupes de non traversante ou refente des planches étroites toujours utiliser un bâton poussoir, bloc poussoir et/ou cale-guide afin de ne pas riquer que les mains à moins de 76,2 mm (3 po) de la lame. Leur forme et taille peuvent varier en fonction du travail à exécuter et il peuvent être fabriqués avec une chute de bois. Le bâton doit être plus étroit que la pièce et présenter une découpe à 90° à une extrémité et découpe permettant de le saisir fermement à l'autre.

Un bloc poussoir est muni d'une poignée fixée par des vis noyées, insérées par le dessous. Il doit être utiliser pour les coupes non traversantes.

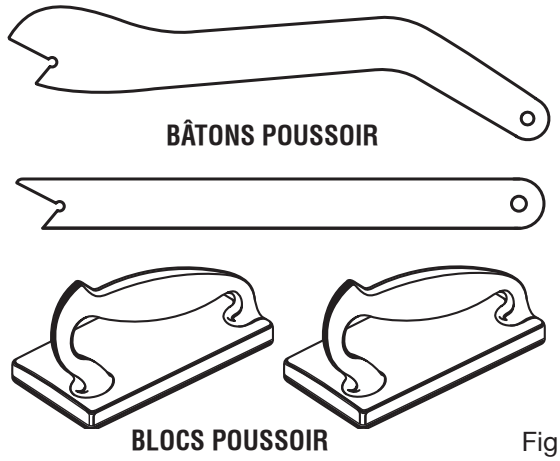

Fig. 41

⚠ ATTENTION :

S'assurer que la vis du bloc poussoir est noyée afin qu'elle ne risque pas d'endommager la scie ou la pièce.

GUIDE AUXILIAIRE

Une guide auxiliaire est un appareil qui est utilisé fermer l'écart entre la guide longitudinal et la table de scie. Toujours la marque et utilise un la guide auxiliaire en déchirant du matériel 1/8 po ou plus mince.

COMMENT CONCEVOIR ET FIXER UN GUIDE AUXILIAIRE (POUR EFFECTUER DES COUPES LONGITUDINALES DE PIÈCES À TRAVAILLER MINCES)

Voir la figure 42.

Il est possible de concevoir un guide auxiliaire pour la scie en coupant une pièce de bois à 19,05 mm (3/4 po) d'épaisseur, 88,9 mm (3 1/2 po) de largeur et 787,4 mm (31 po) de longueur.

Pour fixer le guide auxiliaire sur le guide longitudinal :

- Percer deux trous fraisés aux endroits indiqués.

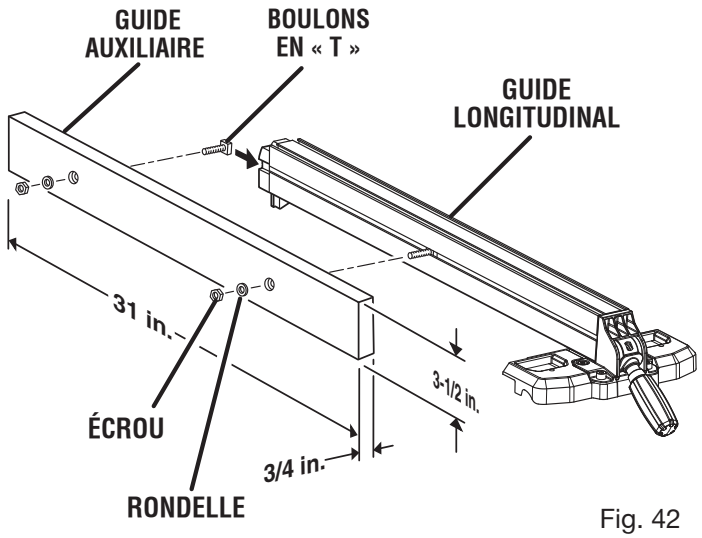

Fig. 42

⚠ AVERTISSEMENT :

Lors du montage d'une plaque de guide auxiliaire, placer les éléments de fixation au-delà des flèches à droite et à gauche et les tenir éloignés de la lame.

- Glisser deux boulons en « T » (non compris) dans la rainure du guide longitudinal.
- Agencer les boulons en « T » avec les trous du guide auxiliaire et fixer ce dernier sur le guide longitudinal à l'aide d'une rondelle et d'un écrou.
- S'assurer que le guide auxiliaire est fixé solidement avant de l'utiliser.

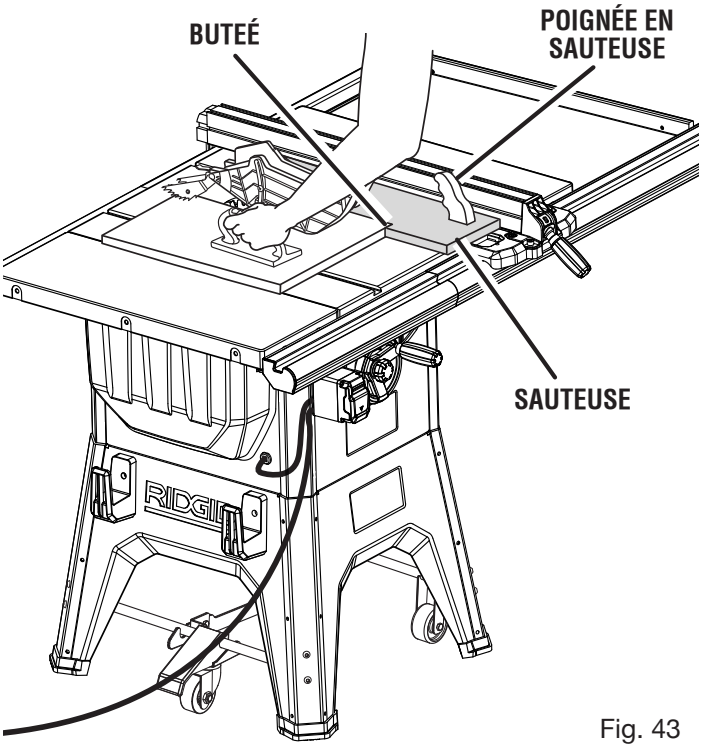

Fig. 43

COMMENT FAIRE UNE SAUTEUSE (POUR LA COUPE LONGITUDINAL LA REFENTE DES PLANCHES PIÈCE)

Voir la figure 43.

Si refente des planches étroites place les mains ferment aussi à la lame, le ce sera nécessaire de faire et utiliser une sauteuse.

Pour effectuer une sauteuse:

- Attacher une poignée à un morceau long et droit de bois et obtient du dessous utilisant des vis noyées.
- Couper un arrêt en forme de L dans le côté de la sauteuse.

Pour utiliser sauteuse:

- Disposer la pièce plate sur la table avec l'éclat de bord contre la sauteuse et contre buteé.
- L'avoir la poignée de sauteuse et l'utilisation d'un bâton poussoir et/ou de bloc poussoir, faire la coupe longitudinal comme décrit ultérieur dans cette section.

CALE-GUIDE

Une cale-guide est un outil qui permet de contrôler la pièce en la guidant fermement contre la table ou le guide. Les cales-guides sont surtout utiles lors de coupes en long de petites pièces et de coupes non traversantes. L'extrémité est oblique, avec plusieurs courtes entailles permettant de maintenir la pièce par friction et les cales guide se fixent sur la table au moyen d'un serre-joint. Vérifier qu'elle peut résister à un rebond.

⚠ AVERTISSEMENT :

Placer la cale-guide contre la partie non coupée de la pièce afin d'éviter un rebond qui pourrait entraîner des blessures graves.

COMMENT FABRIQUER UNE CALE-GUIDE

Voir la figure 44.

La cale-guide est un excellent projet pour la scie. Sélectionner une planche de bois solide d'environ 19 mm (3/4 po) d'épaisseur environ, 92 mm (3-5/8 po) de large et 457 mm (18 po) de long. Marquer le centre de la largeur sur l'une des extrémités de la planche. Couper une des extrémités à 30° et l'autre à 45° « pour des informations sur les coupes d'onglets, voir la page 38 ». Marquer la planche à 152 mm (6 po) de cette pointe.

Préparer la scie pour une coupe longitudunale comme expliqué à la page 38. Régler le guide longitudinal afin de pouvoir couper un « doigt » d'environ 6 mm (1/4 po) dans la planche. Avancer la planche seulement jusqu'au repère de 152 mm (6 po). **ARRÊTER** la scie et attendre que la lame soit complètement immobilisée avant de retirer la planche. Ajuster le guide et effectuer des coupes longitudinales dans la pièce pour obtenir des entailles d'environ 6 mm (1/4 po), séparées de 3 mm (1/8 po).

COMMENT INSTALLER UNE CALE-GUIDE

Voir la figure 45.

Abaisser complètement la lame. Placer le guide longitudinal à la distance voulue de la lame pour la coupe et le verrouiller. Placer la pièce à couper contre le guide à proximité de la lame. Ajuster la cale-guide de manière à appliquer une résistance juste en avant de la lame. Utiliser un serre-joints pour maintenir la cale-guide contre le bord de la table de scie.

⚠ AVERTISSEMENT :

Le cale-guide doit être installé devant la lame. **Ne pas** placer la cale-guide à l'arrière de la lame. Le rebond peuvent être causé par le pincement de la pièce par la cale-guide et le blocage de la lame dans le trait de scie, lorsue l'entaille n'est pas correctement postionnée. Le non-respect de cette mise en garde peut entraîner des blessures graves.

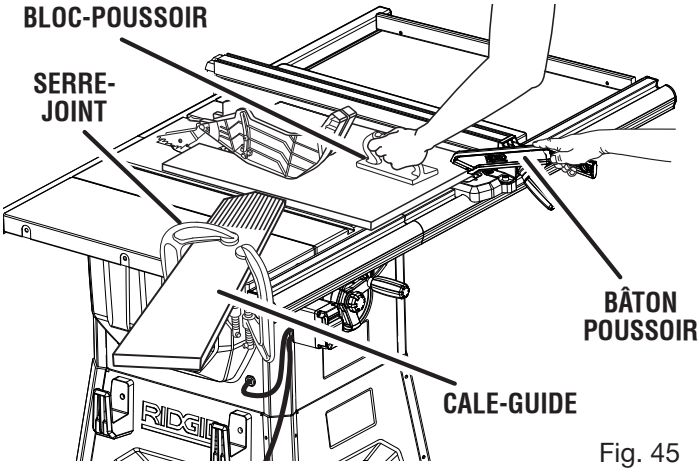

Fig. 45

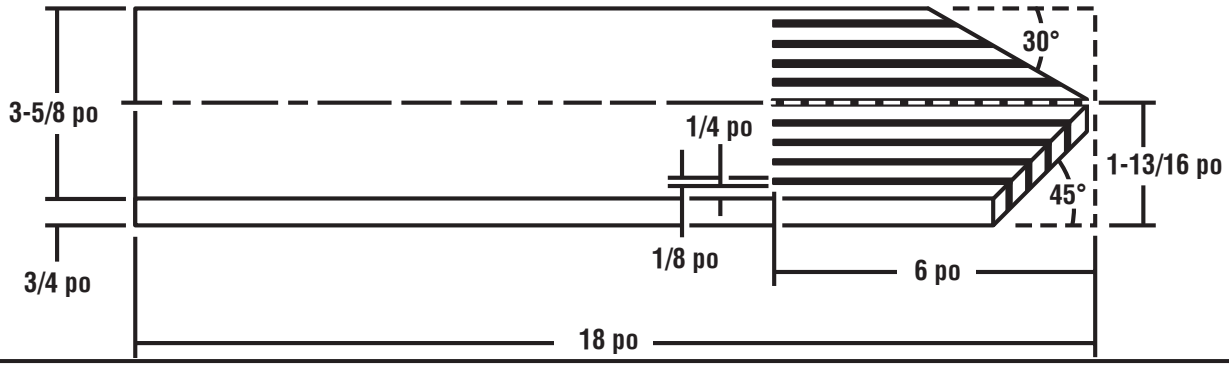

Fig. 44

TYPES DE COUPE

Voir la figure 46.

Il y a six principaux types de coupe : 1) coupe transversale, 2) coupe longitudinale, 3) coupe d'onglet, 4) coupe transversale en biseau, 5) coupe en long en biseau et 6) coupe d'onglet composé (en biseau). Toutes les autres coupes sont des combinaisons de ces six tyoes de coupe. Les méthodes de travail pour chaque type de coupe sont expliqués plus loin dans cette section.

AVERTISSEMENT :

Toujours s'assurer que la garde de lame et les griffes antirebond sont en place et fonctionnent correctement pendant les coupes afin d'éviter le risque de blessures.

Les coupes transversales sont des coupes droites à 90° effectuées en travers du grain de la pièce de bois. La pièce est engagée à 90° par rapport à la lame et celle-ci est verticale.

Les coupes longitudinales sont effectuées dans le sens du grain du bois. Afin d'éviter tout rebond pendant une coupe en long, s'assurer qu'un des côtés de la pièce de bois est fermement appuyée contre le guide.

Les coupes d'onglet sont celles effectuées avec laplanche sur toute position autre que 90°. La lame est verticale. Les planches ont tendance à glisser pendant la coupe d'onglets. Cela peut être contrôlé en maintenant la pièce fermement contre le le guide d'onglet.

AVERTISSEMENT :

Toujours utiliser un bâton poussoir lors de la coupe longitudinale de pièces longues et étroites afin d'éviter que les mains n'approchent trop de la lame.

Les coupes en biseau sont effectuées avec la lame en biais. Les coupes transversales en biseau sont effectuées contre le grain du bois et les coupes en long en biseau dans le sens du grain. Le guide longitudinal doit toujours se trouver sur le côté droit de la lame pour les coupes en long en biseau.

Les coupes d'onglet composé (ou en biseau) sont effectuées avec une lame en biais la pièce étant placée en oblique par rapport à la lame. Bien se familiariser avec les coupes transversales, longitudinales, en biseau et d'onglets avant d'essayer d'exécuter une coupe d'onglet composée.

CONSEILS DE COUPE

Les rainages et feuillures sont des coupes non traversantes qui peuvent être soit longitudinales, soit transversales. Lire attentivement et veiller à bien comprendre toutes les sections de ce manuel d'utilisation avant d'entreprendre une coupe quelconque.

AVERTISSEMENT :

Ne pas utiliser de lames dont la vitesse de rotation nominale est inférieure à celle de l'outil. Le non respect de cet avertissement pourrait entraîner des blessures graves.

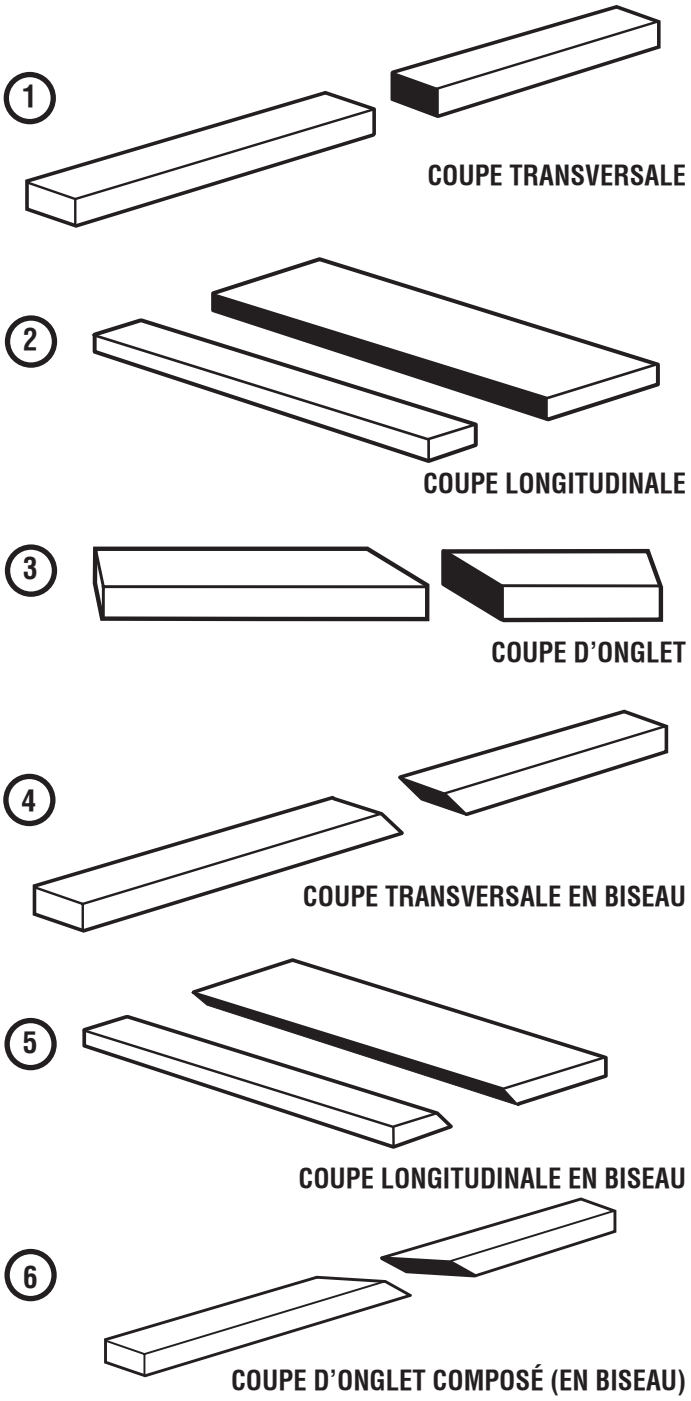

Fig. 46

- Le trait de scie (entaille pratiquée par la lame dans le bois) sera plus large que la lame afin d'éviter une surchauffe ou un blocage. Lors des mesures, ne pas oublier tenir compte du trait de scie.
- S'assurer que le trait de scie est effectué sur le côté chute de la ligne de mesure.
- Couper le bois côté fini vers le haut.
- Retirer les noeuds décollés à l'aide d'un marteau avant d'effectuer la coupe.
- Toujours utiliser un support adéquat sous une planche à la sortie de la scie.

BOUTONS DES VOLANTS DE RÉGLAGE DE HAUTEUR ET DE BISEAU

Les boutons du volant de réglage de hauteur et du volant de réglage de biseau agissent comme des verrous. Pour déverrouiller l'un ou l'autre des boutons au moment d'effectuer un réglage, tourner le bouton dans le sens antihoraire pour le desserrer. Après avoir ajusté la hauteur ou le biseau, tourner le bouton dans le sens horaire pour le serrer.

RÉGLAGE DE LA PROFONDEUR DE LAME

Voir les figure 47 - 48.

La profondeur de coupe doit être réglée pour que les pointes extérieurs des dents de la lame dépassent la pièce de bois d'environ 3 à 6 mm (1/8 à 1/4 po) mais que les points les plus bas (creux) soient au-dessous de la surface supérieure de la pièce.

- Soulever la lame en déverrouillant le volant de réglage de hauteur et en le tournant dans le sens horaire.
- Abaisser la lame en déverrouillant le volant de réglage de hauteur et en le tournant dans le sens antihoraire.

RÉGLAGE DE L'ANGLE DE LAME

Voir la figure 49.

NOTE : Pour une coupe à 90°, le réglage de biseau est de 0° et pour une coupe à 45°, le réglage est de 45°.

- Débrancher la scie.
- Desserrer le bouton de verrouillage de hauteur de lame en le tournant vers la gauche.
- Desserrer le bouton de blocage du volant de réglage de biseau, puis tourner le volant. Tourner le volant de réglage de biseau vers la droite pour incliner la lame de scie vers la gauche.
- Lorsque la lame est inclinée au maximum vers la gauche, elle former un angle de 45° avec la table et le rapporteur d'angle de biseau doit indiquer 45°.
- Lorsque la lame est inclinée vers la droite au maximum, elle doit former un angle de 90° avec la table et le rapporteur d'angle de biseau doit indiquer 0°.

  NOTE : Lorsque la lame est à 90° par rapport à la table de la scie, elle doit être perpendiculaire à la table. (Voir à la section *Réglages* de ce manuel pour aligner la lame.)

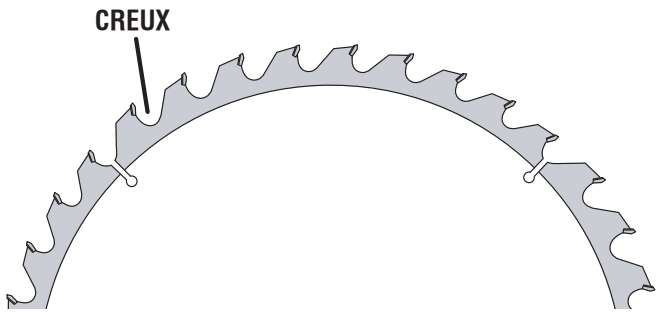

Fig. 47

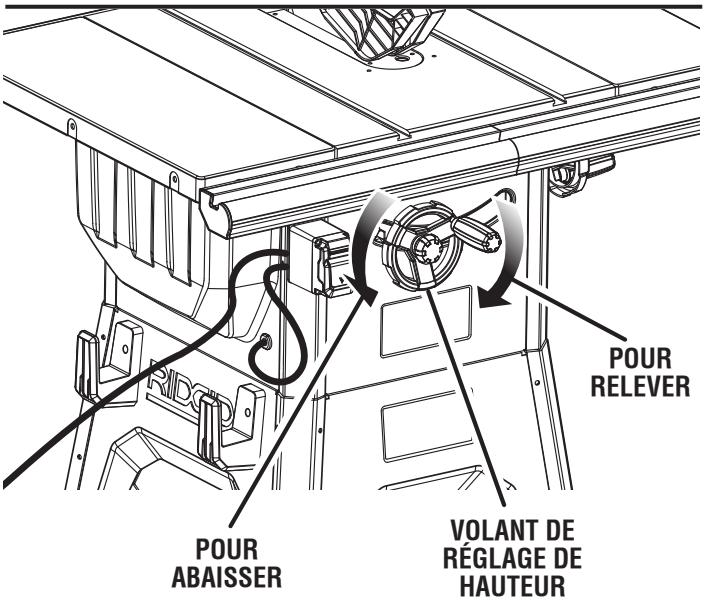

Fig. 48

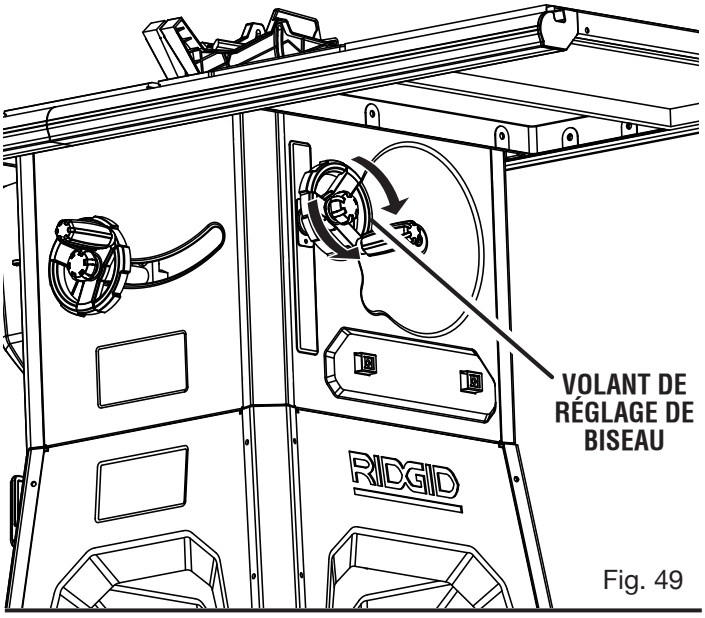

Fig. 49

RÉGLAGE DE L'INDICATEUR DE BISEAU

Voir la figure 50.

Si l'indicateur de biseau n'est pas sur zéro lorsque la lame de la scie est à 0°, le régler en desserrant la vis et en le plaçant sur la graduation 0° de l'échelle de biseau. Resserrer la vis.

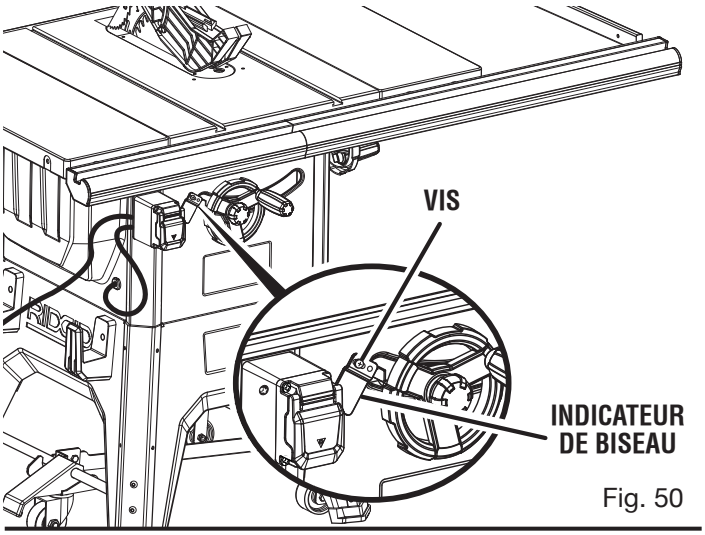

Fig. 50

AVERTISSEMENT :
Pour réduire le risque de blessures, toujours vérifier que le guide longitudinal est parallèle à la lame avant de commencer une coupe.

UTILISATION DU GUIDE LONGITUDINAL

Voir la figure 51.

- Desserrer le guide longitudinal en relevant le manette de verrouillage.
- Placer le rebord arrière du guide sur l'arrière de la scie à table et le tirer légèrement vers l'avant.
- Abaisser l'extrémité avant sur les surfaces de guide du rail avant.
- Placer le guide longitudinal à plat sur la table de sciage et pousser le guide vers le rail avant pour aligner le guide sur la table de sciage.
- Pousser la manette de verrouillage vers le bas pour fixer solidement le guide.

Vérifiez la facilité du glissement. Si des réglages sont nécessaires, voir **Vérification de l'alignement du guide longitudinal sur la lame** à la section *Réglages* de ce manuel.

- Effectuer deux ou trois coupes d'essai sur des chutes de bois. Si les coupes ne sont pas précises, reprendre les étapes précédentes.

NOTE : Le guide longitudinal doit être fixé solidement lorsque la manette de verrouillage est engagée. Pour améliorer la prise du guide longitudinal sur la lèvre arrière de la table, serrer la vis de serrage située à l'arrière du guide en la tournant dans le sens horaire. Ajuster, au besoin.

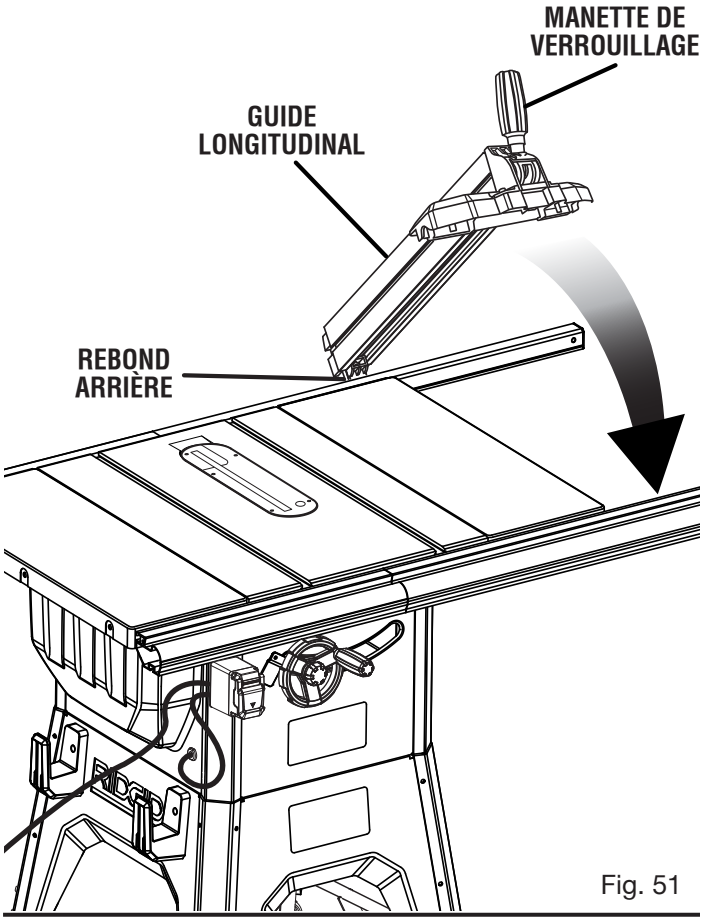

Fig. 51

POUR RÉGLER L'ÉCHELLE GRADUÉE SUR LA LAME

Voir la figure 52.

Utiliser l'indicateur sur le guide longitudinal pour positionner le guide par rapport à l'échelle sur le rail devant.

NOTE : Le les griffes antirebond et ensemble de protège-lame doit être retirée pour effectuer ce réglage. Une fois le réglage effectué, réinstaller le protège-lame.

Commencer avec la lame réglée sur zéro degré (à la verticale).

- Débrancher la scie.
- Desserrer le guide longitudinal en relevant le manette de verrouillage.
- Glisser lentement le guide longitudinal contre le rebord de la pointe de la lame.
- Desserrer la vis sur l'indicateur à échelle et l'aligner avec la marque « 0 », tel qu'illustré.
- Serrer la vis et vérifier les dimensions ainsi que le guide longitudinal.
- Effectuer de nouveau ce réglage de l'autre côté de la lame.

UTILISATION DU GUIDE D'ONGLET

Voir la figure 53.

Le guide d'onglet permet d'effectuer des coupes en biais de grande précision. Il est recommandé d'effectuer des coupes d'essai lorsque les tolérances sont réduites.

Il y a deux rainures de guide d'onglet, une de chaque côté de la lame. Elle peuvent toutes deux être utilisées pour les coupes transversales à 90°. Lors des coupes transversales en biseau (lame inclinée par rapport à la table), le guide d'onglet doit être placé dans la rainure de droite, de manière à ce que la lame soit inclinée dans la direction opposée au guide et à la main de l'opérateur.

Le guide d'onglet peut être tourné de 60° à droite ou à gauche.

- Glisser le guide d'onglet dans la fente du guide d'onglet.
- Desserrer le bouton de verrouillage en la tournant dans le sens contraire.
- Retirer la goupille d'arrêt et tourner le guide jusqu'à obtenir l'inclinaison désirée sur l'échelle.
- Resserrer la goupille d'arrêt en la tournant dans le sens horaire.

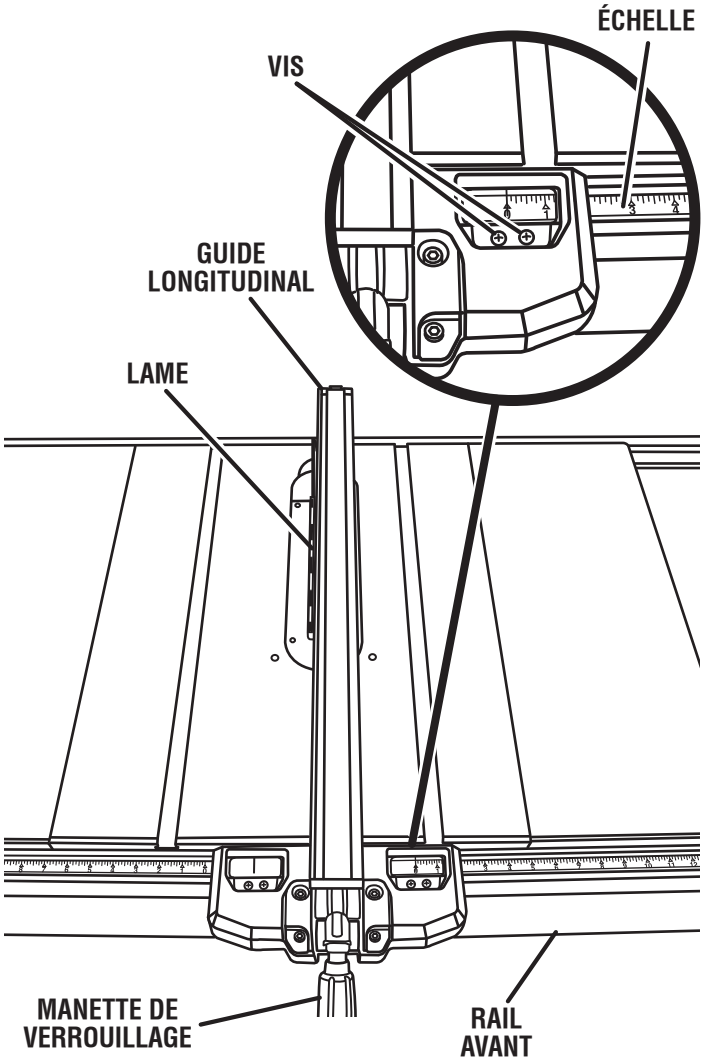

Fig. 52

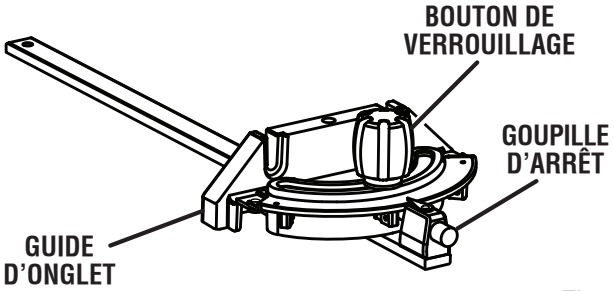

Fig. 53

RÉGLAGE DE LA LAME PARALLÈLEMENT À LA RAINURE DU GUIDE D'ONGLET (SUPPRESSION DU TALON)

Voir les figures 54 à 57.

AVERTISSEMENT :
La lame doit être parallèle à la rainure du guide d'onglet afin que le bois ne pince pas la lame, entraînant ainsi un rebond. Ne pas prendre cette précaution peut entraîner des blessures graves.

Ne desserrer aucune bouton pour effectuer ce réglage avant d'avoir vérifié le parallélisme avec une équerre et excuté des coupes d'essai, pour déterminer si des réglages sont nécessaires. Une fois les bouton desserrées, les réglages doivent être refaits.

- Débrancher la scie.
- À l'aide d'une clé de 4 mm, retirer les six vis qui permettent de fixer le panneau arrière de la scie. Retirer le panneau.
- Retirer la garde de lame, couteau diviseur, et griffes antirebond. Soulever la lame en déverrouillant le volant de réglage de hauteur et en le tournant dans le sens horaire.
- Tracer un repère à côté de l'une des dents de l'avant de la lame. À l'aide d'une règle, mesurer la distance entre la face intérieure de la dent de lame et le rebord gauche de la rainure droite du guide d'onglet.

  NOTE : Pour une précision accrue, positionner la dent marquée de la lame sur le dessus de la règle.
- Tourner la lame pour que la dent marquée se trouve à l'arrière.
- Déplacer la règle vers l'arrière et mesurer de nouveau la distance entre la face intérieure d'une dent de lame et le rebord gauche de la rainure droite du guide d'onglet. Si les distances sont identiques, la lame et la rainure du guide à onglet sont parallèles.
- Replacer la garde de lame, le couteau diviseur et griffes antirebond.

Si les distances mesurées sont différentes :

- Retirer la garde de lame, couteau diviseur, et griffes antirebond. Soulever la lame en déverrouillant le volant de réglage de hauteur et en le tournant dans le sens horaire.
- Desserrer les deux boulons de réglage.

  NOTE : Les boulons de réglage sont situés en dessous de la table de sciage.
- Insérer un tournevis dans le trou situé à l'arrière de la scie, comme montré à la Figure 55. Utiliser le tournevis pour déplacer le moteur et l'assemblage de lame vers la gauche ou la droite.

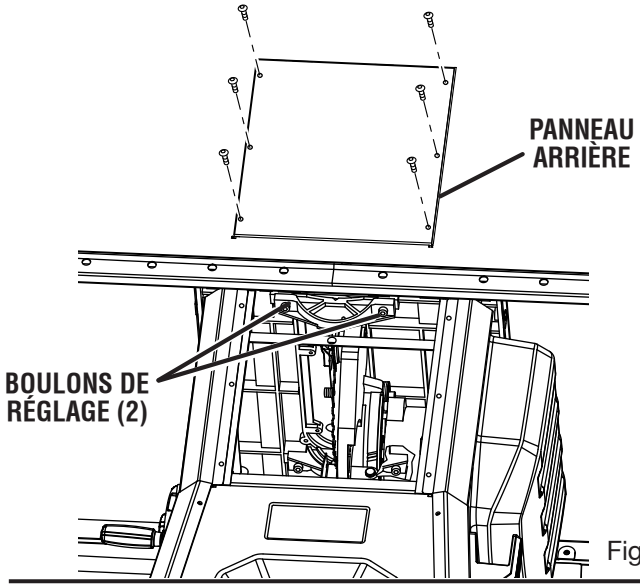

Fig. 54

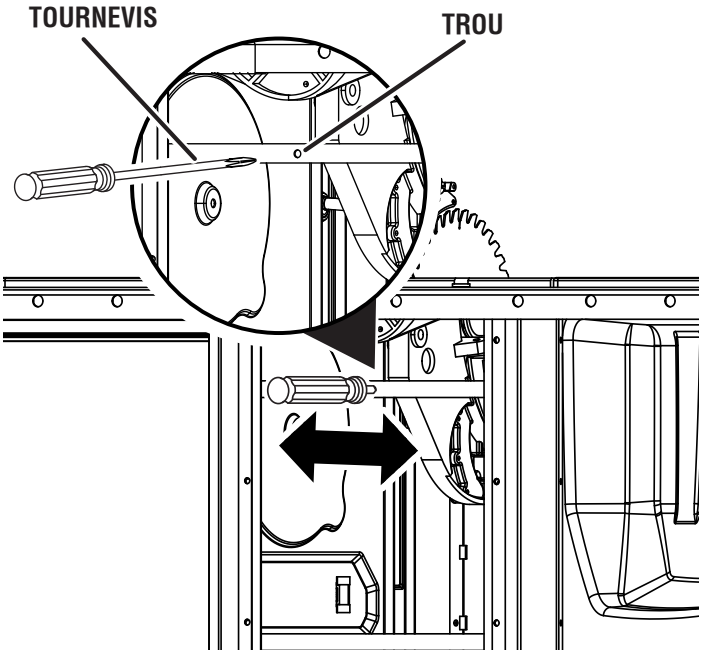

Fig. 55

- Si l'arrière de la lame est trop éloigné de rainure du guide à onglet, déplacer le moteur et l'assemblage de lame vers la droite (éloigné de l'espace de rangement de la lame et de la clé) jusqu'à ce que la lame soit perpendiculaire. Resserrer les vis.
- Si l'arrière de la lame est trop près de rainure du guide à onglet, déplacer le moteur et l'assemblage de lame vers la gauche (vers l'espace de rangement de la lame et de la clé) jusqu'à ce que la lame soit perpendiculaire. Resserrer les vis.
- Après avoir serré tous les boulons, s'assurer que la lame est alignée en s'assurant que la distance à l'avant et à l'arrière est identique.

AVERTISSEMENT :
Après tout réglage, aligner le guide longitudinal et la lame pour réduire le risque de blessures causées par un rebond. Toujours vérifier que le guide longitudinal est parallèle à la lame avant de commencer une coupe.

EXÉCUTION DE COUPES

Sa scie à table peut exécuter un assortiment de coupes qui ne sont pas tout mentionné dans ce manuel. NE PAS tente de faire n'importe quelles coupures n'ont pas couvert ici à moins que vous êtes à fond familier avec les procédures correctes et les accessoires nécessaires. Votre bibliothèque locale a beaucoup de livres sur la scie à table l'usage et les procédures de travail du bois spécialisé pour votre référence.

La lame fournie avec la scie est une lame mixte de haute qualité qui peut être utilisée pour les coupes longitudinales et transversales. Vérifier attentivement tous les réglages et faire tourner la lame d'un tour complet pour assurer qu'elle tourne librement avant de brancher la scie. Se tenir légèrement sur le trajectoire de la lame pour réduire les possibilités de blessure en cas de rebond.

AVERTISSEMENT :
Ne pas utiliser de lames dont la vitesse de rotation nominale est inférieure à celle de l'outil. Le non respect de cet avertissement pourrait entraîner des blessures graves.

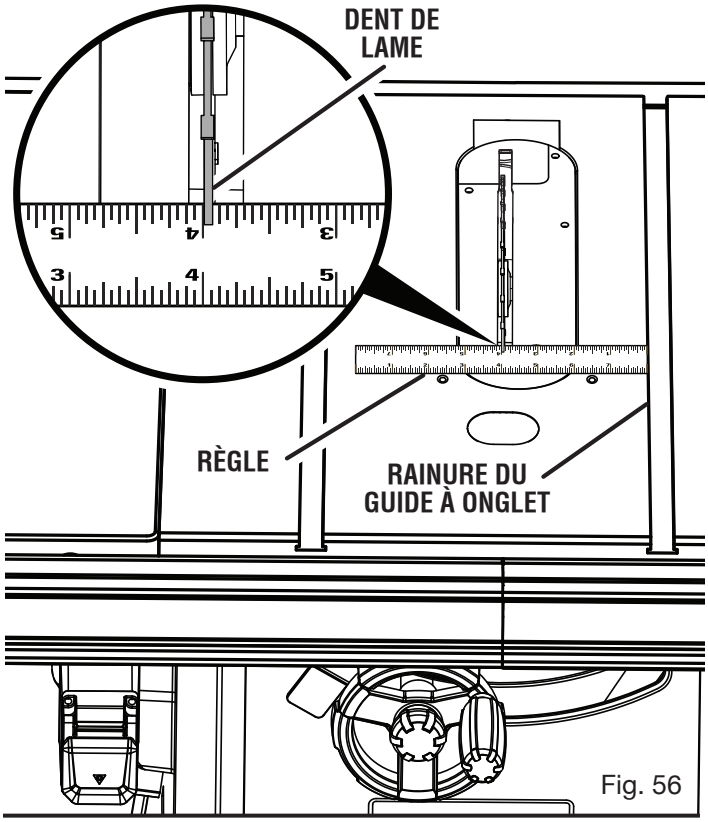

Fig. 56

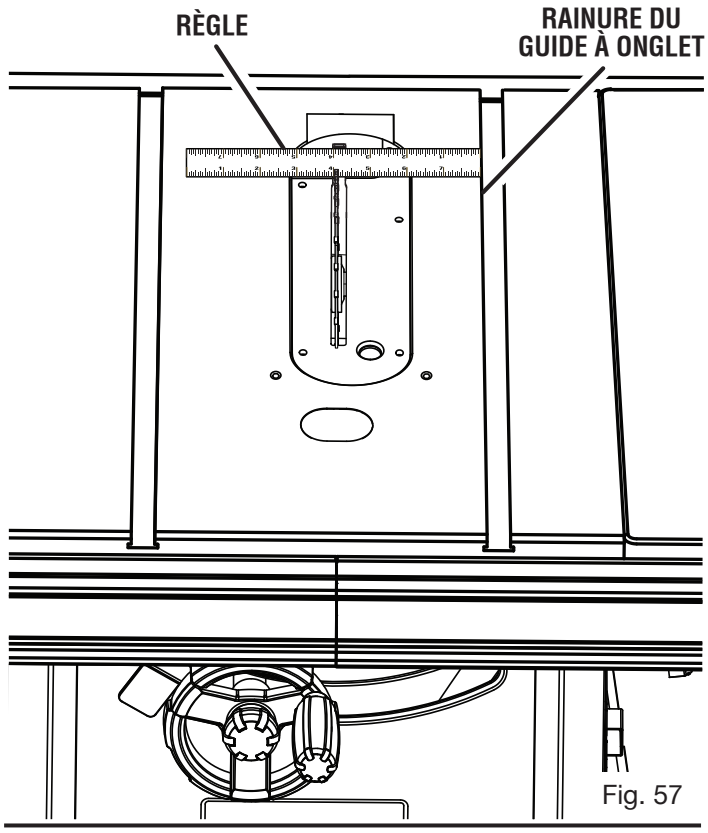

Fig. 57

Utiliser le guide d'onglet lors de coupes transversales, à onglet, en biseau et à onglet composé. Pour verrouiller l'angle, tourner le bouton de verrouillage du guide d'onglet vers la droite. Toujours serrer fermement le bouton de verrouillage avant d'utiliser la scie.

NOTE : Il est recommandé de placer la pièce à conserver sur le même côté de la lame que le guide d'onglet et de d'abord faire un essai sur une chute de bois.

POUR EFFECTUER UNE COUPE TRANSVERSALE

Voir les figures 58 - 59.

AVERTISSEMENT :
Pour éviter des risques de blessures graves, s'assurer que la garde de lame est installée et fonctionne correctement.

AVERTISSEMENT :
Lors d'une coupe transversale, l'utilisation du guide longitudinal causerait un rebond pouvant causer des blessures graves.

- Retirer le guide longitudinal.
- Régler la lame sur la profondeur de coupe correcte pour la pièce.
- Régler le guide d'onglet sur 0° et serrer le bouton de verrouillage.
- Avant de mettre la scie en marche, s'assurer que le bois ne touche pas la lame.
- Pour mettre la scie en **MARCHE**, relever le commutateur.

  NOTE : La scie à table est dotée d'un couvercle d'interrupteur. Soulever le couvercle pour utiliser le commutateur.
- Pour **ÉTEINDRE** la scie, abaisser le commutateur.

  NOTE : Pour éviter une utilisation non autorisée, retirer la clé du commutateur, comme illustré à la figure 59.
- Laisser la lame parvenir à sa vitesse maximale avant d'engager la pièce.
- Maintenir la pièce fermement avec les deux mains sur le guide d'onglet et engager la pièce sur la lame.

  NOTE : La main la plus proche de la lame doit être placée sur le bouton de verrouillage du guide d'onglet et la main la plus éloignée, sur la pièce à couper.
- Une fois la coupe effectuée, arrêter la scie. Attendre que la lame s'arrête complètement avant de retirer la pièce.

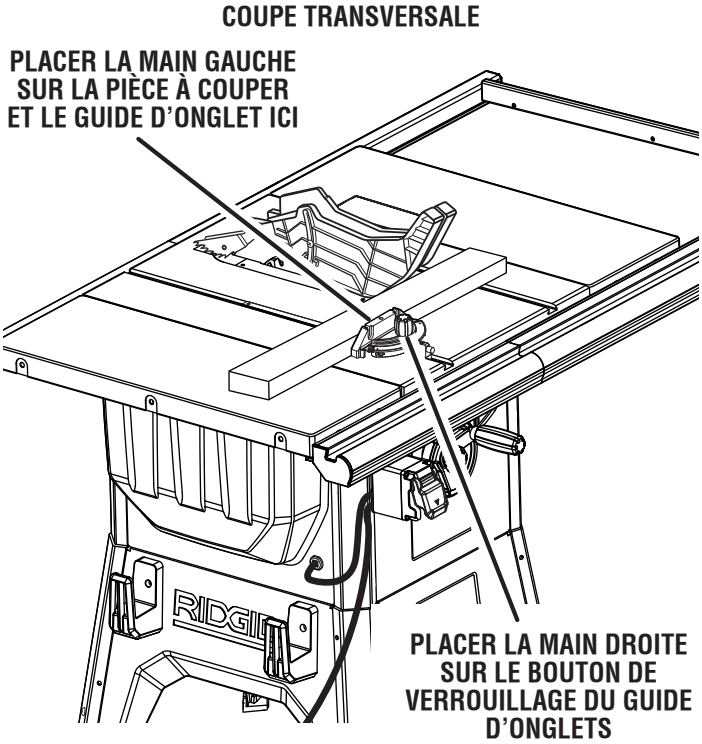

Fig. 58

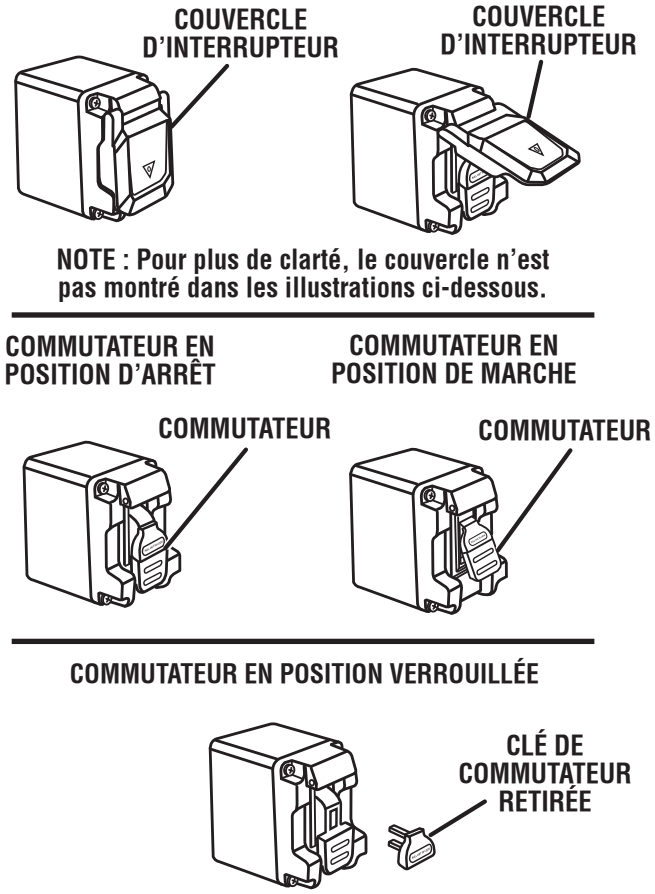

Fig. 59

COUPE LONGITUDINALE

Voir la figure 60.

AVERTISSEMENT :
Afin d'éviter le risque de blessures graves, s'assurer que la garde de lame est installée et fonctionne correctement.

AVERTISSEMENT :
Les coupe de effiler doivent être seulement faites avec une sauteuse spéciale, qui est disponible dans le commerce. Ne pas tenter la coupe de effiler de à main levée sur cette scie. Le non respect des instructions de sécurité peut entraîner des blessures graves.

- Régler la lame sur la profondeur de coupe correcte pour la pièce.
- Placer le guide longitudinal à la distance voulue de la lame pour la coupe et verrouiller fermement la poignée.
- En courte longitudinale une pièce à travailler longue, placer un support à la même hauteur que la table, derrière la scie.
- Installer la cale-guide en la position appropriée pour le type de coupe.
- Avant d'allumer la scie, s'assurer que le bois ne touche pas la lame.
- Mettre le commutateur en position de marche.
- Placer la pièce à couper à plat sur la table, son bord solidement appuyé contre le guide longitudinal. Laisser la lame parvenir à sa vitesse maximum avant d'engager la pièce.
- Avec un bloc et/ou un bâton poussoir, pousser lentement la pièce vers la lame. Se tenir légèrement sur le côté du bois au moment du contact avec la lame pour réduire les possibilités de blessure en cas de rebond.
- Une fois la pièce en contact avec la lame, utiliser la main la plus proche du guide longitudinal pour guider la pièce. S'assurer que le bord de la pièce est fermeament en contact avec le guide longitudinal et la surface de la table. Lors de la coupe longitudinale d'une pièce étroite, la pousser avec un bâton jusqu'au delà de la lame.
- Une fois la coupe effectuée, arrêter la scie. Attendre que la lame s'arrête complètement avant de retirer la pièce.

COUPE D'ONGLET

Voir la figure 61.

AVERTISSEMENT :
Afin d'éviter le risque de blessures graves, s'assurer que la garde de lame est installée et fonctionne correctement.

COUPE LONGITUDINALE

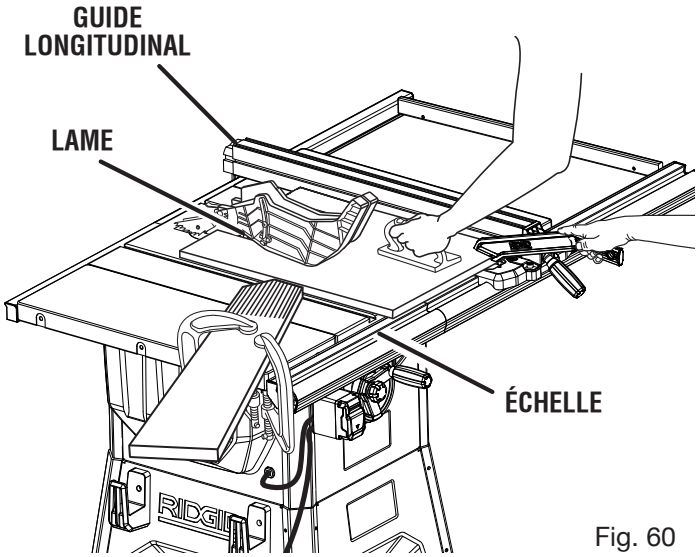

Fig. 60

COUPE D'ONGLET

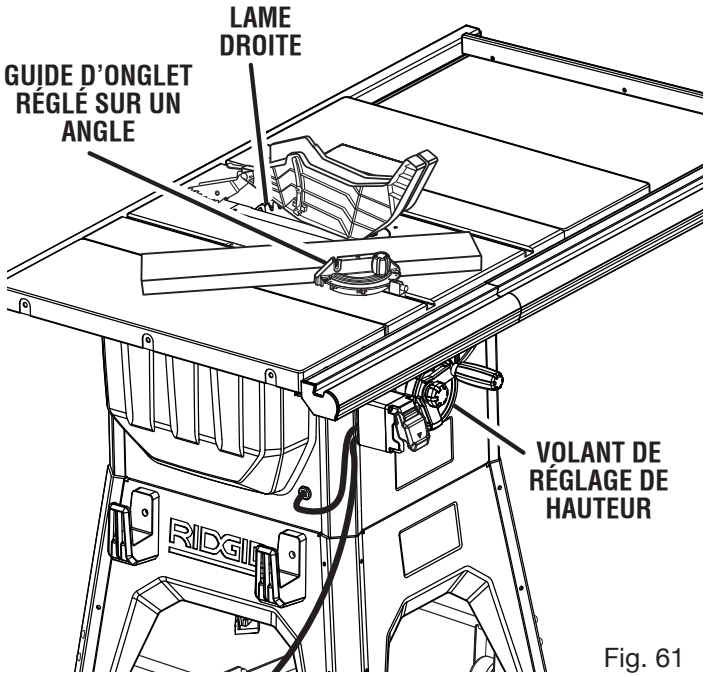

Fig. 61

- Régler la lame sur la profondeur de coupe correcte pour la pièce.
- Retirer le guide longitudinal.
- Régler le guide d'onglet sur l'angle voulu et serrer le bouton de verrouillage.
- Avant de mettre la scie en marche, s'assurer que le bois ne touche pas la lame.
- Mettre le commutateur en position de marche.
- Laisser la lame parvenir à sa vitesse maximale avant d'engager la pièce.
- Maintenir la pièce fermement avec les deux mains sur le guide d'onglet et engager la pièce sur la lame.

NOTE : La main la plus proche de la lame doit être placée sur le bouton de verrouillage du guide d'onglet et la main la plus éloignée, sur la pièce à couper.

- Une fois la coupe effectuée, arrêter la scie. Attendre que la lame s'arrête complètement avant de retirer la pièce.

COUPE TRANSVERSALE EN BISEAU

Voir les figures 62 et 63.

AVERTISSEMENT :

Afin d'éviter le risque de blessures graves, s'assurer que la garde de lame est installée et fonctionne correctement.

AVERTISSEMENT :

Pour éviter de coincer le bois et causer un rebond, le guide d'onglet doit toujours se trouver sur la droite de la lame. Le placement du guide d'onglet sur la gauche de la lame causerait un rebond susceptible d'entraîner des blessures graves.

- Retirer le guide longitudinal.
- Desserrer le bouton de verrouillage de biseau.
- Ajuster le guide de biseau sur l'angle désiré.
- Verrouiller le verrouillage de biseau.
- Régler la lame sur la profondeur de coupe correcte pour la pièce.
- Régler le guide d'onglet sur 0° et serrer le bouton de verrouillage.
- Avant de mettre la scie en marche, s'assurer que le bois ne touche pas la lame.
- Mettre le commutateur en position de marche.
- Laisser la lame parvenir à sa vitesse maximale avant d'engager la pièce.
- Maintenir la pièce fermement avec les deux mains sur le guide d'onglet et engager la pièce sur la lame.

  NOTE : La main la plus proche de la lame doit être placée sur le bouton de verrouillage du guide d'onglet et la main la plus éloignée, sur la pièce à couper.
- Une fois la coupe effectuée, arrêter la scie. Attendre que la lame s'arrête complètement avant de retirer la pièce.

VUE DE FACE, AU-DESSOUS DE LA SCIE À TABLE

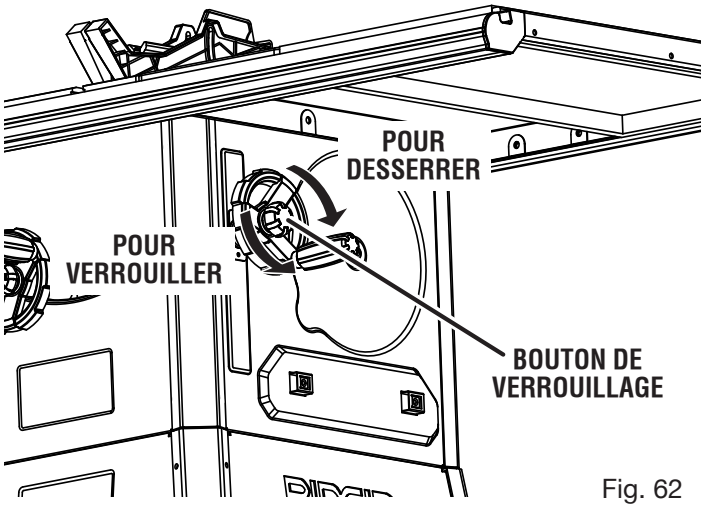

Fig. 62

COUPE TRANSVERSALE EN BISEAU

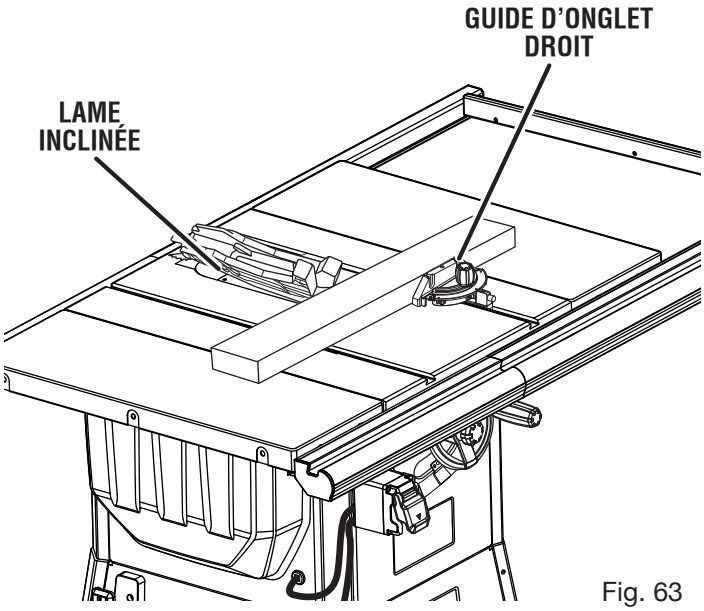

Fig. 63

COUPE LONGITUDINALE EN BISEAU

Voir la figure 64.

AVERTISSEMENT :
Afin d'éviter le risque de blessures graves, s'assurer que la garde de lame est installée et fonctionne correctement.

AVERTISSEMENT :
Pour éviter de coincer le bois et causer un rebond, le guide longitudinal doit toujours se trouver sur la droite de la lame. Le placement du guide longitudinal sur la gauche de la lame causerait un rebond susceptible d'entraîner des blessures graves.

- Retirer le guide d'onglet.
- Installer la cale-guide en la position appropriée pour le type de coupe.
- Desserrer le levier de verrouillage de biseau.
- Ajuster le guide de biseau sur l'angle désiré.
- Verrouiller le bouton de verrouillage de biseau.
- Régler la lame sur la profondeur de coupe correcte.
- Placer le guide longitudinal à la distance voulue de la lame pour la coupe et verrouiller fermement la poignée.
- Avant de mettre la scie en marche, s'assurer que le bois ne touche pas la lame.
- En courte longitudinale une pièce à travailler longue, placer un support à la même hauteur que la table, derrière la scie.
- Mettre le commutateur en position de marche.
- Placer la pièce à couper à plat sur la table, son bord solidement appuyé contre le guide longitudinal. Laisser la lame parvenir à sa vitesse maximum avant d'engager la pièce.
- Avec un bloc et/ou un bâton poussoir, pousser lentement la pièce vers la lame. Se tenir légèrement sur le côté du bois au moment du contact avec la lame pour réduire les possibilités de blessure en cas de rebond.
- Une fois la pièce en contact avec la lame, utiliser la main la plus proche du guide longitudinal pour guider la pièce. S'assurer que le bord de la pièce est fermement en contact avec le guide longitudinal et la surface de la table. Lors de la coupe longitudinale d'une pièce étroite, la pousser avec un bâton jusqu'au delà de la lame.
- Une fois la coupe effectuée, arrêter la scie. Attendre que la lame s'arrête complètement avant de retirer la pièce.

COUPE LONGITUDINALE EN BISEAU

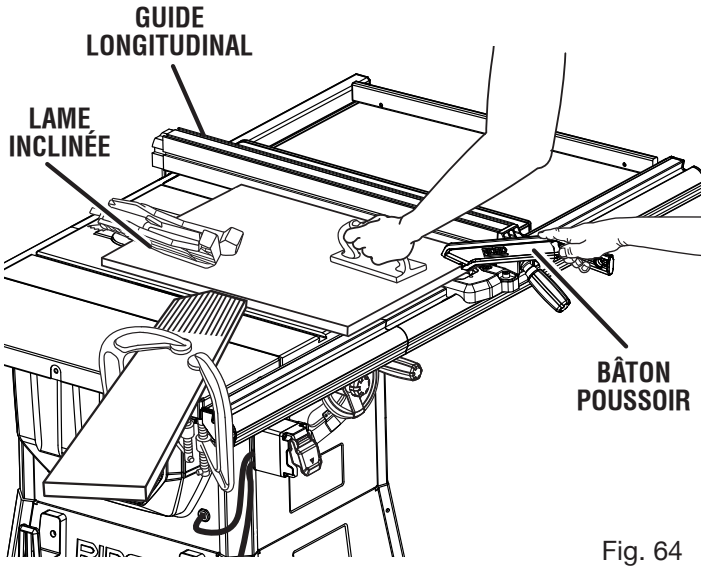

Fig. 64

COUPE D'ONGLET COMPOSÉ (EN BISEAU)

Voir la figure 65.

AVERTISSEMENT :

Afin d'éviter le risque de blessures graves, s'assurer que la garde de lame est installée et fonctionne correctement.

AVERTISSEMENT :

Pour éviter de coincer le bois et causer un rebond, le guide d'onglet doit toujours se trouver sur la droite de la lame. Le placement du guide d'onglet sur la gauche de la lame causerait un rebond susceptible d'entraîner des blessures graves.

- Retirer le guide longitudinal.
- Desserrer le bouton de verrouillage de biseau.
- Ajuster le guide de biseau sur l'angle désiré.
- Verrouiller le bouton de verrouillage de biseau.
- Régler la lame sur la profondeur de coupe correcte.
- Régler le guide d'onglet sur l'angle voulu et serrer le bouton de verrouillage.
- Avant de mettre la scie en marche, s'assurer que le bois ne touche pas la lame.
- Mettre le commutateur en position de marche.
- Laisser la lame parvenir à sa vitesse maximale avant d'engager la pièce.
- Maintenir la pièce fermement avec les deux mains sur le guide d'onglet et engager la pièce sur la lame.

  NOTE : La main la plus proche de la lame doit être placée sur le bouton de verrouillage du guide d'onglet et la main la plus éloignée, sur la pièce à couper.
- Une fois la coupe effectuée, arrêter la scie. Attendre que la lame s'arrête complètement avant de retirer la pièce.

COUPE D'UNE PIÈCE DE GRANDE TAILLE

Voir la figure 66.

S'assurer que la scie est fixée solidement et que le support à pattes est abaissé (les pieds doivent être à plat sur le sol) pour éviter qu'elle bascule sous le poids d'un panneau de grandes dimensions.

AVERTISSEMENT :

Afin d'éviter le risque de blessures graves, s'assurer que la garde de lame est installée et fonctionne correctement.

AVERTISSEMENT :

Ne jamais effectuer de coupes à main levée (coupes sans le guide d'onglet ou le guide longitudinal), ce qui pourrait entraîner des blessures graves.

COUPE D'ONGLET COMPOSÉ (EN BISEAU)

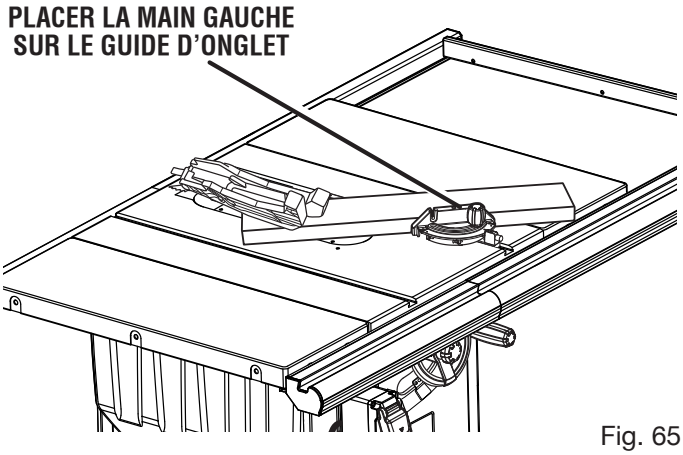

Fig. 65

COUPE D'UNE PLANCHE DE GRANDE TAILLE

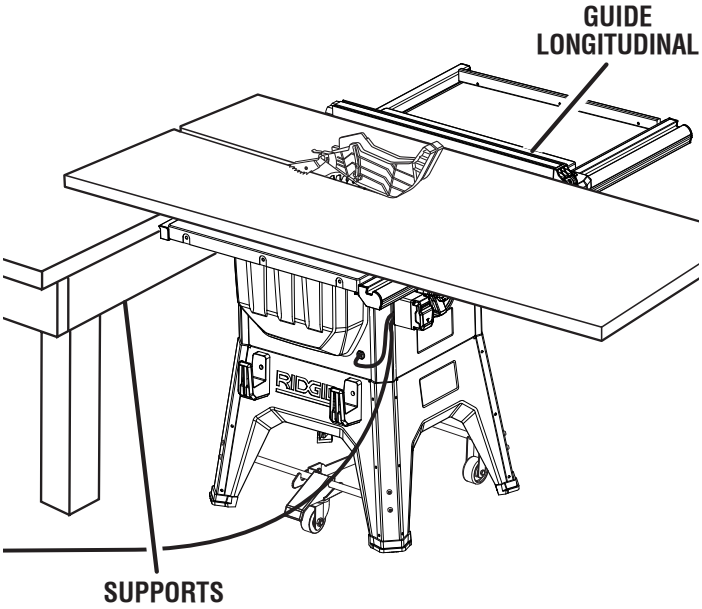

Fig. 66

- Installer la cale-guide en la position appropriée pour le type de coupe.
- Placer un support à la même hauteur que la table derrière la scie pour soutenir la pièce à couper. Ajouter des supports sur les côtés selon le besoin.

AVERTISSEMENT :

Un soutien incorrect de la pièce de travail sur le côté et/ou le côté sortant de la scie peut créer un mouvement inattendu de la pièce de travail et/ou la scie, ce qui peut entraîner des blessures corporelles graves.

- Selon la forme de la planche, utiliser le guide longitudinal ou le guide d'onglet. Si la planche est trop grande pour permettre d'utiliser le guide longitudinal ou le guide d'onglet, elle est trop grande pour cette scie.

- Avant de mettre la scie en marche, s'assurer que le bois ne touche pas la lame.
- Mettre le commutateur en position de marche.
- Placer la pièce à couper à plat sur la table, son bord solidement appuyé contre le guide longitudinal. Laisser la lame parvenir à sa vitesse maximum avant d'engager la pièce.
- Utiliser un bloc ou un bâton poussoir pour pousser le bois au-delà de la lame.
- Une fois la coupe effectuée, arrêter la scie. Attendre que la lame s'arrête complètement avant de retirer la pièce.

COUPE NON-TRAVERSANTE

See Figure 67.

Les coupes non traversantes (a fait avec une norme lame de 10 po) peuvent être effectuées avec le grain (longitudinale) ou contre le grain (transversale). L'utilisation d'une coupe non transversante est essentielle pour couper les rainures et les feuillures. Seul ce type de coupe est effectué sans le garde lame. S'assurer que la garde de lame est réinstallée après avoir exécuté de telles coupes. Outre la présente section sur les coupes non traversantes ou de rainage, lire la section appropriée sur le type de coupe. Par exemple, si la coupe non traversante est transversale, lire et comprendre la section sur les coupes transversales avant de procéder.

AVERTISSEMENT :
Lors d'une coupe non traversante, la lame est couverte par la pièce pendant la plus grande partie de la coupe. Se méfier de la lame exposée au début et à la fin de chaque coupe pour éviter le risque de blessures graves.

AVERTISSEMENT :
Avec les coupes non traversantes telles que les feuillures ou les rainages, ne jamais engager le bois avec les mains. Toujours utiliser un bloc/ bâton poussoir et des cales guide.

COUPE NON TRAVERSANTE

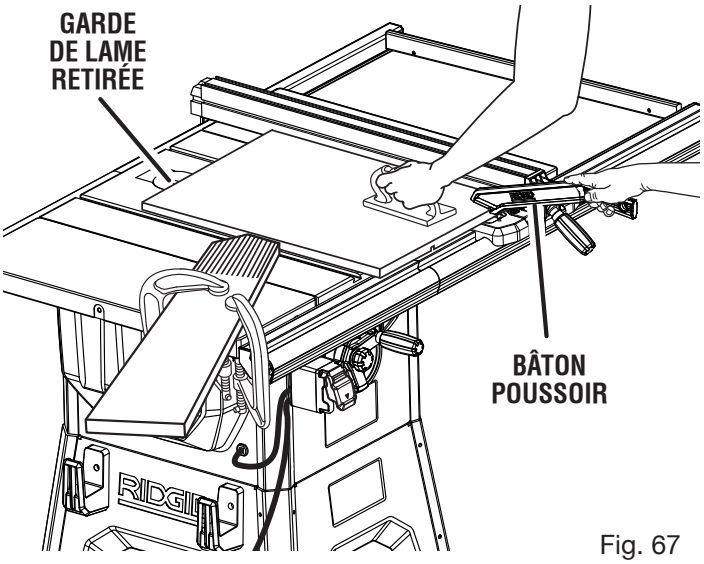

Fig. 67

- Débrancher la scie.
- Retirer la garde de lame et griffes antirebond.
- Placer le couteau diviseur en la posicion « en bas ».
- Desserrer le volant de réglage de biseau.
- Ajuster le guide de biseau sur l'angle désiré.
- Verrouiller le volant de réglage de biseau.
- Régler la profondeur de lame correcte pour la pièce.
- Selon la forme et de la taille du bois, utiliser le guide longitudinal ou le guide d'onglet.
- Brancher la scie et tourner le scie.
- Laisser la lame parvenir à sa vitesse maximale avant d'engager la pièce.
- Toujours utiliser un bloc poussoir, un bâton poussoir ou une cale-guide appropriée lors des coupes non traversantes, pour éviter des blessures graves.
- Une fois la coupe effectuée, arrêter la scie. Attendre que la lame s'arrête complètement avant de retirer la pièce.

Une fois toutes les coupes non traversantes terminées :

- Débrancher la scie.
- Abaisser tle ecarteur/couteau diviseur en la posición « en haut » alors installer la lame et réinstaller la garde de lame et griffes antirebond.

EXÉCUTION D'UN RAINAGE

Voir la figure 68.

Une plaque à gorge spéciale en option est requise pour cette procédure (voir la section *Accessoires* de ce manuel et consulter le magasin le plus proche). Toutes les lames et ensembles à rainure doivent être homologués pour une vitesse non moindre que celle de cet outil. La scie est conçue pour être utilisée avec des lames à rainure double mesurant jusqu'à 203,2 mm (8 po) (sur une largeur maximale de 20,65 mm [13/16 po] et une profondeur maximale de 38,1 mm [1-1/2 po]). Ne pas utiliser pas des lames à rainures ajustables avec cette scie.

NOTE : Ne pas régler à plus de 38,1 mm (1 1/2 po). S'assurer que le levier de dégagement ne soulève pas la plaque à gorge.

AVERTISSEMENT :

Lors d'une coupe non traversante, la lame est couverte par la pièce pendant la plus grande partie de la coupe. Se méfier de la lame exposée au début et à la fin de chaque coupe pour éviter le risque de blessures graves.

AVERTISSEMENT :

Toujours placer les rondelles de lame, les entretoises et les écrous à l'emplacement correct lors du changement de la lame. Ne pas respecter cette directive peut causer des blessures et endommager l'outil.

AVERTISSEMENT :

Toujours utiliser un bloc poussoir, un bâton poussoir et/ou une cale-guide lors du rainage, pour éviter des blessures graves.

- Débrancher la scie.
- Retirer le protège-lame, les griffes anti rebond, la plaque à gorge et le couteau diviseur.
- Retirer l'écrou de la lame, la rondelle extérieure de la lame, la lame de la scie, la rondelle intérieure de la lame et l'espaceur.

  NOTE : Toujours mettre la rondelle de lame et la laque à gorge à l'emplacement verrouiller

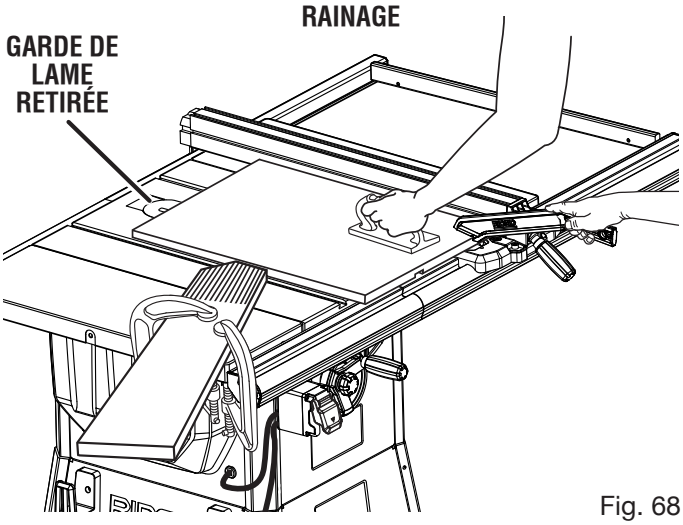

Fig. 68

- Réinstaller les rondelle de lame intérieure.
- Monter la lame, selon les instructions de fabricant, à rainer à l'aide de la lame et des cales appropriées pour obtenir la largeur de coupe désirée.
- Réinstaller le écrou de lame.

  NOTE : La rondelle de lame ne peut être utilisée que si l'axe dépasse légèrement de l'écrou.
- S'assurer que écrou de lame est pleinement engagé et l'axe dépasse d'au moins un filetage complet de écrou de lame fermement serré.
- Placer le levier de degagement du couteau diviseur en la posición verrouillée.
- Installer la plaque à gorge de rainage et faire tourner la lame à la main pour s'assurer qu'elle fonctionne librement et l'abaisser.
- Régler la hauteur de la lame
- Selon la forme et de la taille du bois, utiliser le guide longitudinal ou le guide d'onglet.

  NOTE : S'il est impossible d'employer le guide longitudinal ou le guide d'onglets, il sera impossible d'effectuer une coupe à rainure double à l'aide de cette scie.
- Si faire une coupe longitudinal, installer la cale-guide en la position appropriée pour le type de coupe.
- Mettre le commutateur en position de marche.

  NOTE : Avant de mettre la scie en marche, s'assurer que le bois ne touche pas la lame. Laisser la lame parvenir à sa vitesse maximum avant d'engager la pièce.
- Placer la pièce à couper à plat sur la table, son bord solidement appuyé contre le guide longitudinal ou le guide d'onglet.
- Utiliser un bloc ou un bâton poussoir pour pousser le bois au-delà de la lame. Ne jamais pousser une petite pièce de bois contre la lame avec les mains, toujours utiliser

un bâton poussoir. Avec les coupes non traversantes, l'utilisation des blocs poussoir, bâtons poussoir et cales-guide est nécessaire.

- Une fois la coupe effectuée, arrêter la scie. Attendre que la lame s'arrête complètement avant de retirer la pièce.

Une fois toutes le coupe rainage terminées :

- Débrancher la scie.
- Enlever la lame à rainage et réinstaller la lame de coupe standard.
- Abaisser le couteau diviseur en la posición « en haut » alors installer la lame et réinstaller la garde de lame et griffes antirebond.

CONCEPTION D'UNE RALLONGE DE TABLE

Voir la figure 69.

Il est possible de concevoir une rallonge de table en bois pour soutenir des pièces à travailler de plus grandes dimensions.

- Les dimensions finies de la rallonge de table doivent être de 44,45 mm (1-3/4 po) d'épaisseur, 685,8 mm (27 po) de longueur et 371,47 mm (14-5/8 po) de largeur.
- Assembler les pièces tel qu'illustré. Une fois terminée, la rallonge doit s'ajuster serré dans les rails et être de niveau avec la table de sciage et les rallonges.

POUR INSTALLER LA RALLONGE DE TABLE SUR LES RAILS

Voir la figure 70.

Au moment d'installer la rallonge de table sur les rails, s'assurer que celle-ci est de niveau avec le reste de la table de sciage. Pour ce faire, utiliser deux planches de 50,8 mm (2 po) × 101,6 mm (4 po) mesurant 140 cm (55 1/2 po) de longueur. Serrer solidement les planches sur l'extrémité de la table de sciage et sur la barre d'écartement.

- Insérer la rallonge de table par en dessous des rails et la mettre en place.
- S'assurer que la rallonge est à plat et qu'elle est alignée sur le reste de la table de sciage. Il ne doit y avoir aucun espace entre la rallonge et les planches.
- La barre d'écartement comporte des trous. Fixer la rallonge à la scie à l'aide des vis cruciformes à tête cylindrique large et des rondelles fournies, tel qu'illustré.

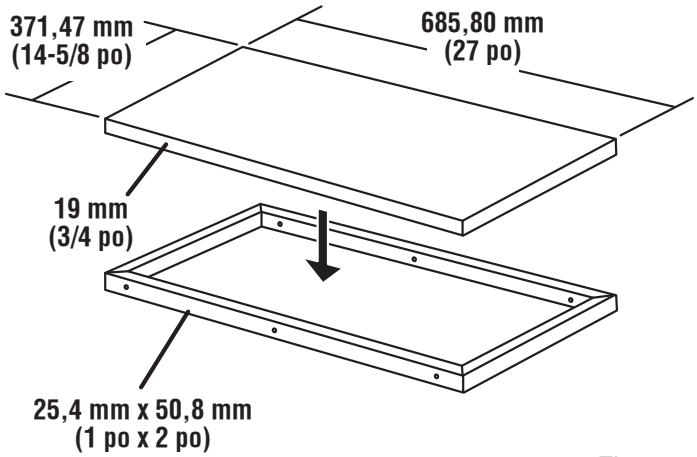

Fig. 69

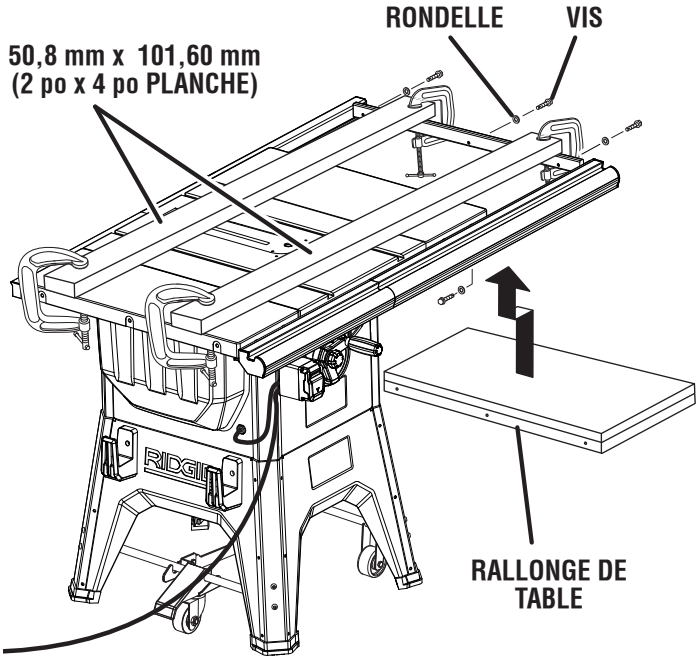

Fig. 70

AVERTISSEMENT :
Avant d'effectuer tout réglage, assurez-vous que la outil est débranchée et que le commutateur est en position **ARRÊT (O)**. Le non-respect de cette règle peut occasionner de graves blessures.

Pour éviter des réglages et ajustements inutiles, vérifier soigneusement tous les alignements avec une équerre et effectuer des coupes d'essai sur des chutes de bois avant de travailler sur des pièces utilisables. N'effectuer aucun réglage avant d'avoir vérifié les alignements avec une équerre et effectué des coupes d'essai afin de vérifier que des réglages sont nécessaires.

REMPLACEMENT DE LA LAME

Voir les figures 71 à 73.

La trait de scie lame doit être dans les limites affranchies sur le couteau diviseur.

- Débrancher la scie.
- Abaisser la lame de scie et enlever la plaque à gorge.
- Lever la lame à la hauteur maximum , puis retirer les protège-lame et griffes antirebond.
- S'assurer que le bouton de verrouillage de biseau est verrouillée.
- Insérer la clé de lame (l'extrémité ouverte) le bout ouvert méplats de axe de lame.
- Engager l'extrémité fermée de la grosse clé à lame sur l'écrou hexagonal. L'avoir les deux clés fermement, tirer l'hors de la clé (le côté de droite) en avant pendant que pousser l'intérieur (le côté gauche) au arrière de la scie.

  NOTE : L'axe de lame est enfile de droite.
- Déverrouiller segurar la palanca de afloje et retirer la lame.

Vérifier que la lame tourne librement, sans toucher quoi que ce soit. Rapportez-vous à **Pour attacher l'indicateur du guide longitudinal à la lame** dans la section *Utilisation* dans ce manuel. Lors de la coupe, l'échelle doit être placée du côté de la lame où la coupe est mesurée et exécutée.

Pour l'installation d'une lame spéciale, suivre les instructions fournies avec cette lame.

Installation d'une lame standard :

NOTE : S'assurer que l'espaceur et la rondelle de la lame intérieure sont bien en place sur l'axe d'entraînement avant d'installer la nouvelle lame.

- Placer la lame sur axe de lame (pour qu'elle fonctionne correctement, ses dents doivent être orientées vers le bas et l'avant de la scie).
- Installer la rondelle de la lame intérieure et écrou de lame sur axe de lame. S'assurer que le côté concave de la rondelle est placé contre la lame intérieure et que toutes les pièces sont bien serrées contre le support de l'axe. S'assurer que écrou de lame soit fermement serré. Ne pas trop serrer.

  NOTE : L'axe de lame est enfile de droite.
- Verrouiller le levier de dégagement.

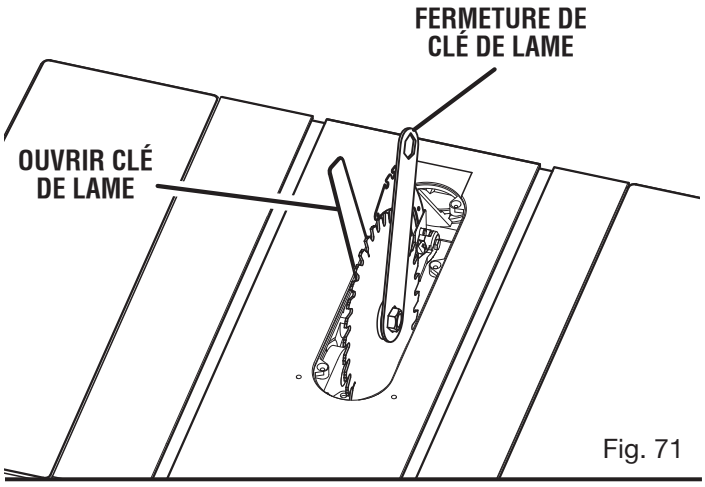

Fig. 71

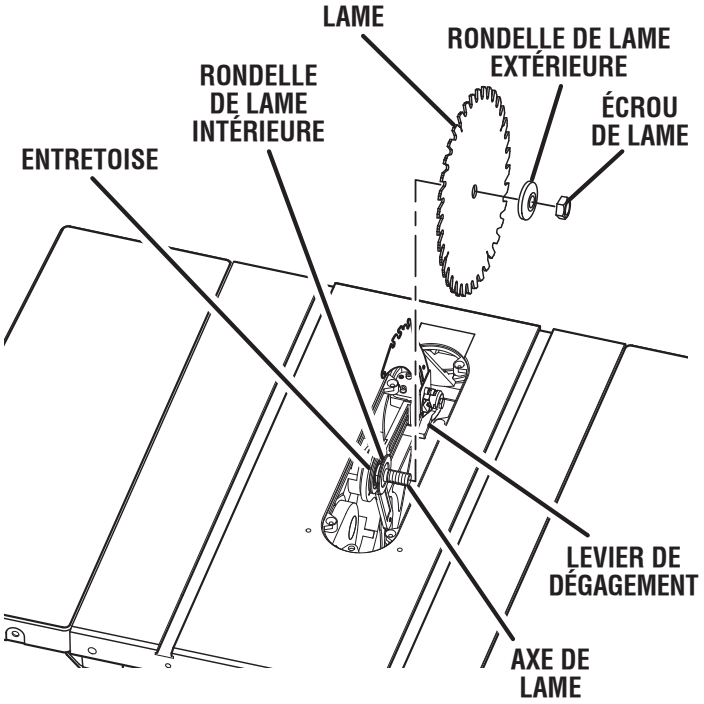

Fig. 72

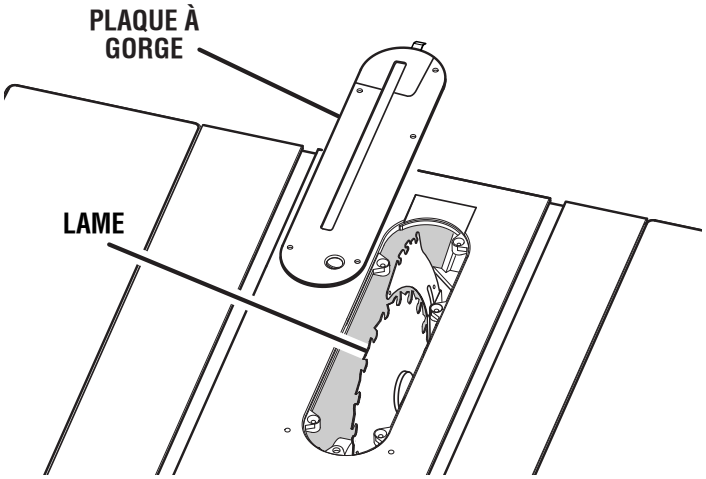

Fig. 73

- Faire tourner la lame à la main pour s'assurer qu'elle fonctionne librement.
- Abaisser la lame et remettre la plaque à gorge en place.

RÉGLAGE DE LA LAME À 0 ET 45°

Voir les figures 74 et 75.

La scie a été réglée en usine et, à moins qu'elle ait été endommagée en cours de transport, aucun réglage ne devrait être nécessaire. Après un usage prolongé, il peut être nécessaire de vérifier les réglages.

- Débrancher la scie.
- Soulever la lame en déverrouillant le volant de réglage de hauteur et en le tournant dans le sens horaire.
- Retire la garde de lame.

Si la lame n'est pas parfaitement verticale (0°) :

- Desserrer la vis de réglage 0° et le bouton de verrouillage du biseau.
- Placer une équerre combinée à côté de la lame, sur la gauche. Pousser le volant de verrouillage de biseau et resserrer le boulon pour conserver le réglage.

  NOTE : S'assurer que l'équerre touche la partie plane de la lame de la scie, et non les dents de la lame.
- Tourner le volant de réglage de biseau, jusqu'à ce que l'indicateur pointe sur zéro. Si le volant de réglage de biseau est tourné à fond et que l'indicateur ne pointe pas sur zéro, il peut être nécessaire de régler l'indicateur.

Si l'angle de la lame n'est pas exactement de 45°:

- Desserrer la vis de réglage et le bouton de verrouillage du biseau.

  NOTE : S'assurer que l'équerre touche la partie plane de la lame de la scie, et non les dents de la lame.
- Placer un une équerre combinée à côté de la lame sur la gauche. **Lock the angle by tightening the bevel lock knob and retighten the adjustment bolt.**
- Tourner le volant de réglage de la lame jusqu'à ce que le bas de celle-ci soit incliné à fond vers le côté gauche de la fente. Pousser le levier de verrouillage de biseau pour conserver le réglage.
- Si l'angle de la lame n'est pas exactement de 45°, desserrer le boulon de réglage et le levier de verrouillage de biseau.
- Placer l'indicateur d'onglet sur 45°.
- Effectuer une coupe d'essai.

Les vis de réglage doivent être sous la surface de la table de sciage pour éviter que la pièce à travailler coince sur des rebords inégaux. S'il est impossible d'effectuer cet ajustement, confier le produit à un centre de réparations agréé.

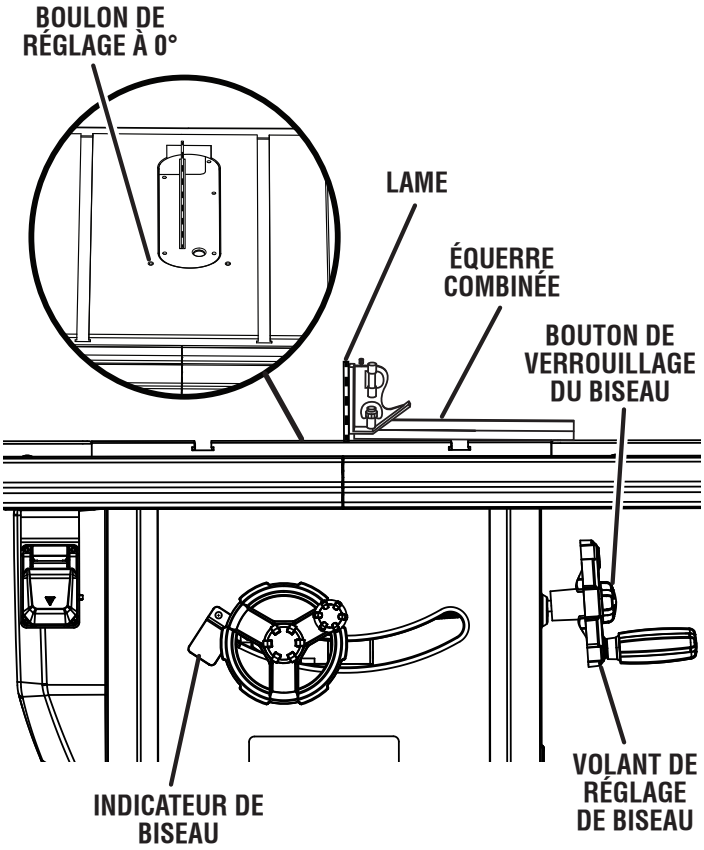

Fig. 74

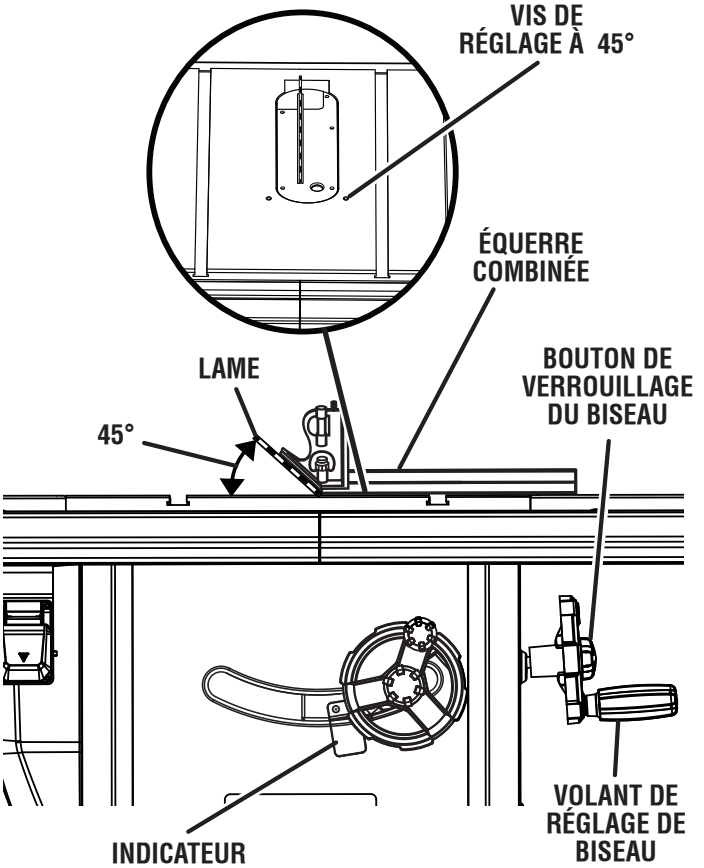

Fig. 75

RÉGLAGE DU GUIDE D'ONGLET

Voir la figure 76.

Le guide d'onglet peut être réglé à 0° et plus ou moins 45° au moyen de son axe de blocage et de ses vis d'arrêt.

NOTE : Le guide d'onglet permet d'effectuer des coupes en biais de grande précision. Il est recommandé d'effectuer des coupes d'essai lorsque les tolérances sont réduites.

- Desserrer le bouton et tirer sur goupille de butée pour faire tourner le guide d'onglet au-delà des vis d'arrêt.
- Desserrer l'écrou de la vis d'arrêt à 0° se trouvant au niveau de l'axe de blocage avec une clé de 8 mm.
- Placer une équerre contre la tige et la base du guide d'onglet.
- Si la tige n'est pas d'équerre, desserrer le bouton, ajuster la tige et resserrer le bouton.
- Régler la vis d'arrêt à 0° de manière à ce qu'elle contacte l'axe de blocage.
- Régler les vis d'arrêt à plus et moins 45° au moyen d'une équerre à 45°, selon les instructions ci-dessus.

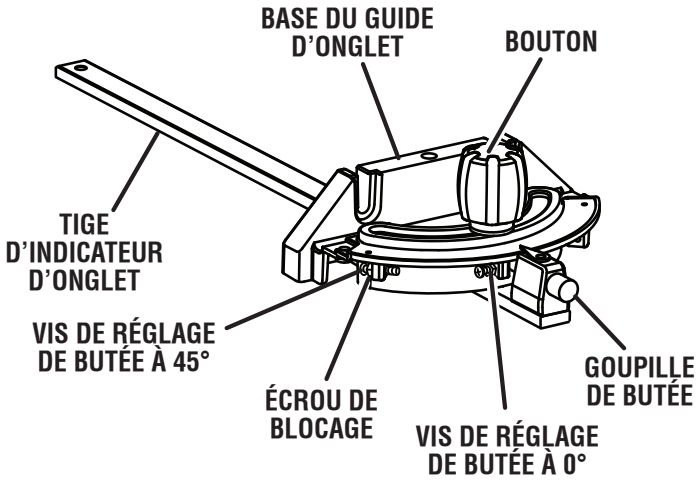

Fig. 76

POUR VÉRIFIER ET AJUSTER L'ALIGNEMENT DU GUIDE LONGITUDINAL

Voir le figure 77.

Le guide longitudinal doit être installé en parallèle avec la lame et les rainures du guide d'onglet.

AVERTISSEMENT :
Un guide longitudinal incorrectement aligné peut causer des rebonds et des blocages. Pour réduire les risques de blessures,maintenir l'alignement correct du guide longitudinal.

- Débrancher la scie.
- Retirer la garde de lame, couteau diviseur, et griffes antirebond. Soulever la lame en déverrouillant le volant de réglage de hauteur et en le tournant dans le sens horaire.
- Vérifier que la lame est parallèle avec la rainure du guide d'onglet, conformément à ce qui est décrit à la section **Réglage de la lame parallèlement à la rainure du guide d'onglet (suppression du talon)** dans la section *Utilisation*.
- Amener le guide longitudinal près de la lame de la scie (à environ 76,20 mm [3 po] de la lame), puis verrouiller le guide à l'aide du manette de verrouillage.
- Faites une marque derrière une dent sur le devant de la lame. À l'aide d'une règle, mesurer la distance entre la face intérieure de la dent de lame et la face intérieure du guide longitudinal.

  NOTE : Pour une précision accrue, positionner la dent marquée de la lame sur le dessus de la règle.
- Tournez la lame pour que la dent marquée se retrouve en arrière.
- Déplacer la règle vers l'arrière et mesurer de nouveau la distance entre la face intérieure de la dent de lame et la face intérieure du guide longitudinal. Si les distances sont identiques, la lame et le guide longitudinal sont parallèles.

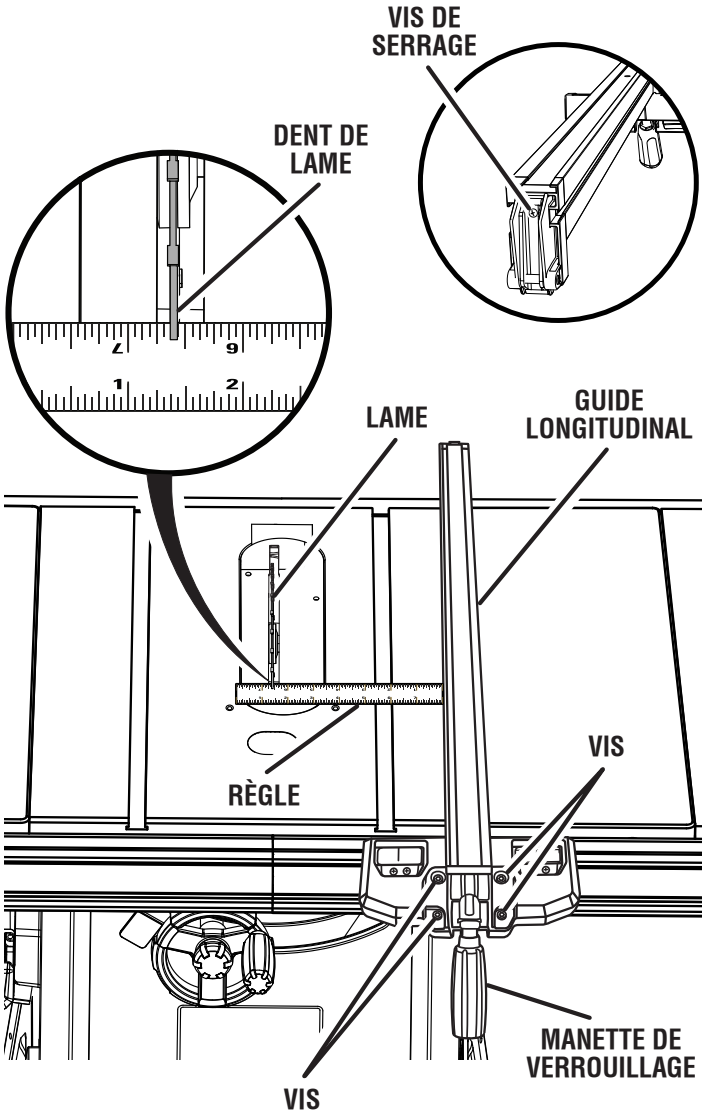

Fig. 77

Si les distances mesurées sont différentes :

- Déserrer les quatre vis situées sur le guide longitudinal.
- Régler le guide longitudinal.
- Serrer les vis alternance. Vérifier de nouveau l'alignement.
- Répéter la procédure selon le besoin jusqu'à ce que le guide longitudinal soit correctement aligné.
- Replacer la garde de lame, le couteau diviseur et griffes antirebond.
- Effectuer deux ou trois coupes d'essai sur des chutes de bois. Si les coupes ne sont pas précises, reprendre les étapes précédentes.

NOTE : Le guide longitudinal doit être fixé solidement lorsque la poignée de verrouillage est engagée. Pour améliorer la prise du guide longitudinal sur la lèvre arrière de la table, serrer la vis de serrage située à l'arrière du guide en la tournant dans le sens horaire. Ajuster, au besoin.

POUR RÉGLER L'INDICATEUR GUIDE DE REFENTE

Voir les figures 78-79.

Le guide longitudinal comporte deux indicateurs : L'un pour la lectrure lorsque le guide est placé à droite de la lame, l'autre pour la lecture lorsqu'il est placé à gauche.

NOTE : La garde de lame doit être retirée pour effectuer ce réglage. Une fois le réglage effectué, réinstaller la garde de lame.

- Débrancher la scie.
- Placez le guide longitudinal sur la table de la scie de sorte qu'il touche légèrement le côté droit de la lame de scie. Verrouiller le guide longitudinal en place.
- Desserrer vis à tête cylindrique et d'ajuster le bon indicateur de sorte que la ligne rouge se trouve sur le "zéro" en ligne sur l'échelle de droite rip sur le rail avant. Resserrer la vis.
- Repositionner le guide de refente sur la table de la scie de sorte qu'il touche légèrement le côté gauche de la lame de scie. Verrouiller le guide de refente en place.
- Desserrer vis à tête cylindrique et d'ajuster l'indicateur gauche afin que la ligne rouge se trouve sur le "zéro" en ligne sur l'échelle de gauche rip sur le rail avant. Resserrer la vis.t
- Si l'indicateur ne peut pas être mis à zéro après avoir effectué les ajustements décrits ci-dessus, la position du rail doit être ajusté. Consulter la section intitulée Installation des rails sur la table de la scie présentée précédemment dans ce manuel.

La guía de corte al hilo debe asentarse a 90° de la parte superior de la mesa de la sierra. Si es necesario un ajuste:

- Coloque una escuadra de carpintero en la mesa de la sierra junto a la guía de corte al hilo.
- Use un destornillador de punta plana para aflojar o apretar uno de los tornillos de ajuste del ángulo.
- Ajuste los tornillos hasta que el ángulo mida 90° en cada lado de la guía de corte al hilo.

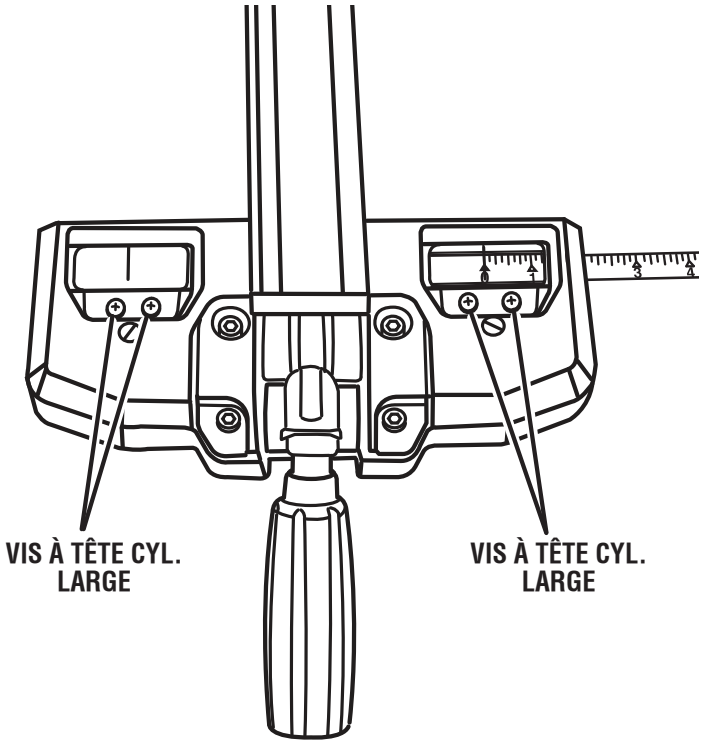

Fig. 78

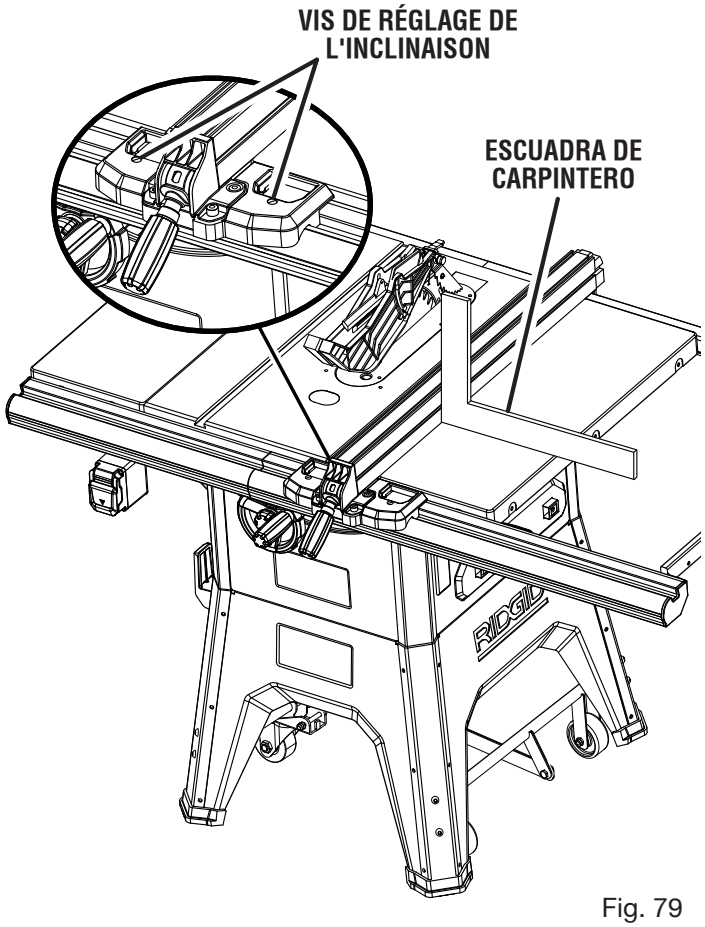

Fig. 79

ENTRETIEN

AVERTISSEMENT :
Utiliser exclusivement des pièces d'origine pour les réparations. L'usage de toute autre pièce pourrait créer une situation dangereuse ou endommager l'outil.

AVERTISSEMENT :
Toujours porter une protection oculaire certifiée conforme à la norme ANSI Z87.1 lors de l'utilisation de produit. Si une opération dégage de la poussière, porter également un masque anti-poussière.

AVERTISSEMENT :
Avant d'effectuer tout entretien, assurez-vous que la outil est débranchée et que le commutateur est en position **ARRÊT (O)**. Le non-respect de cette règle peut occasionner de graves blessures.

ENTRETIEN GÉNÉRAL

Éviter d'utiliser des solvants pour le nettoyage des pièces en plastique. La plupart des matières plastiques peuvent être endommagées par divers types de solvants du commerce. Utiliser un chiffon propre pour éliminer la saleté, la poussière, l'huile, la graisse, etc.

AVERTISSEMENT :
Ne jamais laisser de liquides tels que le fluide de freins, l'essence, les produits à base de pétrole, les huiles pénétrantes, etc., entrer en contact avec les pièces en plastique. Les produits chimiques peuvent endommager, affaiblir ou détruire le plastique, ce qui peut entraîner des blessures graves.

- Vérifier régulièrement le serrage et l'état de tous les colliers, écrous boulons et vis. S'assurer que la plaque à gorge est en bon état et bien en place.
- Vérifier le protège-lame.
- Appliquer périodiquement de la cire en pâte sur la table, le guide et les rails pour assurer un fonctionnement en douceur. Pour éviter que la pièce glisse pendant la coupe. **NE pas** cirer la face de travail du guide d'onglet.
- Éliminer la sciure se trouvant au-dessous de la table et entre les dents de la lame pour protéger cette dernière. Utiliser un solvant à résine pour le nettoyage des dents de la lame.
- **Nettoyer les pièces en plastique uniquement avec un chiffon doux humide. Ne pas** utiliser de produits en aérosol ni de solvants pétroliers.

LUBRIFICATION

Les paliers du moteur de cette scie ont été correctement garnis en usine.

- Nettoyer le filetage des boulons et écrous avec un solvant recommandé pour résine et gommes.
- Lubrifier le filetage des boulons, écrous et points d'appui (y compris seux de la garde de lame et du guide d'onglets).

ENTRETIEN

NETTOYAGE DE L'ÉJECTEUR DE SCIURE

Nettoyer l'éjecteur de sciure de façon périodique pour en retirer la sciure.

- À l'aide d'une clé hexagonale de 4 mm, retirer les vis qui retiennent le panneau arrière.
- Contrôler l'éjecteur de sciure et les dispositifs de collecte de la sciure connexes afin d'en retirer la poussière ou les autres débris.
- Replacer le panneau arrière.

POUR RETIRER ET CHANGER LA COURROIE

Voir la figure 80.

- Abaisser la lame en déverrouillant le volant de réglage de hauteur et en le tournant dans le sens antihoraire.
- À l'aide d'une clé hexagonale de 4 mm, retirer les vis qui retiennent le panneau arrière.
- À l'aide d'une clé hexagonale de 6 mm, desserrer le boulon situé au dessus et à droite de la courroie.
- Sortir la courroie des poulies.
- Insérer un long tournevis à lame plate, tel qu'illustré.
- En maintenant le tournevis en place, insérer la nouvelle courroie dans les deux poulies, en s'assurant qu'elle est placée adéquatement.
- Retirer le tournevis.
- Serrer le boulon.

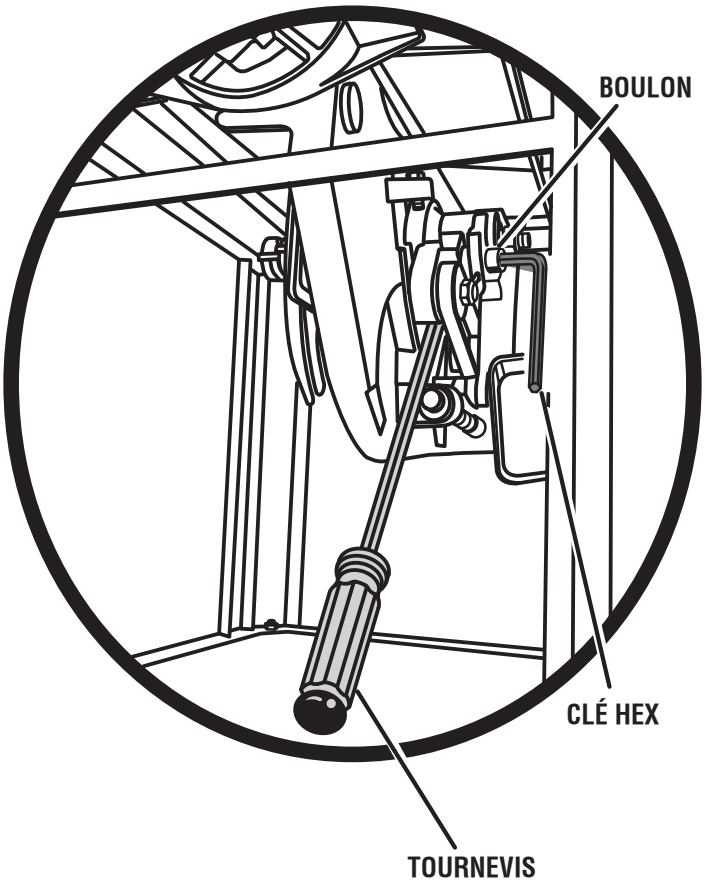

Fig. 80

ACCESSOIRES

Rechercher ces accessoires où vous avez acheté ce produit ou en appelant au 1-866-539-1710 :

- Plaque à gorge pour lame à rainer 080035003093

AVERTISSEMENT :

Les outils et accessoires disponibles actuellement pour cet outil sont listés ci-dessus. Ne pas utiliser d'outils ou accessoires non recommandés pour cet outil. L'utilisation de pièces et accessoires non recommandés peut entraîner des blessures graves.

DÉPANNAGE

Problème	Cause	Solution
Vibrations excessives.	Lame déséquilibrée. Lame endommagée. La scie n'est pas solidement assujettie. Surface de travail irrégulière. Lame voilée.	Remplacer la lame. Remplacer la lame. Serrer tous les écrous, vis et boulons. Repositionner sur une surface plane. Remplacer la lame.
Le guide longitudinal ne se déplace pas en douceur.	Guide longitudinal pas correctement installé. Rails encrassés ou collants. Vis de serrage déréglée.	Réinstaller le guide longitudinal. Nettoyer et cirer les rails. Régler la vis de serrage.
Le guide longitudinal ne se verrouille pas du tout.	Vis de serrage déréglée.	Régler la vis de serrage.
La lame se bloque ou brûle le bois.	Lame émoussée. Lame désalignée. Pièce à couper avancée trop rapidement. Guide longitudinal mal aligné. Séparateur mal aligné. Planche voilée.	Remplacer ou affûter la lame. Voir **Réglage de la lame parallèlement à la rainure du guide d'onglet (suppression du talon)**, à la section *Utilisation*. Ralentir l'avance. Aligner le guide longitudinal. Voir "Vérification et alignement du écarteur/couteau diviseur et la lame", à la section Assemblage. Changer de pièce à couper. Toujours couper avec le côté convexe face à la table.
Le chant de la pièce n'est pas contre le guide longitudinal lors de la coupe en long.	Guide longitudinal mal aligné.	Vérifier et régler le guide longitudinal.

DÉPANNAGE

Problème	Cause	Solution
La scie n'exécute pas les coupes à 90 ou 45°.	Butées de biseau pas correctement réglées. Guide d'onglet pas correctement aligné (coupe d'onglets).	Réglage des butées positive Réglage du guide d'onglets
Les volant de réglage de hauteur ou volant de réglage de biseau sont difficiles à tourner.	Les engrenages ou la vis sans fin de l'intérieur de l'armoire sont bloqués par de la sciure.	Nettoyer les engrenages et la vis sans fin; lubrifier.
La scie ne démarre pas.	Cordon d'alimentation pas branché. Fusible de circuit grillé. Disjoncteur débranché. Cordon, commutateur ou moteur endommagé.	Brancher le cordon d'alimentation. Remplacer le fusible. Réarmer le disjoncteur. Faire remplacer dans un centre de réparations agréé.
La lame ne coupe pas correctement.	Lame émoussée ou encrassée. Lame de type incorrect pour la coupe. Lame montée à l'envers.	Nettoyer, affûter ou remplacer la lame. Utiliser une lame de type approprié. Réinstaller la lame.
La lame ne s'abaisse pas lorsque le volant de réglage de hauteur est tourné.	Le levier de verrouillage n'est pas poussé à fond vers la gauche. Couvercle de lame encrassée.	Pousser le levier à fond vers la gauche. Voir les instructions de nettoyage dans là la section *Entretien*.
Le moteur force lors d'une coupe longitudinale.	Lame incorrecte pour la coupe longitudinale.	Remplacer la lame; une lame pour coupe longitudinale nombre moins de dents

GARANTIE

GARANTIE D'ENTRETIEN DE 3 ANS SUR LES OUTILS ÉLECTRIQUES À MAIN ET D'ÉTABLI RIDGID®

Une preuve d'achat doit être présentée pour toute demande de réparation sous garantie.

Cette garantie se limite aux outils électriques à main et d'établi RIDGID® achetés à partir du 1/2/04. Ce produit est fabriqué par One World Technologies, Inc., sous licence de marque de RIDGID, Inc. Toutes les correspondances relatives à la garantie doivent être adressées à One World Technologies, Inc. à l'intention de : Service technique des outils motorisés à main et d'établi RIDGID, au 1-866-539-1710 (appel gratuit).

POLITIQUE DE SATISFACTION ASSURÉE DE 90 JOURS

En cas de non satisfaction pour quelque raison que ce soit au cours des 90 jours suivant la date d'achat de cet outil à main ou d'établi RIDGID®, il pourra être retourné au point de vente pour échange ou remboursement intégral. Pour obtenir un outil en échange, l'équipement original devra être retourné, dans son emballage d'origine, accompagné d'une preuve d'achat. L'outil fourni en échange sera couvert par la garantie limitée pour le restant de la période de validité de 3 ANS.

CE QUI EST COUVERT PAR LA GARANTIE LIMITÉE DE 3 ANS

Cette garantie sur les outils électriques à main et d'établi RIDGID® couvre tous les vices de matériaux et de fabrication, ainsi que les articles de consommation courants, tels que balais, mandrins, moteurs, commutateurs, cordons, engrenages et même les batteries d'outils sans fil de cet outil RIDGID®, pour une période de trois ans, à compter de la date d'achat. Les garanties d'autres produits RIDGID® peuvent être différentes.

RÉPARATIONS SOUS GARANTIE

Pour toute réparation sous garantie, cet outil RIDGID® devra être retourné, en port payé, à un centre de réparations RIDGID® pour outils motorisés à main et d'établi agréé. L'adresse du centre de réparations agréé le plus proche peut être obtenue en appelant le 1-866-539-1710 (appel gratuit), ou en accédant au site Internet RIDGID®, www.ridgid.com. Le reçu de vente daté doit être présenté lors de toute demande de réparation sous garantie. Le centre de réparations agréé corrigera tout défaut de fabrication et réparera ou remplacera (à notre choix) gratuitement, toute pièce défectueuse.

CE QUI N'EST PAS COUVERT

La garantie ne couvre que l'acheteur au détail original et n'est pas transférable. Cette ne couvre pas les problèmes de fonctionnement, défaillances ou autres défauts résultant d'un usage incorrect ou abusif, de la négligence, de la modification, de l'altération ou de réparations effectuées par quiconque autre qu'un centre de réparations d'outils motorisés à main et d'établi RIDGID® agréé. Les articles de consommation fournis avec cet outil, tels que, mais sans y être limité, les lames, embouts et abrasifs, ne sont pas couverts.

RIDGID, INC. ET ONE WORLD TECHNOLOGIES, INC. NE FONT AUCUNE AUTRE GARANTIE, REPRÉSENTATION OU PROMESSE CONCERNANT LA QUALITÉ ET LES PERFORMANCES DE CET OUTIL ÉLECTRIQUE, AUTRES QUE CELLES EXPRESSÉMENT INDIQUÉES DANS LE PRÉSENT DOCUMENT.

AUTRES LIMITATIONS

Sous réserve que les lois en vigueur le permettent, toutes les garanties implicites sont exclues, y compris les GARANTIES DE VALEUR MARCHANDE ou D'ADÉQUATION À UN USAGE PARTICULIER. Toutes les garanties implicites, y compris les garanties de valeur marchande ou d'adéquation à un usage particulier ne pouvant pas être exclues en raison des lois en vigueur, sont limitées à une durée de trois ans, à compter de la date d'achat. One World Technologies, Inc. et RIDGID, Inc. déclinent toute responsabilités pour les dommages directs ou indirects. Certains états et provinces ne permettant pas de limitation sur la durée des garanties implicites, et/ou l'exclusion ou la limitation des dommages directs ou indirects, les restrictions ci-dessus peuvent ne pas être applicables. Cette garantie donne au consommateur des droits spécifiques, et celui-ci peut bénéficier d'autres droits, qui varient selon les états ou provinces.

One World Technologies, Inc.
P.O. Box 1427
Anderson, SC 29622

REGLAS DE SEGURIDAD GENERALES

ADVERTENCIA:

Lea todas las advertencias, instrucciones, ilustraciones y especificaciones proporcionadas con esta herramienta eléctrica. No seguir las instrucciones indicadas a continuación puede provocar descargas eléctricas, incendios o lesiones graves.

Guarde todas las advertencias e instrucciones para consultarlas en el futuro. El término "herramienta eléctrica" en las advertencias se refiere a las herramientas eléctricas que funcionan con corriente (con cordón) o las que funcionan con batería (inalámbricas).

ÁREA DE TRABAJO

- **Mantenga limpia y bien iluminada el área de trabajo.** Un área de trabajo mal despejada o mal iluminada propicia accidentes.
- **No utilice herramientas motorizadas en atmósferas explosivas, como las existentes alrededor de líquidos, gases y polvos inflamables.** Las herramientas eléctricas generan chispas que pueden encender el polvo y los vapores inflamables.
- **Mantenga alejados a los niños y circunstantes al maniobrar una herramienta eléctrica.** Toda distracción puede causar la pérdida del control de la herramienta.

SEGURIDAD ELÉCTRICA

- **Las clavijas de las herramientas eléctricas deben corresponder a las tomas de corriente donde se conectan. Nunca modifique la clavija de ninguna forma. No utilice ninguna clavija adaptadora con herramientas eléctricas dotadas de contacto a tierra.** Conectando las clavijas originales en las tomas de corriente donde corresponden se disminuye el riesgo de una descarga eléctrica.
- **Evite el contacto del cuerpo con las superficies de objetos conectados a tierra, como las tuberías, radiadores, estufas y refrigeradores.** Existe un mayor riesgo de descargas eléctricas si el cuerpo está haciendo tierra.
- **No exponga las herramientas eléctricas a la lluvia ni a condiciones de humedad.** La introducción de agua en una herramienta eléctrica aumenta el riesgo de descargas eléctricas.
- **No maltrate el cordón eléctrico. Nunca utilice el cordón para trasladar, desconectar o tirar de la herramienta eléctrica. Mantenga el cordón lejos del calor, aceite, bordes afilados y piezas móviles.** Los cordones eléctricos dañados o enredados aumentan el riesgo de descargas eléctricas.
- **Al utilizar una herramienta eléctrica a la intemperie, use un cordón de extensión apropiado para el exterior.** Usando un cordón adecuado para el exterior se disminuye el riesgo de descargas eléctricas.
- **Si debe operar una herramienta en lugares húmedos, use un suministro protegido por un interruptor de circuito con pérdida a tierra (GFCI).** El uso de un GFCI reduce el riesgo de descargas eléctricas.

SEGURIDAD PERSONAL

- **Permanezca alerta, preste atención a lo que esté haciendo y aplique el sentido común al utilizar herramientas eléctricas. No utilice la herramienta eléctrica si está cansado o se encuentra bajo los efectos de alguna droga, alcohol o medicamento.** Un momento de inatención al utilizar una herramienta eléctrica puede causar lesiones corporales serias.
- **Utilice protección el equipo otros. Siempre póngase protección ocular.** El uso de equipo protector como mascarilla para el polvo, calzado de seguridad, casco y protección para los oídos en las circunstancias donde corresponda disminuye el riesgo de lesiones.
- **Evite que la herramienta se active accidentalmente. Asegúrese de que el interruptor esté en la posición de apagado antes de conectar la herramienta a un suministro de corriente o de colocar un paquete de baterías.** Transportar herramientas eléctricas con el dedo en el interruptor o enchufar herramientas eléctricas que tienen el interruptor encendido puede ocasionar accidentes.
- **Retire toda llave o herramienta de ajuste antes de encender la herramienta eléctrica.** Toda llave o herramienta de ajuste dejada en una pieza giratoria de la herramienta eléctrica puede causar lesiones.
- **No estire el cuerpo para alcanzar mayor distancia. Mantenga una postura firme y buen equilibrio en todo momento.** De esta manera se logra un mejor control de la herramienta eléctrica en situaciones inesperadas.
- **Vístase adecuadamente. No vista ropas holgadas ni joyas. Mantenga el cabello, la ropa y los guantes alejados de las piezas móviles.** Las ropas holgadas y las joyas, así como el cabello largo, pueden engancharse en las piezas móviles.
- **Si se suministran dispositivos para conectar mangueras de extracción y captación de polvo, asegúrese de que éstas estén bien conectadas y se usen correctamente.** El uso de la captación de polvo puede reducir los peligros relacionados con éste.
- **No permita que la familiaridad obtenida por el uso frecuente de las herramientas lo vuelva complaciente e ignore los principios de seguridad de las herramientas.** Una acción descuidada puede causar lesiones graves en una fracción de segundo.

EMPLEO Y CUIDADO DE LA HERRAMIENTA ELÉCTRICA

- **No fuerce la herramienta eléctrica. Utilice la herramienta eléctrica adecuada para cada trabajo.** La herramienta eléctrica adecuada efectúa mejor y de manera más segura el trabajo, si además se maneja a la velocidad para la que está diseñada.
- **No utilice la herramienta si el interruptor no enciende o no apaga.** Cualquier herramienta eléctrica que no pueda controlarse con el interruptor es peligrosa y debe repararse.

REGLAS DE SEGURIDAD GENERALES

- **Desconecte el enchufe de la fuente de alimentación o retire el paquete de baterías, si es desmontable, de la herramienta eléctrica antes de realizar ajustes, cambiar accesorios o almacenar herramientas eléctricas.** Tales medidas preventivas de seguridad reducen el riesgo de poner en marcha accidentalmente la herramienta.
- **Guarde las herramientas eléctricas desocupadas fuera del alcance de los niños y no permita que las utilicen personas no familiarizadas con las mismas o con estas instrucciones.** Las herramientas eléctricas son peligrosas en manos de personas no capacitadas en el uso de las mismas.
- **Mantenimiento de las herramientas eléctricas y accesorios. Revise para ver si hay desalineación o atoramiento de piezas móviles, ruptura de piezas o toda otra condición que pueda afectar el funcionamiento de la herramienta eléctrica. Si está dañada la herramienta eléctrica, permita que la reparen antes de usarla.** Numerosos accidentes son causados por herramientas eléctricas mal cuidadas.
- **Mantenga las herramientas de corte afiladas y limpias.** Las herramientas de corte bien cuidadas y con bordes bien afilados, tienen menos probabilidad de atascarse en la pieza de trabajo y son más fáciles de controlar.
- **Use la herramienta eléctrica, los accesorios, las brocas, etc. según estas instrucciones, teniendo en cuenta las condiciones de trabajo y la tarea que se va a realizar.** Si se utiliza la herramienta eléctrica para operaciones diferentes de las indicadas podría originar una situación peligrosa.
- **Mantenga los mangos y superficies de agarre limpias y libres de aceite y grasa.** Los mangos y superficies de agarre resbalosas no permiten la manipulación y control seguro de la herramienta en situaciones inesperadas.

SERVICIO

- **Permita que un técnico de reparación calificado preste servicio a la herramienta eléctrica, y sólo con piezas de repuesto idénticas.** De esta manera se mantiene la seguridad de la herramienta eléctrica.

REGLAS DE SEGURIDAD SIERRA DE MESA

PROTECTOR DE HOJA, CUÑA DE SEPARACIÓN Y TRINQUETES ANTICONTRAGOLPE

- **Mantenga los protectores en su lugar. Los protectores deben funcionar correctamente y colocarse de forma apropiada.** Repare o reemplace el protector si está flojo, dañado o no funciona correctamente.
- **Use siempre el protector de la hoja, la cuña de separación y los trinquetes anticontragolpe en todas las operaciones de corte completo.** En las operaciones de corte completo donde la hoja de la sierra traspasa todo el grosor de la pieza de trabajo, el protector y otros dispositivos de seguridad ayudan a reducir el riesgo de lesiones.
- **Vuelva a colocar el sistema de protección de inmediato después de completar una operación (como cortes de rebajado, ranurado o verticales) que requiera quitar el protector, la cuña de separación y los trinquetes anticontragolpe.** El protector, la cuña de separación y los trinquetes anticontragolpe ayudan a reducir el riesgo de lesiones.
- **Asegúrese de que la hoja de la sierra no esté en contacto con el protector, la cuña de separación ni la pieza de trabajo antes de encender la sierra.** El contacto inadvertido de estos elementos con la hoja de la sierra podría ocasionar una situación peligrosa.
- **Ajuste la cuña de separación según se describe en el manual del operador.** El espaciado, el posicionamiento y la alineación incorrectos pueden hacer que la cuña de separación no cumpla con su función de reducir la posibilidad de contragolpes.
- **Para que la cuña de separación y los trinquetes anticontragolpe funcionen, deben hacer contacto con la pieza de trabajo.** La cuña de separación y los trinquetes anticontragolpe son ineficientes al cortar piezas de trabajo demasiado cortas para que hagan contacto con estos elementos. En estas condiciones, estos dos elementos no pueden evitar un contragolpe.
- **Use la hoja de sierra apropiada para la cuña de separación.** Para que la cuña de separación funcione de manera adecuada, el diámetro de la hoja de la sierra debe ajustarse a la cuña de separación apropiada, el cuerpo de la hoja de la sierra debe ser más delgado que el grosor de la cuña de separación y el ancho de corte de la hoja de la sierra debe ser mayor que el grosor de la cuña de separación.

PROCEDIMIENTOS DE CORTE

- **PELIGRO: Nunca coloque los dedos o las manos cerca o en línea con la hoja de la sierra.** Un momento de desatención o un deslizamiento podrían hacer que se le escapen las manos hacia la hoja de la sierra y ocasionar lesiones personales graves.
- **Inserte la pieza de trabajo en la hoja de la sierra en dirección inversa a la rotación.** Si lo hace en la misma dirección de la rotación de la sierra sobre la mesa, la pieza de trabajo y la mano podrían írseles hacia la hoja de la sierra.
- **Nunca use el medidor de inglete para insertar la pieza de trabajo al cortar y no use la guía de corte como tope de longitud al hacer cortes completos rectos con el medidor de inglete.** Si guía la pieza de trabajo con la guía de corte y el medidor de inglete al mismo tiempo, incrementará la posibilidad de que la hoja de la sierra se trabe con el material o se produzca un contragolpe.
- **Al cortar, aplique siempre la fuerza de inserción de la pieza de trabajo entre la guía y la hoja de la sierra. Use un empujador si la distancia entre la guía y la hoja de la sierra es menor de 150 mm, y un bloqueador de empuje si la distancia es menor de 50 mm.** Los dispositivos de “asistencia en el trabajo” mantendrán la mano a una distancia segura con respecto a la hoja de la sierra.

- **Use solo el empujador provisto por el fabricante o uno fabricado según las instrucciones.** El empujador ofrece distancia suficiente entre la mano y la hoja de la sierra.
- **Nunca use un empujador quebrado o dañado.** Un empujador dañado podría romperse y hacer que la mano se le vaya hacia la hoja de la sierra.
- **No realice operaciones "a mano alzada". Use siempre la guía de corte o el medidor de inglete para colocar y guiar la pieza de trabajo.** "A mano alzada" significa usar las manos para sostener o guiar la pieza de trabajo en lugar de usar la guía de corte o el medidor de inglete. Si realiza operaciones "a mano alzada", podría ocasionar desalineación, que la hoja se trabe contra el material o contragolpes.
- **Nunca se acerque o acerque las manos a una hoja de sierra en movimiento.** Si lo hace, podría tocar la hoja de la sierra en movimiento de manera accidental.
- **Proporcione apoyo auxiliar para la pieza de trabajo en la parte trasera y los laterales de la mesa de la sierra cuando corte piezas largas o anchas, a fin de mantenerlas niveladas.** Las piezas de trabajo largas o anchas tienden a pivotar con el borde de la mesa, lo que podría hacer perder el control, que la hoja de la sierra se trabe con el material o se origine un contragolpe.
- **Inserte la pieza de trabajo a un ritmo uniforme. No doble ni tuerza la pieza de trabajo. Si se produce un atasco, apague la herramienta de inmediato, desenchufe la sierra y quite el atasco.** Si la pieza de trabajo queda atascada con la hoja de la sierra, podría producirse un contragolpe o detenerse el motor.
- **No retire pedazos de material cortado mientras la sierra esté en funcionamiento.** El material podría quedar atrapado entre la guía o dentro del protector de la hoja y la hoja de la sierra, y hacer que se le vayan los dedos hacia la hoja de la sierra. Apague la sierra y espere hasta que se detenga la hoja antes de retirar el material.
- **Use una guía auxiliar que esté en contacto con la superficie de la mesa al cortar piezas de trabajo de menos de 2 mm de grosor.** Una pieza de trabajo delgada podría quedar debajo de la guía de corte y originar un contragolpe.

CONTRAGOLPE

Contragolpe es una reacción repentina de la pieza de trabajo debido a una hoja atascada o una línea de corte desalineada en la pieza de trabajo con respecto a la hoja de la sierra, o en caso de que una parte de la pieza de trabajo se trabe entre la hoja de la sierra y la guía de corte u otro objeto fijo.

En la mayoría de los casos donde se produce un contragolpe, la parte trasera de la hoja hace saltar la pieza de trabajo hacia arriba y en dirección al usuario.

Un contragolpe es resultado del uso inadecuado de la sierra o de condiciones o procedimientos operativos incorrectos, y puede evitarse tomando las precauciones apropiadas, como se indica a continuación.

- **Nunca se pare directamente en línea con la hoja de la sierra. Coloque siempre el cuerpo del mismo lado de la guía.** El contragolpe podría impulsar la pieza de trabajo a gran velocidad en dirección a cualquier persona que esté parada en frente y en línea con la hoja de la sierra.
- **Nunca se acerque a la hoja de la sierra ni coloque las manos detrás de ella para empujar o sostener la pieza de trabajo.** Podría contactar accidentalmente la hoja de la sierra o un contragolpe podría arrastrarle los dedos hacia la hoja.
- **Nunca sostenga y presione la porción de la pieza de trabajo que está cortando contra la hoja de la sierra en movimiento.** Si presiona la pieza de trabajo que está cortando contra la hoja de la sierra, la hoja podría trabarse con el material y originarse un contragolpe.
- **Alinee la guía para que quede paralela con la hoja de la sierra.** Si la guía está desalineada, la pieza de trabajo quedará atascada contra la hoja de la sierra y se generará un contragolpe.
- **Use una tabla de canto biselado para guiar la pieza de trabajo contra la mesa y la guía al realizar cortes parciales, como cortes de rebajado, ranurado o verticales.** La tabla de canto biselado ayuda a controlar la pieza de trabajo en caso de un contragolpe.
- **Tenga mayor precaución cuando realice un corte en áreas ciegas de piezas de trabajo ensambladas.** La hoja de la sierra sobresaliente podría cortar objetos que causen un contragolpe.
- **Sostenga los paneles grandes para minimizar el riesgo de que la hoja de la sierra quede atorada o se produzcan contragolpes.** Los paneles grandes tienden a caerse por el propio peso. Debe colocar soportes en todas las porciones del panel que sobresalgan de la superficie de la mesa.
- **Tenga mayor precaución al cortar una pieza de trabajo torcida, hinchada, deformada o que no tenga un borde recto para guiarlo con un medidor de inglete o a lo largo de la guía.** Una pieza de trabajo en alguna de estas condiciones no ofrece estabilidad y hace que el corte de la sierra quede desalineado con la hoja de la sierra, la hoja se trabe con el material o se origine un contragolpe.
- **Nunca corte más de una pieza de trabajo apilada de manera vertical u horizontal.** La hoja de la sierra podría levantar una o más piezas, y originar un contragolpe.
- **Al volver a encender la sierra con la hoja en la pieza de trabajo, centre la hoja en el corte de la sierra de modo que los dientes de la sierra no queden agarrados del material.** Si la hoja de la sierra se traba con el material, podría levantar la pieza de trabajo y originar un contragolpe al volver a encender la sierra.
- **Mantenga las hojas de la sierra limpias, afiladas y con los dientes en la dirección correcta. Nunca use hojas de sierra retorcidas u hojas con dientes rotos o resquebrajados.** Las hojas de sierra afiladas y con dientes en la dirección correcta minimizan la posibilidad de que se traben con el material o se detengan, o de que se origine un contragolpe.

USO DE LA SIERRA DE MESA

- **Apague la sierra de mesa y desconecte el cable de alimentación al extraer la placa de la garganta, cambiar la hoja de la sierra o hacer ajustes en la cuña de separación, los trinquetes anticontragolpe o el protector de la hoja, además de cuando abandone la mesa.** Las medidas preventivas ayudarán a evitar accidentes.

REGLAS DE SEGURIDAD SIERRA DE MESA

- **Nunca abandone la sierra de mesa mientras esté funcionando. Apáguela y no abandone la herramienta hasta que se detenga por completo.** Si abandona la sierra en funcionamiento, podría producirse una situación peligrosa.
- **Coloque la sierra de mesa en un área bien iluminada y una superficie nivelada donde usted pueda caminar de forma cómoda y equilibrada. Además, debe colocarla en un lugar que ofrezca espacio suficiente para manipular el tamaño de la pieza de trabajo con facilidad.** Los lugares incómodos y oscuros, y los pisos resbaladizos y desparejos contribuyen a que se originen accidentes.
- **Limpie con frecuencia y quite el aserrín que queda debajo de la mesa de la sierra o el dispositivo de recolección de polvo.** El aserrín acumulado es combustible y podría encenderse solo.
- **La sierra de mesa debe estar segura.** Si la sierra de mesa no está segura, podría moverse o voltearse.
- **Retire las herramientas, los pedacitos de madera y cualquier otro objeto que perturbe en la mesa antes de encender la sierra.** Una distracción o un posible atasco podrían ser peligrosos.
- **Use siempre hojas de sierra con orificios de encastre de un tamaño y una forma apropiados (hojas con diamante en comparación con hojas redondas).** Las hojas de sierra que no se adapten de forma apropiada al sistema de montaje de la sierra se descentrarán, lo que hará perder el control.
- **Nunca use medios de montaje de hojas de sierra dañados o incorrectos, como bridas, arandelas de hoja de sierra, pernos o tuercas.** Estos medios de montaje se diseñaron específicamente para su sierra a fin de obtener un rendimiento óptimo y seguro.
- **Nunca se pare sobre la sierra de mesa. No la use como taburete para pararse.** Si la herramienta vuelca o usted toca accidentalmente la herramienta de corte, podría sufrir una lesión grave.
- **Asegúrese de instalar la hoja de la sierra para que gire en la dirección apropiada. No use discos de esmerilado, cepillos de alambre ni discos abrasivos con la sierra de mesa.** La instalación inapropiada de la hoja de la sierra o el uso de accesorios no recomendados podrían ocasionar lesiones graves.

ADVERTENCIAS DE SEGURIDAD ADICIONALES

- **Familiarícese con su herramienta eléctrica.** Lea cuidadosamente el manual del operador. Aprenda los usos y limitaciones de la sierra, así como los posibles peligros específicos de esta herramienta.
- **Haga su taller a prueba de niños, con candados, interruptores maestros y retirando las llaves de arranque.**
- **Use un cable de extensión adecuado.** Asegúrese de que la extensión eléctrica esté en buen estado. Si se utiliza un cable de extensión, debe ser del calibre suficiente para soportar la corriente que consume el producto. Un cordón de grosor insuficiente causará una caída del voltaje de línea, lo que produce recalentamiento y pérdida de potencia. Se recomienda un calibre mínimo de **14** (A.W.G.) Para cables de extensión de 7,6 metros (25 pies) de largo o menos. Si tiene alguna duda, utilice un cable del calibre más grueso siguiente. Cuanto menor es el número de calibre, tanto mayor es el grosor del cordón.
- **Toujours porter une protection oculaire munie d'écrans latéraux certifiée conforme à la norme ANSI Z87.1.** Si cette précaution n'est pas prise, des objets peuvent être projetés dans les yeux et causer des lésions graves.
- **Afiance la pieza de trabajo.** Cuando convenga, sujete la pieza de trabajo con peine de sujeción. Es más seguro que detenerla manualmente y así ambas manos quedan libres para manejar la herramienta.
- **Use los accesorios recomendados.** Consulte este manual del operador, donde aparecen los accesorios recomendados. El empleo de accesorios inadecuados puede plantear el riesgo de lesiones.
- **Use sólo las hojas de corte correctas.** No use hojas con orificios de tamaño incorrecto. Nunca utilice arandelas ni pernos de hoja de corte que estén dañados o no sean los adecuados. La sierra admite hojas de un diámetro máximo de 254 mm (10 pulg.).
- **Inspeccione las piezas dañadas.** Antes de seguir utilizando la herramienta, es necesario inspeccionar cuidadosamente toda protección o pieza dañada, para verificar si funcionará correctamente y cumplirá la función a la que está destinada. Compruebe que las partes móviles estén bien alineadas y que no estén trabadas, que no haya piezas rotas, el montaje de las partes y cualquier otra condición que pudiera afectar su funcionamiento. Toda protección o pieza que esté dañada debe repararse apropiadamente o reemplazarse en un centro de servicio autorizado.
- **Nunca deje desatendida la herramienta funcionando. Apague la corriente.** No se aleje de la herramienta hasta ver que se detenga totalmente.
- **Protéjase los pulmones.** Use una careta o mascarilla contra el polvo si la operación de corte genera mucho polvo.
- **Protéjase el oído.** Durante períodos largos de uso de la unidad póngase protección para los oídos.
- **Al utilizar una herramienta eléctrica en el exterior, utilice un cordón eléctrico de extensión que lleve las marcas "W-A" o "W".** Estos cordones eléctricos están aprobados para el uso en exteriores y reducen el riesgo de descargas eléctricas.
- **Siempre mantenga el protector de la hoja y el cuchilla separador (abridora) en su lugar y en buenas condiciones de funcionamiento.**
- **Mantenga las manos alejadas del área de corte.** Mantenga las manos alejadas de la hoja de corte. No meta las manos por abajo de la pieza de trabajo ni alrededor o por encima de la hoja de corte mientras ésta está girando. No intente retirar ningún material cortado mientras la hoja de corte esté girando.

SÍMBOLOS

Las siguientes palabras de señalización y sus significados tienen el objeto de explicar los niveles de riesgo relacionados con este producto.

SÍMBOLO	SEÑAL	SIGNIFICADO
	PELIGRO:	Indica una situación peligrosa, la cual, si no se evita, causará la muerte o lesiones serias.
	ADVERTENCIA:	Indica una situación peligrosa, la cual, si no se evita, podría causar la muerte o lesiones serias.
	PRECAUCIÓN:	Indica una situación peligrosa, la cual, si no se evita, podría causar lesiones menores o leves.
	AVISO:	(Sin el símbolo de alerta de seguridad) Indica la información que se considera importante, pero no relacionada con lesiones potenciales (por ej. en relación a daños a la propiedad).

Es posible que se empleen en esta herramienta algunos de los siguientes símbolos. Le suplicamos estudiarlos y aprender su significado. Una correcta interpretación de estos símbolos le permitirá utilizar mejor y de manera más segura la herramienta.

SÍMBOLO	NOMBRE	DENOMINACIÓN/EXPLICACIÓN
	Alerta de seguridad	Indica un peligro posible de lesiones personales.
	Lea el manual del operador	Para reducir el riesgo de lesiones, el usuario debe leer y comprender el manual del operador antes de usar este producto.
	Protección ocular	Siempre póngase protección ocular con protección lateral con la marca de cumplimiento de la norma ANSI Z87.1.
	Símbolo de no acercar las manos	Si no mantiene las manos alejadas de la hoja de corte, se causará serias lesiones corporales.
	Alerta de condiciones húmedas	No exponga la unidad a la lluvia ni la use en lugares húmedos.
V	Volts	Voltaje
A	Amperes	Corriente
Hz	Hertz	Frecuencia (ciclos por segundo)
min	Minutos	Tiempo
∿	Corriente alterna	Tipo de corriente
n_o	Velocidad en vacío	Velocidad de rotación, en vacío
⧈	Fabricación Clase II	Fabricación con doble aislamiento
.../min	Por minuto	Revoluciones, carreras, velocidad superficial, órbitas, etc., por minuto

ASPECTOS ELÉCTRICOS

CORDONES DE EXTENSIÓN

Sólo utilice cordones de extensión de 3 conductores con clavijas de tres patillas y receptáculos de tres polos que acepten la clavija del cordón de la herramienta. Al utilizar una herramienta eléctrica a una distancia considerable del suministro de corriente, asegúrese de utilizar un cordón de extensión del grueso suficiente para soportar el consumo de corriente de la herramienta. Un cordón de extensión de un grueso insuficiente causa una caída en el voltaje de línea, además de producir una pérdida de potencia y un recalentamiento del motor. Básese en la tabla suministrada abajo para determinar el calibre mínimo requerido de los conductores del cordón de extensión. Solamente deben utilizarse cordones con forro redondo registrados en Underwriter's Laboratories (UL).

**Amperaje (aparece en la placa frontal)

	0-2.0	2.1-3.4	3.5-5.0	5.1-7.0	7.1-12.0	12.1-16.0
Longitud del cordón	**Calibre conductores (A.W.G.)**					
25'	16	16	16	16	14	14
50'	16	16	16	14	14	12
100'	16	16	14	12	10	—

***Se usa en los circuitos de calibre 12, 20 amp.*
NOTA: AWG = Calibre conductores norma americana

Al trabajar a la intemperie con el producto, utilice un cordón de extensión fabricado para uso en el exterior. Tal característica está indicada con las letras "W-A" o "W" en el forro del cordón.

Antes de utilizar un cordón de extensión, inspecciónelo para ver si tiene conductores flojos o expuestos y aislamiento cortado o gastado.

ADVERTENCIA:

Mantenga el cordón de extensión fuera del área de trabajo. Al trabajar con una herramienta eléctrica, coloque el cordón de tal manera que no pueda enredarse en la madera, herramientas ni en otras obstrucciones. La inobservancia de esta advertencia puede causar lesiones serias.

ADVERTENCIA:

Inspeccione los cordones de extensión cada vez antes de usarlos. Si están dañados reemplácelos de inmediato. Nunca utilice la herramienta con un cordón dañado, ya que si toca la parte dañada puede producirse una descarga eléctrica, y las consecuentes lesiones serias.

CONEXIÓN ELÉCTRICA

Esta herramienta está impulsada por un motor eléctrico fabricado con precisión. Debe conectarse únicamente a **circuito de suministro protegido por un disyuntor o un fusible con retardo de tiempo que sea de 120 V, corr. alt. solamente (corriente normal para uso doméstico).** No utilice esta herramienta con corriente continua (c.c.). Una caída considerable de voltaje causa la pérdida de potencia y el recalentamiento del motor. Si la sierra no funciona al conectarla en una toma de corriente, vuelva a revisar el suministro de corriente.

VELOCIDAD Y CABLEADO

La velocidad en vacío de esta producto es de 3 450 pies/min (914 m/min) aproximadamente. Esta velocidad no es constante y disminuye durante el corte o con un voltaje bajo. En cuanto al voltaje, el cableado de un taller es tan importante como la potencia nominal del motor. Una línea destinada sólo para luces no puede alimentar el motor de una herramienta eléctrica. El cable con el calibre suficiente para una distancia corta será demsiado delgado para una mayor distancia. Una línea que alimenta una herramienta eléctrica quizá no sea suficiente para alimentar dos o tres herramientas.

INSTRUCCIONES DE CONEXIÓN A TIERRA

Este producto debe conectarse a tierra. En caso de un mal funcionamiento o desperfecto, la conexión a tierra brinda a la corriente eléctrica una trayectoria de mínima resistencia para disminuir el riesgo de una descarga eléctrica. Esta herramienta está equipada de un cordón eléctrico con un conductor y una clavija de conexión a tierra para equipo. La clavija debe conectarse en una toma de corriente igual que esté instalada y conectada a tierra correctamente, de conformidad con los códigos y reglamentos de la localidad.

No modifique la clavija suministrada. Si no entra en la toma de corriente, llame a un electricista calificado para que instale una toma de corriente adecuada.

ADVERTENCIA:

Si se conecta de forma incorrecta el conductor de conexión a tierra del equipo puede presentarse un riesgo de descarga eléctrica. Si es necesaria la reparación o reemplazo del cordón eléctrico o de la clavija, no conecte el conductor de conexión a tierra a una terminal portadora de corriente. El conductor con aislamiento que tiene una superficie exterior verde con o sin tiras amarillas es el conductor de conexión a tierra del equipo.

Consulte a un electricista calificado o técnico de servicio si no ha comprendido completamente las instrucciones de conexión a tierra o si no está seguro si la herramienta está bien conectada a tierra.

Repare o reemplace de inmediato todo cordón dañado o gastado.

Este producto se debe usar con un circuito de 120 V nominales y tiene una clavija de conexión a tierra similar a la clavija que se muestra en la figura 1. Conecte el producto únicamente a una toma de corriente que tenga la misma configuración que la clavija. No use un adaptador con este producto.

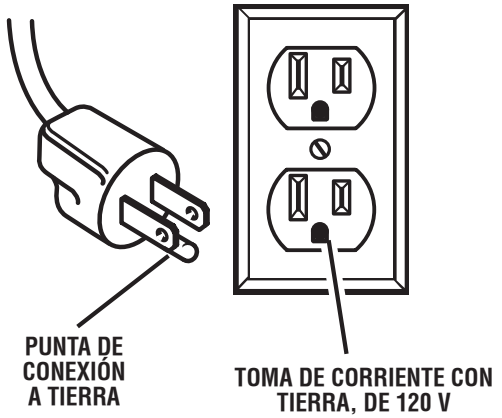

Fig. 1

ASPECTOS ELÉCTRICOS

ADVERTENCIA:

Para prevenir posibles riesgos eléctricos, solicite a un electricista califiicado que inspeccione la línea si usted no tiene la certeza de que está debidamente cableada.

CAMBIO DEL VOLTAJE DEL MOTOR

Vea las figuras 2 a 4.

ADVERTENCIA:

Una descarga eléctrica puede ser mortal. Para disminuir el riesgo de lesiones corporales graves, nunca conecte la clavija en el suministro de corriente sin haber completado todos los pasos de armado de la unidad.

NOTA: La sierra de mesa ha sido cableada en la fábrica para una corriente alterna de 120 V a 60 Hz. Para cambiar el voltaje del motor, de 120 a 240 V, aplique el siguiente procedimiento. Este es un procedimiento opcional que debe completarse después de haber armado la sierra por completo.

- Desconecte la sierra.
- Retire los 6 tornillos que aseguran el panel trasero de la sierra. Retire el panel.
- Baje el motor hasta su punto mínimo.
- La caja de conexiones está ubicada en la parte superior del motor. Retire el tornillo Phillips ubicado en la parte posterior de la caja de conexiones y después levante la cubierta.
- Retire de los conectores de los conductores la cinta eléctrica y deséchela. Retire los conectores de los conductores.
- Vuelva a conectar los conductores.
- Vuelva a instalar los conectores de los conductores y envuelva cada conductor en dos capas de cinta eléctrica nueva con registro UL.
- Vuelva a verificar las conexiones basándose en los diagramas de cableado.
- Vuelva a instalar la cubierta de la caja de conexiones con el tornillo Phillips.
- Corte la clavija de 120 V del cordón de corriente y reemplácela por una de 3 patillas, 240 V, 15 A con registro UL.
- Conecte los conductores blanco y negro del cordón eléctrico en las terminales tipo hoja portadoras de corriente de la clavija. Conecte el conductor verde de conexión a tierra del cordón eléctrico en la terminal de la patilla de conexión a tierra de la clavija.
- Réinstaller el panel trasero.
- Conecte la sierra en un receptáculo de 220 a 240 V, 15 A de 3 contactos. Asegúrese de que el receptáculo esté conectado a un suministro de corriente alterna de 240 V mediante un circuito de derivaciónd de tal voltaje con una capacidad de amperaje de 15 A como mínimo y protegido con un fusible o disyuntor de retardo.

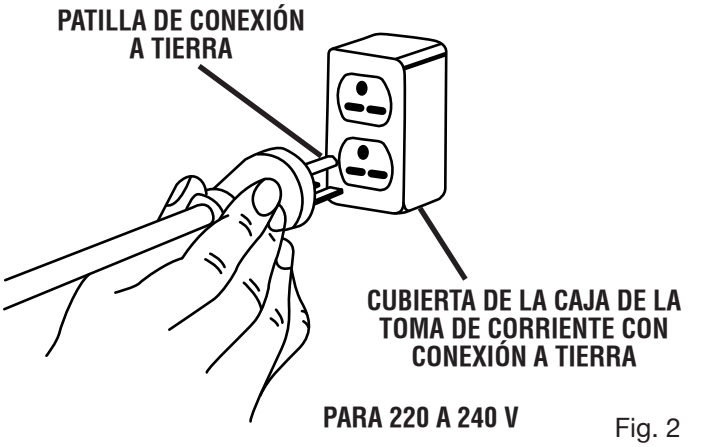

Fig. 2

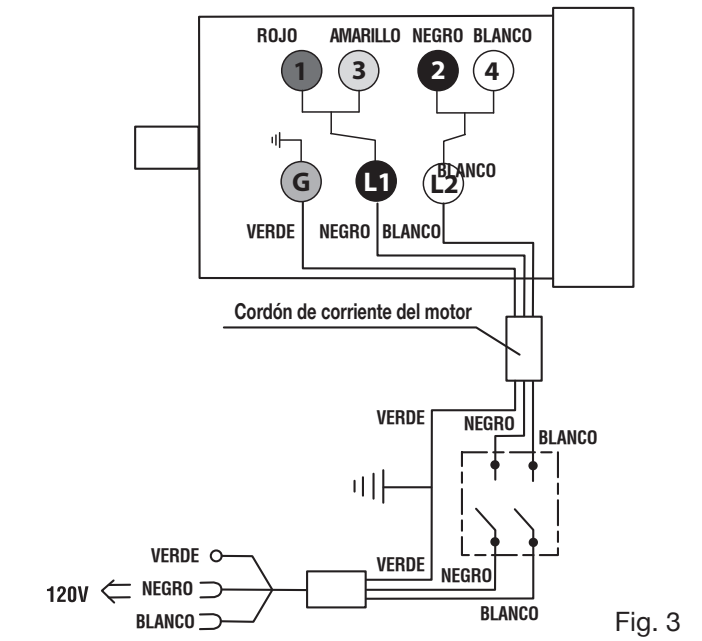

Fig. 3

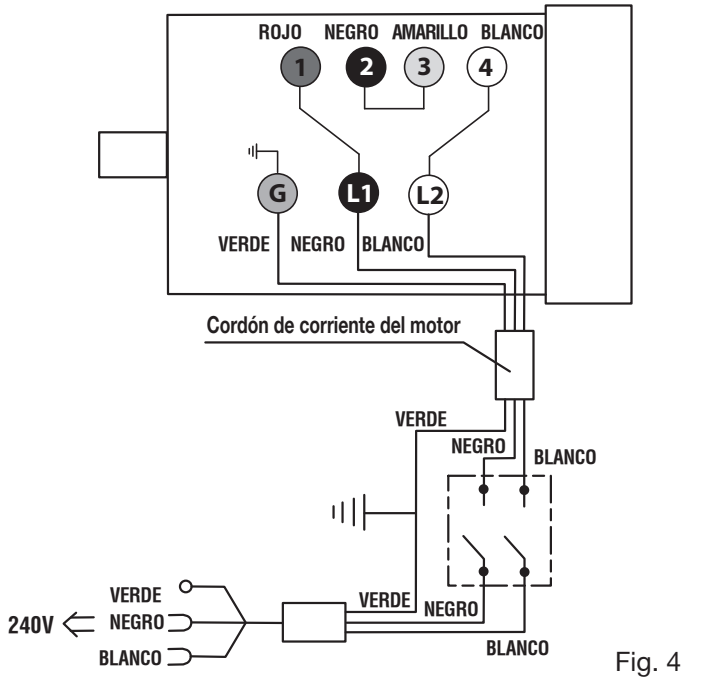

Fig. 4

GLOSARIO DE TÉRMINOS

Trinquetes anticontragolpe (sierras radiales y de mesa)
Es un dispositivo, el cual, cuando se instala y da mantenimiento correctamente, sirve para detener la pieza de trabajo para no ser lanzada hacia atrás, hacia la parte frontal la sierra durante una operación de corte al hilo.

Árbol
Es el eje donde se monta una hoja o herramienta de corte.

Corte en bisel
Es una operación de corte efectuada con la hoja a un ángulo diferente de 90° con respecto a la superficie de la mesa.

Chaflán
Es un corte efectuado para eliminar una cuña de un bloque de manera que el extremo (o una parte del mismo) quede a un ángulo diferente de 90°.

Corte combinado
Es un corte transversal efectuado a inglete y a bisel.

Corte transversal
Es una operación de corte o fresado efectuada a través de la fibra o ancho de la pieza de trabajo.

Cabeza de corte (cepillos normales y de juntas)
Es una cabeza de corte giratoria con hojas o cuchillas ajustables. Las hojas o cuchillas eliminan material de la pieza de trabajo.

Corte de ranura (sierras de mesa y sierras ingleteadoras deslizantes combinadas)
Un corte no pasante que produce una muesca cuadrada, de tres lados o en V en la pieza de trabajo.

Peine de sujeción (sierras de mesa)
Es un dispositivo empleado como ayuda para controlar la pieza de trabajo guiándola con seguridad contra la mesa o la guía durante las operaciones de corte al hilo.

PPM o CPM
Pies por minuto (o carreras por minuto), se emplea refiriéndose al movimiento de la hoja.

A pulso
Es efectuar un corte sin guiar la pieza de trabajo con ninguna guía, guía de ingletes ni ningún otro medio.

Goma
Es el residuo pegajoso de savia presente en la madera.

Talón
Es la alineación de la hoja con respecto a la ranura de la guía de inglete.

Corte
Es la cantidad de material eliminado por la hoja en un corte completo con traspaso, o en una ranura producida por la hoja en un corte sin traspaso o parcial.

Contragolpe
Es un peligro que puede ocurrir cuando la hoja se atora o se atasca, y lanza la pieza de trabajo hacia atrás, en la dirección de la hoja giratoria.

Corte a inglete
Es una operación de corte efectuada con la pieza de trabajo a un ángulo diferente de 90° con respecto a la hoja.

Cortes sin traspaso (sierras de mesa y sierras ingleteadoras deslizantes combinadas)
Es cualquier operación de corte en la cual la hoja de corte no traspasa completamente el espesor de la pieza de trabajo. Este es un corte en el cual la hoja no corta la pieza de trabajo en dos pedazos.

Agujero guía (taladradoras de columna y sierras caladoras)
Es un agujero pequeño taladrado en una pieza de trabajo, el cual sirve como guía para taladrar con precisión agujeros más grandes.

Bloques empujadores (para cepillos de juntas)
Son dispositivos empleados para avanzar la pieza de trabajo por el cepillo de juntas durante cualquier operación. Este medio ayuda al operador a mantener las manos alejadas de la cabeza de corte.

Bloques y palos empujadores (para sierras de mesa)
Son dispositivos empleados para avanzar la pieza de trabajo a través de la sierra durante operaciones de corte. Al hacer un corte transversal estrecho sin una sierra vaivén o una ayuda para cortar similar, utilice siempre un palo de empujar (no un bloque empujador). Se puede utilizar un bloque empujador para operaciones de cortes estrechos, si se usa una sierra vaivén o una ayuda de corte similar. Estos medios ayudan al operador a mantener las manos alejadas de la hoja de corte.

Rebaje
Un corte no pasante ubicado en el extremo o borde de la pieza de trabajo que produce una muesca cuadrada, de dos lados o en V en la pieza de trabajo.

Reaserrado (sierras de mesa y sierras de banda)
Es una operación de corte efectuada para reducir el espesor de la pieza de trabajo para hacer piezas más delgadas.

Resina
Es la sustancia pegajosa a base de savia que se endurece.

Revoluciones por minuto (RPM)
Es el número de vueltas realizadas por un objeto en movimiento de giro en un minuto.

Corte longitudinal o al hilo (sierras de mesa)
Es una operación de corte paralela al largo de la pieza de trabajo y generalmente en la dirección del grano.

Cuchilla separadora/Abridor/Separador (sierras de mesa)
Es una pieza metálica, levemente más delgada que la hoja, la cual se emplea para mantener abierto el corte y también ayuda a evitar un contragolpe.

Trayectoria de la hoja de la sierra
Es el área encima, abajo, detrás o delante de la hoja. En relación con la pieza de trabajo, es el área que será o ha sido cortada por la hoja.

Redondeo de aristas (cepillos)
Es una depresión hecha en cualquiera de los dos extremos de una pieza de trabajo por las cuchillas de corte cuando no se proporciona un apoyo adecuado a la pieza de trabajo.

Cónico Corte
Un corte donde el material para ser corte tiene una anchura diferente al principio del corte del el fin.

Aserrado con traspaso
Es cualquier operación de corte en la cual la hoja de corte traspasa completamente el espesor de la pieza de trabajo. Este tipo de corte separa la pieza de trabajo simple en dos pedazos.

Pieza de trabajo o material
Es la pieza a la que se efectúa la operación.

Mesa
Es la superficie sobre la cual descansa la pieza de trabajo mientras se le efectúa una operación de corte, taladrado, cepillado o lijado.

CARACTERÍSTICAS

ESPECIFICACIONES DEL PRODUCTO

Árbol de la hoja de corte ..... 16 mm (5/8 pulg.)
Diámetro de la hoja ..... 254 mm (10 pulg.)
Inclinación de la hoja ..... 0° - 45°
Especificaciones eléctricas ..... 120/240 V ~, 13/6,5 Amps, 60 Hz
Velocidad en vacío ..... 3 450 r/min (RPM)
Profundidad de corte a 0º: ..... 82,5 mm (3-1/4 pulg.)
Profundidad de corte a 45º: ..... 57 mm (2-1/4 pulg.)

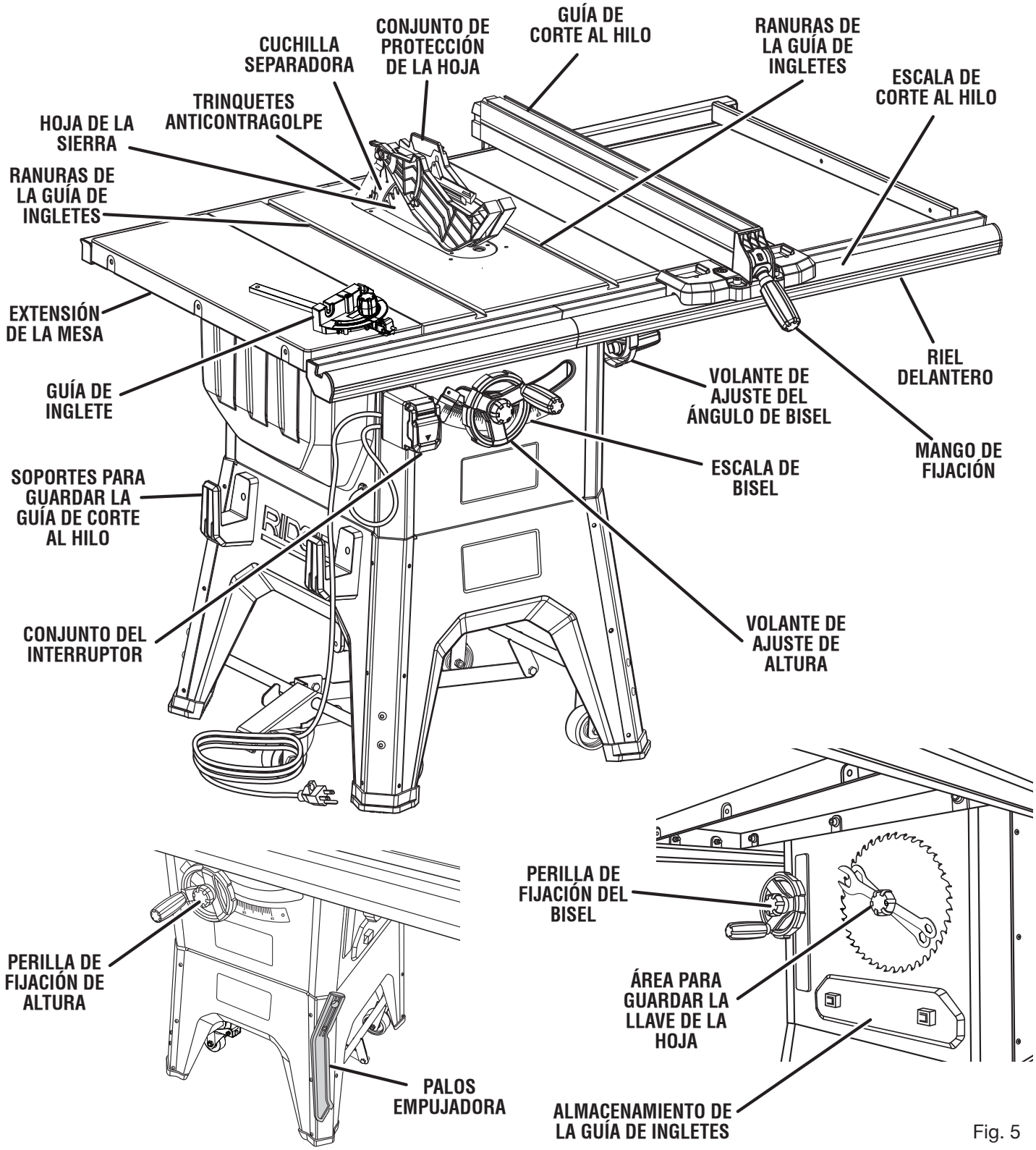

Fig. 5

CARACTERÍSTICAS

FAMILIARÍCESE CON LA SIERRA DE MESA

Vea la figura 5.

El uso seguro que este producto requiere la comprensión de la información impresa en la herramienta y en el manual del operador así como ciertos conocimientos sobre el proyecto a realizar. Antes de usar este producto, familiarícese con todas las características de funcionamiento y normas de seguridad.

TRINQUETES ANTICONTRAGOLPE - El contragolpe es un peligro en el cual la pieza de trabajo resulta lanzada hacia atrás, en dirección del operador. Los separable trinquetes anticontragolpe apuntan hacia la dirección opuesta de la pieza de trabajo. En caso de que ésta resulte empujada hacia el operador, entonces los dientes muerden la madera para impedir o reducir la posibilidad de un contragolpe.

VOLANTE DE AJUSTE DE BISEL/PERILLA DE FIJACIÓN DE BISEL - El volante de ajuste de bisel, ubicado a un costado del gabinete, se usa para ajustar el ángulo de bisel de la hoja. La perilla de fijación de bisel fija el ajuste de ángulo de la hoja.

ESCALA DE ÁNGULO DE BISEL - Esta escala de fácil lectura situada en la parte frontal de la caja de la sierra muestra el ángulo exacto de la hoja de corte.

HOJA DE CORTE - Para un óptimo desempeño, se recomienda el uso de la hoja de corte de 254 mm (10 pulg.) con puntas de carburo suministrada con la sierra La hoja se sube y baja con el perilla de ajuste de altura. Los ángulos de bisel se fijan con la palanca de fijación de bisel. Hay disponibles estilos adicionales de hojas de corte de la misma alta calidad para operaciones específicas tales como el corte al hilo. El distribuidor de la localidad puede proporcionarle la información completa.

La anchura del corte debe estar dentro de los límites estampados en el cuchilla separadora.

⚠ ADVERTENCIA:

Asegúrese de usar únicamente hojas con velocidad nominal mínima inferior a la de esta herramienta. Pregunte en la tienda local al menudeo de su preferencia.

PROTECIÓN DE LA HOJA - Siempre mantenga la separable protección de la hoja sobre ésta al efectuar cortes con traspaso del espesor de la pieza.

VOLANTE DE AJUSTE DE ALTURA/PERILLA DE FIJACIÓN DE ALTURA - El volante de ajuste de altura, ubicado en la parte frontal del gabinete, se usa para bajar y subir la hoja, a fin de ajustar la altura o reemplazar la hoja. La perilla de fijación de altura fija el ajuste de altura de la hoja.

GUÍA DE INGLETES - La guía de ingletes sirve para alinear la pieza para cortes transversales. Este indicador de fácil lectura muestra el ángulo exacto para cortes a inglete, y tiene topes a 90° y a 45°.

RANURAS DE LA GUÍA DE INGLETES - La guía de ingletes se desplaza por las ranuras de la mesa de la sierra.

GUÍA DE CORTE AL HILO - Es una resistente guía metálica que sirve de apoyo a la pieza de trabajo y se fija con la manija de bloqueo. Las ranuras están colocadas a lo largo de la parte superior y en los lados de la guía de corte al hilo para permitir el uso de mordazas (prensas) y accesorios optativos.

CUCHILLA SEPARADORA - Es una separable pieza metálica, levemente más delgada que la hoja de la sierra, la cual se emplea para mantener abierto el corte y evitar así un contragolpe. Cuándo en el por lanzamiento, o “arriba” posición, es más alto que la hoja de sierra. Cuándo en el corte no pasante que aserrado, o “hacia abajo” posición, está debajo de los dientes de hoja de sierra.

ESCALA DE CORTE AL HILO - Esta escala de fácil lectura se encuentra en el riel delantero, y permite obtener mediciones exactas en los cortes al hilo.

CONJUNTO DEL INTERRUPTOR - Esta sierra de mesa dispone de un conjunto del interruptor de corriente de fácil acceso ubicado bajo el riel delantero. Para asegurar el interruptor en la posición de **APAGADO**, retire la llave del interruptor. Coloque la llave en un lugar inaccesible a los niños y a otras personas no calificadas para el uso de la herramienta.

EXTENSIÓN DE LA MESA - Las extensiones de la mesa se encuentran a cada lado de la mesa de la sierra y brindan al operador soporte adicional al cortar piezas de trabajo anchas.

CARACTERÍSTICAS

COMPONENTES EMPLEADOS EN EL MANEJO DE LA UNIDAD

La porción superior de la hoja sobresale de la mesa, y está rodeada por un inserto llamado placa de la garganta. La altura de la hoja se fija por medio de un volante ubicado en la parte frontal de la caja. Se incluyen instrucciones detalladas para los cortes básicos en la sección **Funcionamiento** de este manual: cortes rectos transversales, cortes en inglete, cortes en bisel y cortes compuestos.

La guía de corte al hilo se emplea para acomodar la pieza de trabajo con el fin de efectuar cortes longitudinales. Una escala situada en el riel delantero muestra la distancia existente entre la guía de corte al hilo y la hoja.

Es muy importante utilizar el conjunto de protección de la hoja en todas las operaciones de corte con traspaso. El conjunto protector de la hoja cortadora incluye: una cuchilla separadora, trinquetes anticontragolpe y protección de la hoja.

CONJUNTO DEL INTERRUPTOR

Vea la figura 6.

Esta sierra está equipada con un conjunto del interruptor de corriente dotado de cerradura de llave integrada. Esta característica tiene la finalidad de evitar el uso no autorizado y posiblemente peligroso por niños y otras personas.

NOTA: Esta sierra de mesa dispone de un cubierta del interruptor. Levante la cubierta para usar el interruptor.

PARA ENCENDER LA SIERRA:

- Para encenderla, introduzca la llave en el interruptor y levante el botón del interruptor a la posición de **ENCENDIDO (I)**.

PARA APAGAR LA SIERRA:

- Para apagarla, baje el botón del interruptor a la posición de **APAGADO (O)**.

PARA ASEGURAR LA SIERRA:

- Oprima hacia abajo el botón del interruptor.
- Retire la llave del interruptor y guárdela en un lugar seguro.

⚠ ADVERTENCIA:

Cuando no esté en uso la herramienta, siempre retire la llave del interruptor y guárdela en un lugar seguro. En caso de una interrupción en el suministro de corriente, ponga el interruptor en la posición de **APAGADO (O)** y retire la llave. De esta manera se evita un arranque por accidente de la herramienta al restablecerse la corriente.

⚠ ADVERTENCIA:

SIEMPRE asegúrese de que la pieza de trabajo no toque la hoja antes de accionar el interruptor para encender la herramienta. La inobservancia de esta advertencia puede causar el lanzamiento violento de la pieza de trabajo hacia el operador, con consiguientes posibles lesiones serias.

⚠ ADVERTENCIA:

Para reducir el riesgo de un arranque accidental, siempre asegúrese de que el interruptor esté en la posición de **APAGADO (O)**, antes de conectar la herramienta en la toma de corriente.

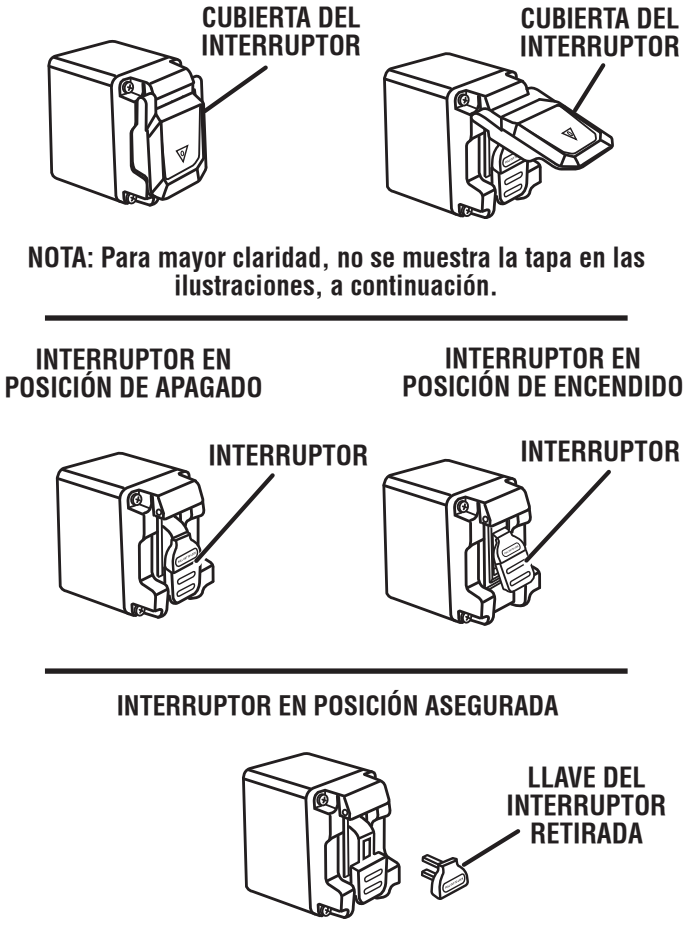

Fig. 6

HERRAMIENTAS NECESARIAS

Se necesitan las siguientes herramientas (no incluido o dibujado para escalar) para el armado y la alineación:

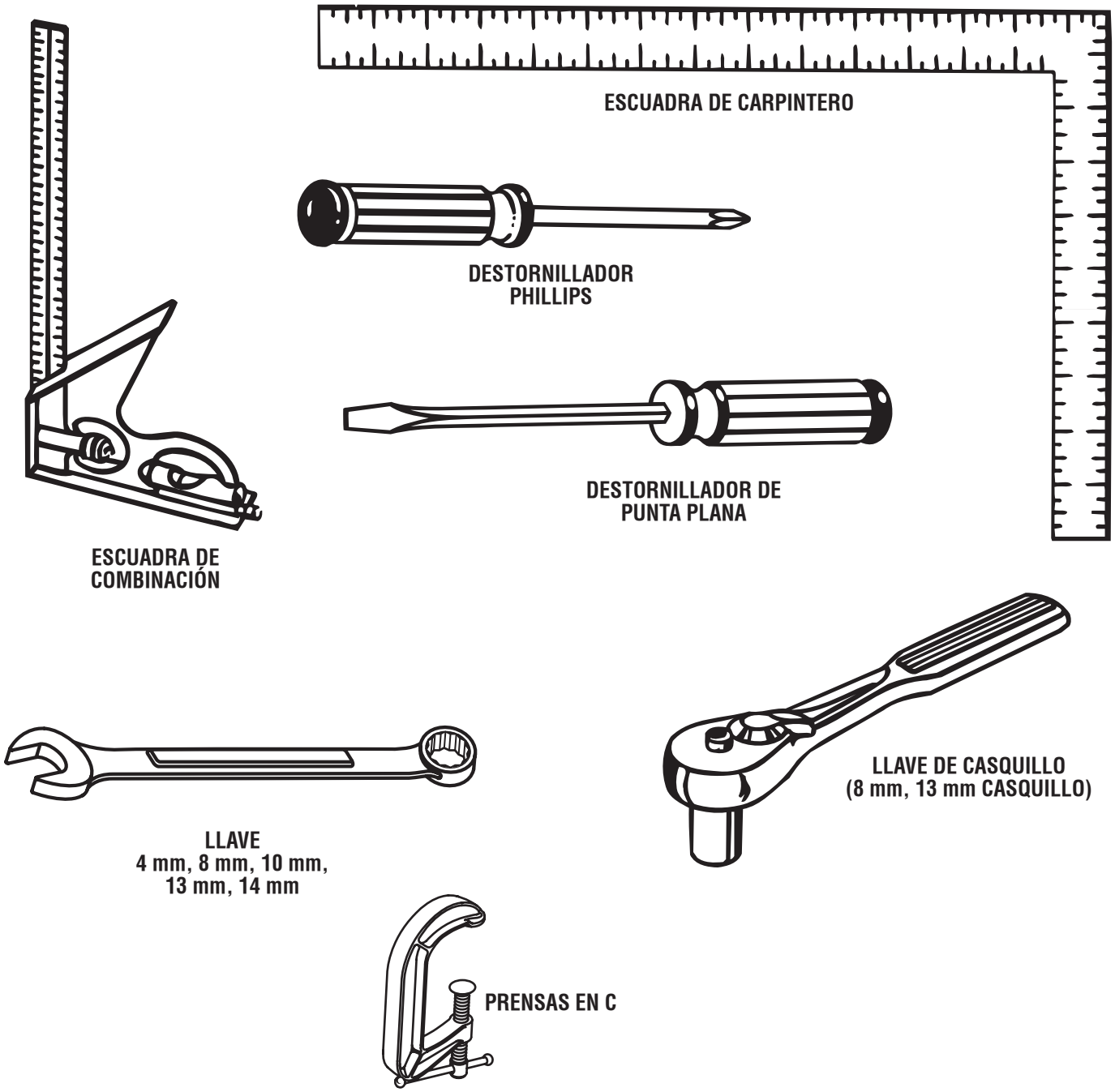

Fig. 7

LISTA DE PIEZAS SUELTAS

Con la sierra de mesa vienen incluidos los siguientes artículos:

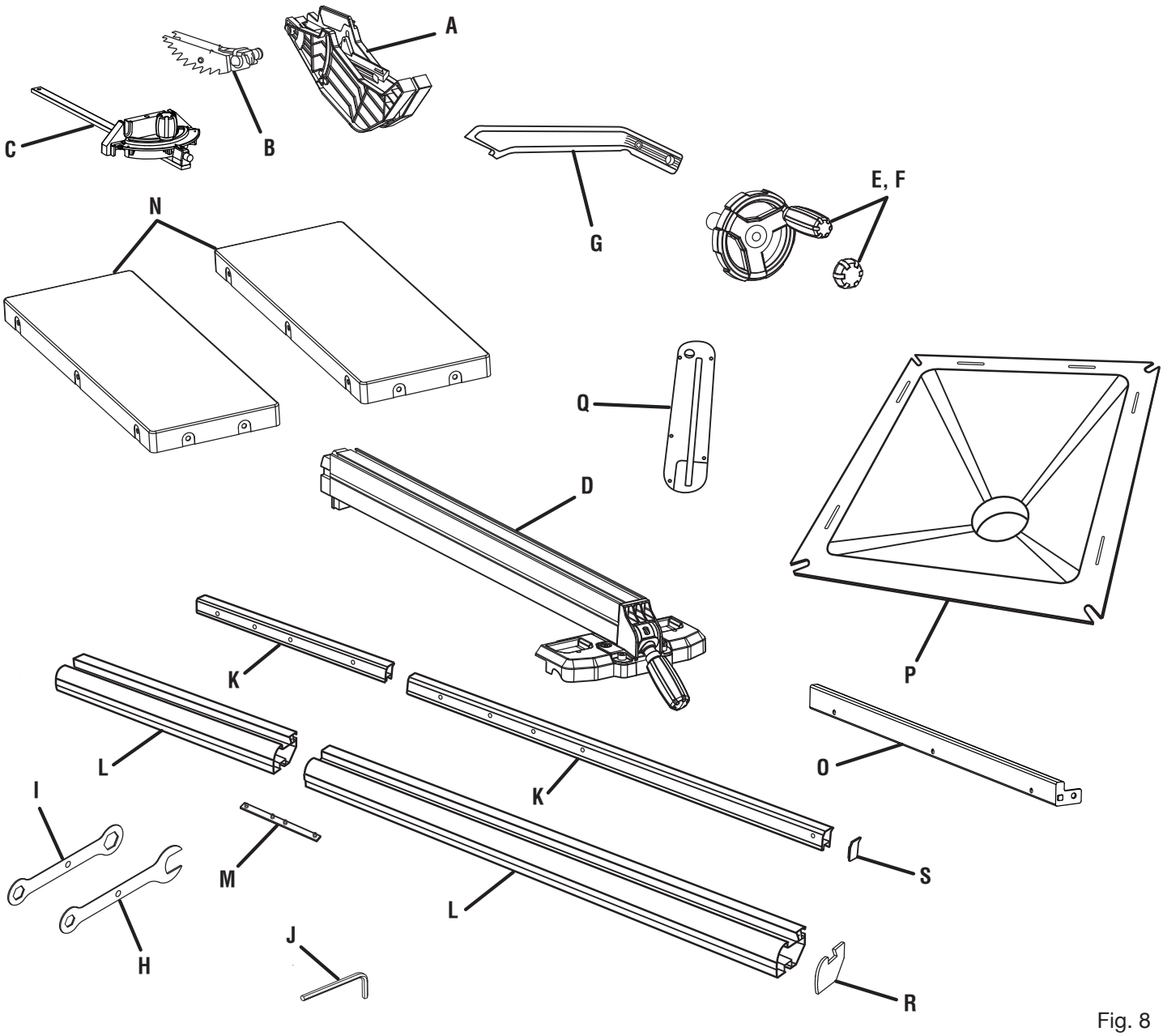

Fig. 8

A. Protección de la hoja 1
B. Trinquetes anticontragolpe 1
C. Guía de ingletes 1
D. Guía de corte al hilo 1
E. Volante de ajuste de altura, arandela, y perilla 1
F. Volante de ajuste del ángulo de bisel, arandela, y perilla 1
G. Palos empujadora 1
H. Llave de tuercas de la hoja con extremo abierto 1
I. Llave de tuercas de la hoja con extremo cerrado 1
J. Llave hexagonal (3 mm, 4 mm, 5 mm, 6 mm, 8 mm) 1
K. Riel trasero 2
L. Riel delantero 2
M. Barra conectora del riel 3
N. Extensións de la mesa 2
O. Barra separadora 1
P. Vertedero de polvo 1
Q. Placa de la garganta 1
R. Tapa extrema delantera (izquierda y derecha) 2
S. Tapa del extremo trasero (izquierda y derecha) 2

No se muestra:

T. Paquete de sujetadores grandes (el contenido está anotado en el envoltorio) 1
U. Paquete de sujetadores pequeños (el contenido está anotado en el envoltorio) 1
V. Bolsa de sujetadores para las ruedas - pequeños 1

LISTA DE PIEZAS SUELTAS

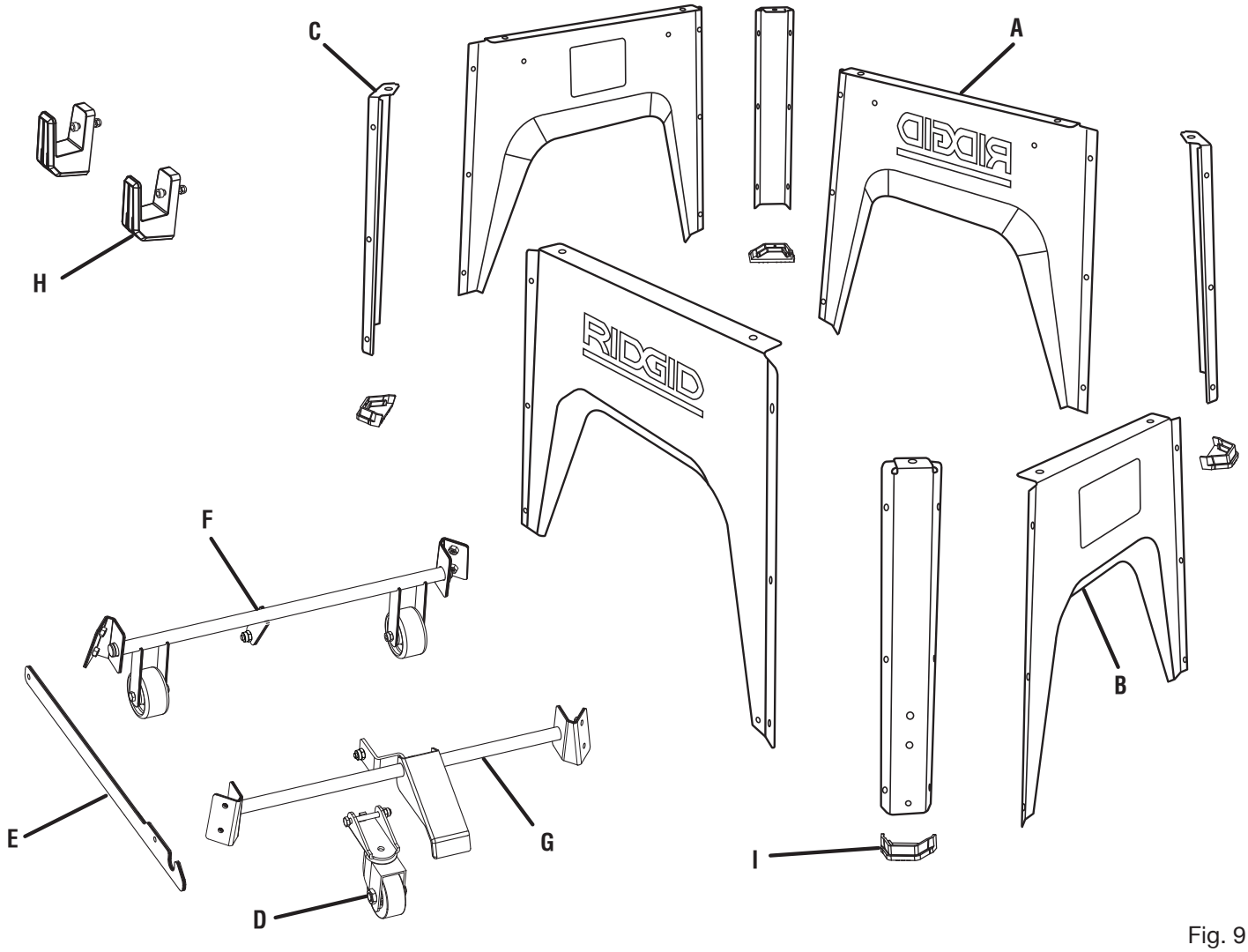

Fig. 9

A. Pedestal sección lateral 2
B. Pedestal frente y atrás 2
C. Esquinas exteriores 4
D. Conjunto del ruedas pivotantes 1
E. Soporte central 1
F. Conjunto del eje trasero 1
G. Eje delantero 1
H. Soportes para guardar la guía de corte al hilo 2
I. Pie 4

ARMADO

DESEMPAQUETADO

Este producto requiere armarse.

- Levante cuidadosamente de la caja la sierra y colóquela sobre una superficie de trabajo nivelada.

  NOTA: Esta herramienta es pesada. Para evitar lesionarse la espalda, mantenga dobladas las rodillas, levante con las piernas, no con la espalda, y obtenga ayuda cada vez que la necesite.

ADVERTENCIA:

No utilice este producto si alguna pieza incluida en la lista de piezas sueltas ya está ensamblada al producto cuando lo desempaqueta. El fabricante no ensambla las piezas de esta lista en el producto. Éstas deben ser instaladas por el usuario. El uso de un producto que puede haber sido ensamblado de forma inadecuada podría causar lesiones personales graves.

- Inspeccione cuidadosamente la herramienta para asegurarse de que no haya sufrido ninguna rotura o daño durante el transporte.
- No deseche el material de empaquetado sin haber inspeccionado cuidadosamente la herramienta y haberla utilizado satisfactoriamente.

  NOTA: Una caja que contiene parte de las Piezas Sueltas está dentro del sierra gabinete. También, retire los bloques de espuma del área intermedia-situada entre el alojamiento de la sierra y el motor.
- La sierra viene ajustada desde la fábrica para realizar cortes exactos. Después de armarla verifique la exactitud de la misma. Si en el envío resultaron afectados los ajustes, consulte los procedimientos específicos explicados en este manual.
- Si hay alguna pieza dañada o faltante, llame al 1-866-539-1710, donde le brindaremos asistencia.

ADVERTENCIA:

Si hay piezas dañadas o faltantes, no utilice esta herramienta sin haber reemplazado todas las piezas. Usar este producto con partes dañadas o faltantes puede causar lesiones serias al operador.

ADVERTENCIA:

No intente modificar esta herramienta ni hacer accesorios no recomendados para la misma. Cualquier alteración o modificación constituye maltrato y puede causar una condición peligrosa y como consecuencia posibles lesiones corporales graves.

ADVERTENCIA:

No conecte la unidad al suministro de corriente sin haber terminado de armarla. De lo contrario la unidad puede ponerse en marcha accidentalmente, con el consiguiente riesgo de lesiones corporales serias.

ADVERTENCIA:

No levante la sierra sin ayuda. Sosténgala cerca de su cuerpo. Mantenga dobladas las rodillas y levante con las piernas, no con la espalda. Si ignora estas medidas de precaución, puede causarse lesiones en la columna.

ADVERTENCIA:

Nunca se pare directamente en la misma línea de la hoja ni acerque las manos a menos de 76 mm (3 pulg.) de la hoja. No trate de alcanzar nada extendiendo el brazo por encima o alrededor de la hoja. La inobservancia de esta advertencia puede causar lesiones corporales graves.

ADVERTENCIA:

Para evitar sufrir lesiones corporales graves, siempre asegúrese de que la sierra de mesa esté firmemente montada en un banco de trabajo o en un pedestal aprobado. NUNCA utilice la sierra en el piso.

INSTALACIÓN DE LAS EXTENSIONES DE LA MESA

Vea las figuras 10 - 11.

NOTA: Es útil colocar dos tablas de una pulgada de grosor en el piso antes de levantar la mesa de la sierra y el alojamiento del motor de la caja. Esto facilitará el armado de las piezas, mover la sierra y colocarla en posición vertical.

- Levante la mesa de la sierra y el alojamiento del motor de la caja y ubíquelos sobre las tablas como se muestra.
- Afloje la envoltura de plástico de la mesa y levante cada lado para retirar la envoltura.
- Localice las siguientes piezas en el paquete de sujetadores grandes:

  Pernos (M10 x 25 mm) 6

  Arandelas de seguridad (M10) 6

  Arandelas planas (M10) 6
- Con la sierra de la mesa en posición invertida, coloque una extensión de la mesa contra el tablero de la mesa, en el mismo lado donde se encuentra el cordón eléctrico. Los agujeros más grandes de la extensión deben alinearse con los agujeros de la mesa de la sierra.
- Asegúrese de que los bordes de las extensiones de la mesa estén alineados con los bordes de la mesa.
- Introduzca una arandela de seguridad y una arandela plana en un perno. Enrosque el perno en los agujeros de la extensión de la mesa y en la mesa de la sierra. Repita la operación para los dos agujeros restantes.
- Repita el paso señalado arriba con la otra extensión de la mesa.
- Con un cubo de 8 mm, apriete los pernos de cabeza hueca. No apriete completamente.

ARMADO DEL PEDESTAL DE PATAS

Vea la figura 12.

- Localice las siguientes piezas:

  Secciones del pedestal de patas 4

  Esquinas exteriores 4
- Localice las siguientes piezas en el paquete de sujetadores pequeños:

  Pernos (M6 x 10 mm) 24
- Coloque una esquina exterior por fuera de una sección del pedestal de patas.

  NOTA: La parte superior de la esquina exterior tiene una orejeta doblada y un agujero para montar al armazón de la sierra.
- Introduzca un perno en cada uno de los tres agujeros y apriételos con los dedos.
- Repita la operación en las esquinas restantes y en las secciones del pedestal de patas.
- Usando una llave hexagonal de 4 mm, apriete todos los pernos firmemente.

  NOTA: La parte delantera del pedestal es la sección que incluye la etiqueta de advertencia (**ADVERTENCIA**) en inglés.

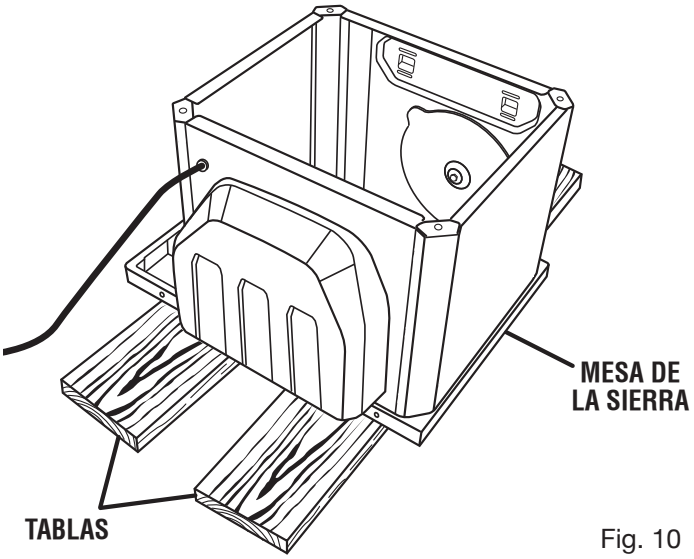

Fig. 10

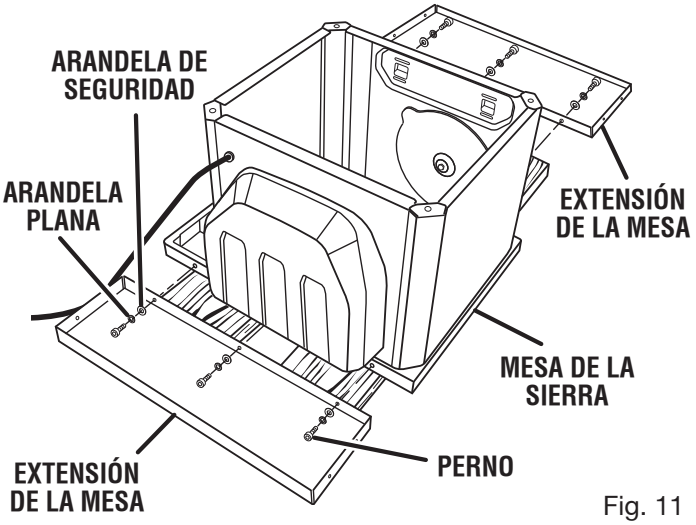

Fig. 11

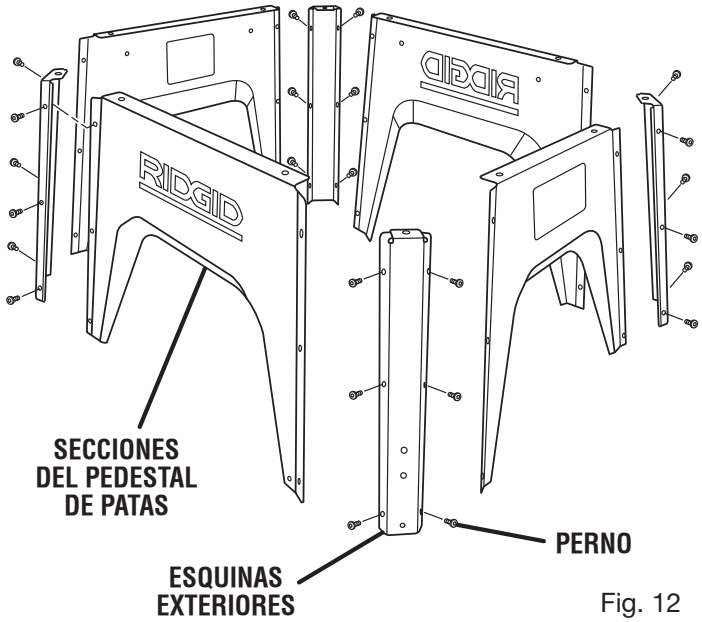

Fig. 12

ARMADO DEL PEDESTAL DE PATAS EN EL ARMAZÓN DE LA SIERRA

Vea las figuras 13 - 14.

ADVERTENCIA:

Sólo instale el vertedero de asserrín cuando se usa esto vio con un cuatro sistema de captador de polvo. La inobservancia de esta advertencia puede causar lesiones serias o la muerte. Limpieza el aserrín de la mesa con regularidad.

NOTA: Asegúrese de que se haya retirado el bloque de espuma antes de instalar el vertedero de polvo.

- Coloque el vertedero de polvo en la parte superior del armazón de la sierra. La palabra “FRONT” (delantero) y la flecha deben estar alineadas con el panel delantero de la sierra y las ondulaciones de registro deben estar alineadas con las ranuras.
- Coloque el pedestal de patas armado sobre el vertedero de polvo, como se muestra.
- Localice las siguientes piezas en el paquete de sujetadores pequeños:

  Arandelas planas 4

  Arandelas de seguridad 4

  Pernos 4
- Deslice una arandela de seguridad y una arandela plana en cada perno.
- Enrosque un perno en cada uno de los cuatro agujeros en las esquinas del pedestal de patas.
- Usando una llave hexagonal de 6 mm, apriete firmemente los pernos.

ARMADO DEL JUEGO DE RUEDAS PIVOTANTES

Vea las figuras 15 - 16.

Retire los pernos y tuercas de la juego de ruedas pivotantes y el conjunto del eje trasero.

NOTA: Use una llave de tuercas de 13 mm y una llave de tuercas de 14 mm para las tuercas y los pernos.

- Acople la rueda pivotantes a eje delantero deslizando el perno a través de los agujeros y colocando la tuerca sobre el perno. Apriete cada tuerca firmemente.
- Retire el perno y la tuerca centrales de los conjuntos del eje trasero y delantero.

  NOTA: Use una llave de tuercas hexagonal de 6 mm para sujetar el perno y una llave de tuercas de 13 mm para aflojar la tuerca.
- Coloque los ejes delanteros y los traseros como se muestra.
- Acople el soporte central al conjunto del eje delantero. Deslice el perno a través del agujero en la pieza central del eje y enrosque la tuerca sobre el perno. Apriete la tuerca.
- Acople el soporte central al eje trasero.

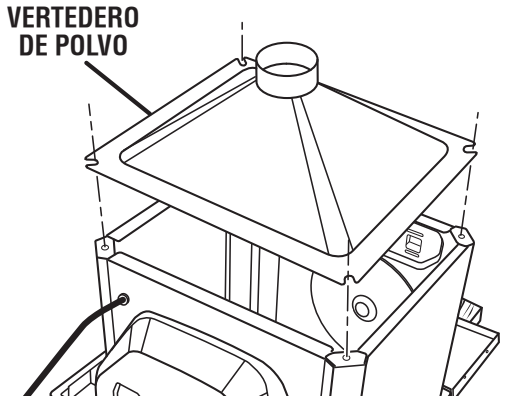

Fig. 13

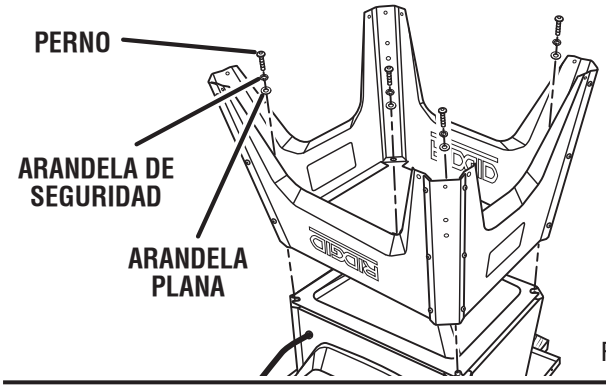

Fig. 14

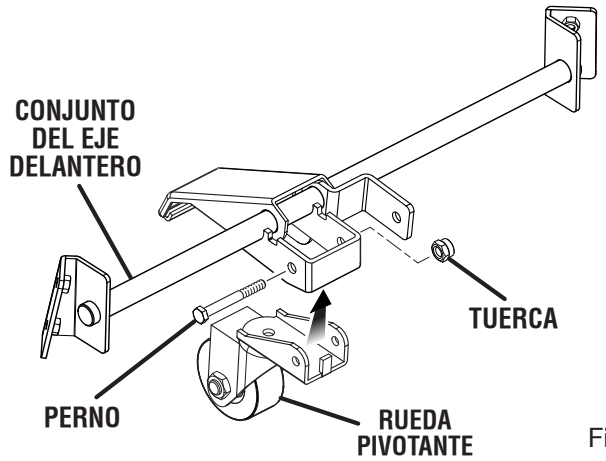

Fig. 15

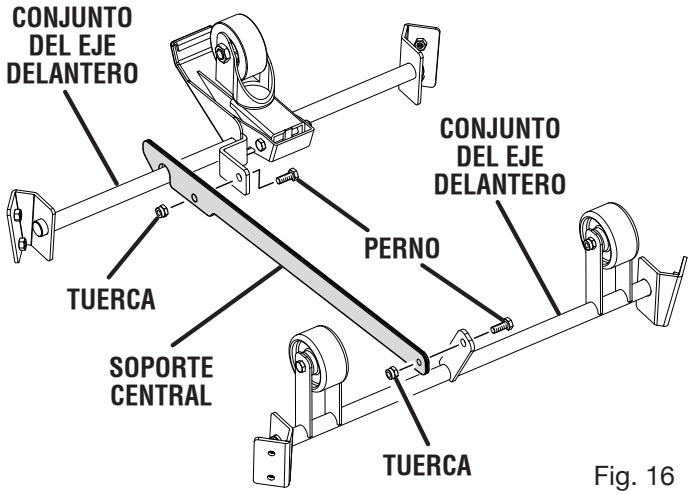

Fig. 16

INSTALACIÓN DEL JUEGO DE RUEDAS PIVOTANTES EN EL PEDESTAL DE PATAS

Vea la figura 17.

- Deslice el juego de ruedas pivotantes dentro del pedestal de patas, alineando los agujeros del conjunto de ruedas pivotantes con los agujeros del pedestal de patas.

  NOTA: Coloque el pedal como se muestra, de manera que quede en la parte izquierdo de la sierra cuando esta se encuentre en posición vertical.
- Localice las siguientes piezas en el paquete de sujetadores pequeños:

  Pernos (M8 x 16 mm) 8
- Introduzca los pernos en los agujeros del pedestal de patas y a través de los agujeros en cada rueda pivotante.
- Usando una llave hexagonal de 5 mm, apriete firmemente los pernos.
- Coloque las patas en el pedestal presionándolas en su lugar.

INSTALACIÓN DE SOPORTES PARA GUARDAR LA GUÍA DE CORTE AL HILO

Vea la figura 18.

- Retire de cada soporte el perno y la tuerca instalados previamente.
- Introduzca un perno a través del agujero de cada soporte y alinéelo, como se muestra, con el agujero del pedestal.
- Enrosque la tuerca sobre el perno. Usando una llave hexagonal de 5 mm, apriete firmemente cada perno.

COLOCACIÓN DE LA SIERRA EN POSICIÓN VERTICAL

Vea la figura 19.

NOTA: Esta herramienta es pesada y requiere varios perso para este procedimiento.

- Incline la sierra hasta que se asiente sobre la parte posterior del armazón.
- Levante la sierra con cuidado hasta que quede asentada en posición vertical.
- Para levantar la sierra de mesa, pise sobre la plataforma metálica hasta que el pedal se trabe.
- Ruede la sierra de mesa hasta el lugar deseado asegurándose de que el suelo esté firme y nivelado.
- Tire el pedal de desbloqueo para bajar la sierra de mesa.

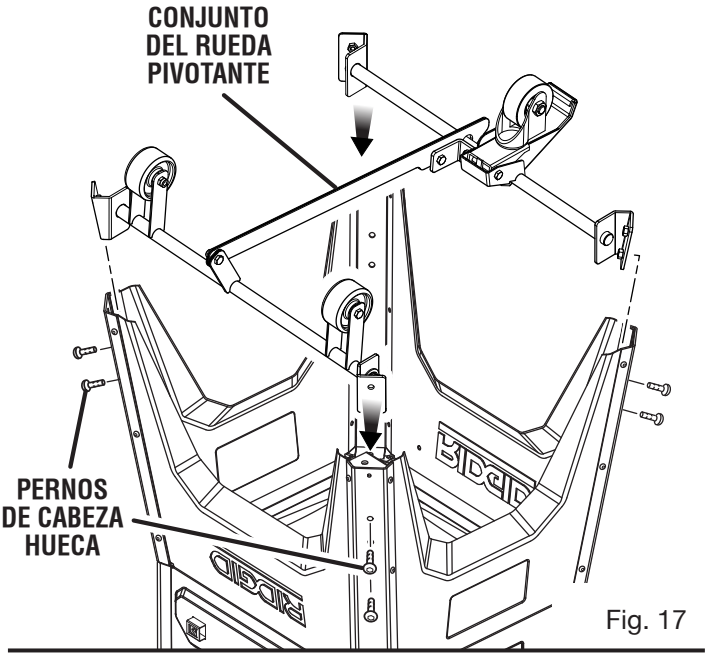

Fig. 17

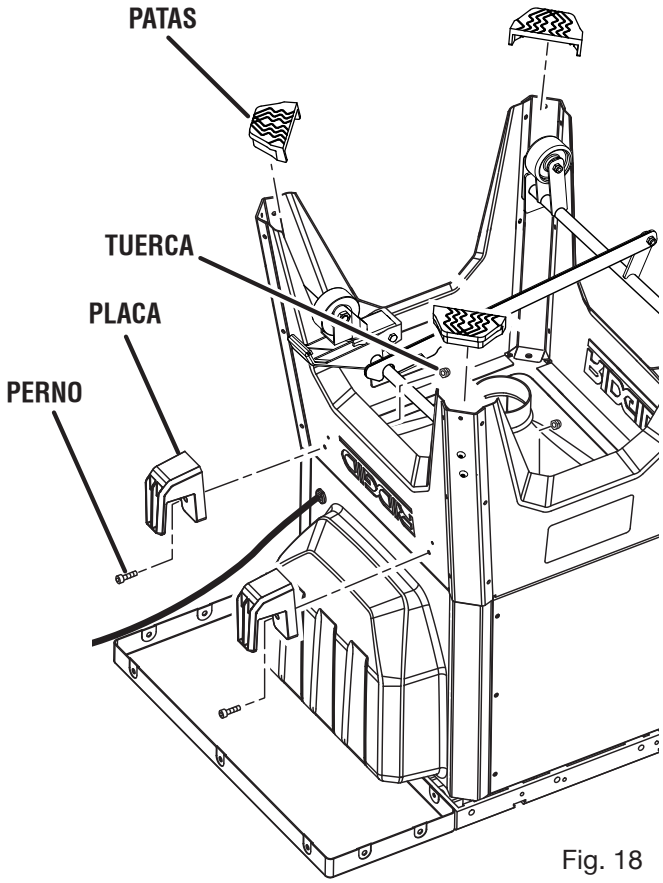

Fig. 18

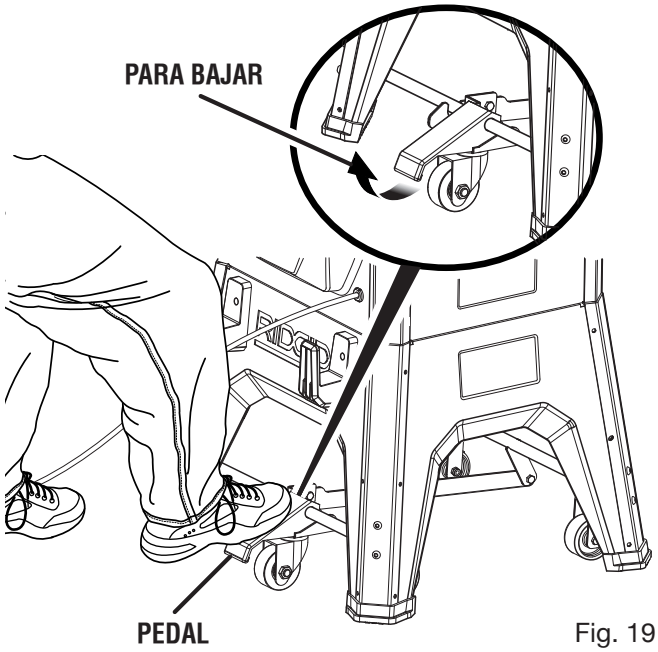

Fig. 19

INSTALACIÓN DEL VOLANTE DE AJUSTE DE ALTURA

Vea la figura 20.

NOTA: La perilla del volante de ajuste de altura y la perilla del volante de ajuste de bisel funcionan como trabas. Para trabar la operación de la rueda, gire la perilla hacia la derecha hasta que quede firmemente apretada.

- Deslice el volante en el perno por encima de la escala de ajuste de bisel en la parte delantera de la sierra.
- Deslice la arandela en el perno.
- Atornille la perilla firmemente al perno.

INSTALACIÓN DEL VOLANTE DE AJUSTE DE BISEL

Vea la figura 21.

- Deslice el volante de ajuste de bisel sobre el perno que está a un costado de la sierra.
- Deslice la arandela en el perno.
- Atornille la perilla firmemente al perno.

LUGAR PARA GUARDAR LOS ACCESORIOS

Vea la figura 22.

El lugar para guardar la hoja, la llave de tuercas de la hoja y la guía de ingletes se encuentra a un costado de la sierra. La guía de ingletes puede guardarse deslizándola en las ranuras.

El palo de empujar contiene un imán. Cuando no use el palo de empujar, puede guardarlo en una ubicación conveniente sobre la sierra.

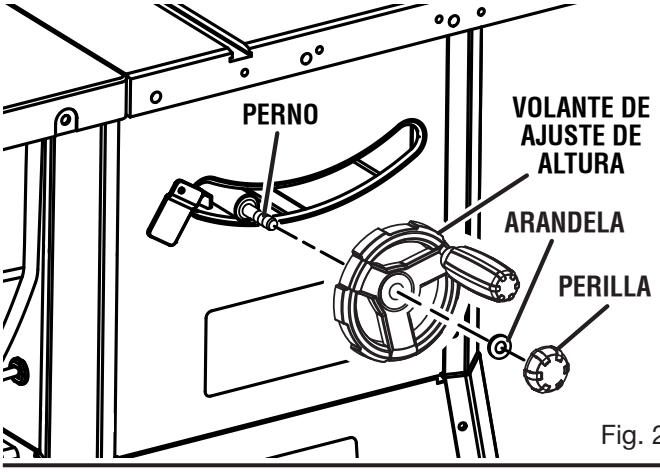

Fig. 20

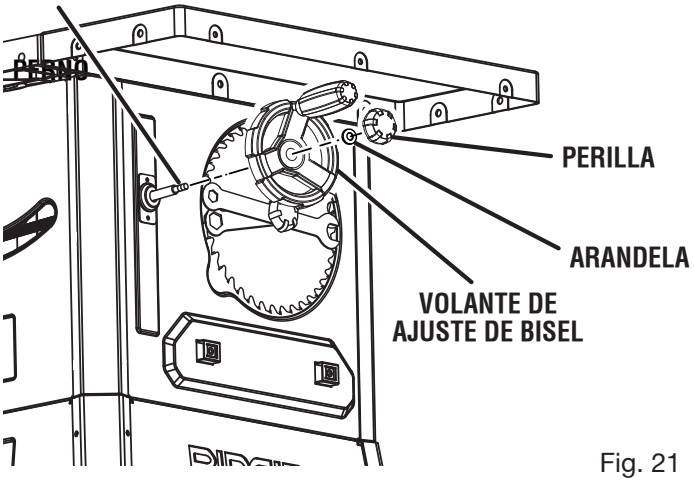

Fig. 21

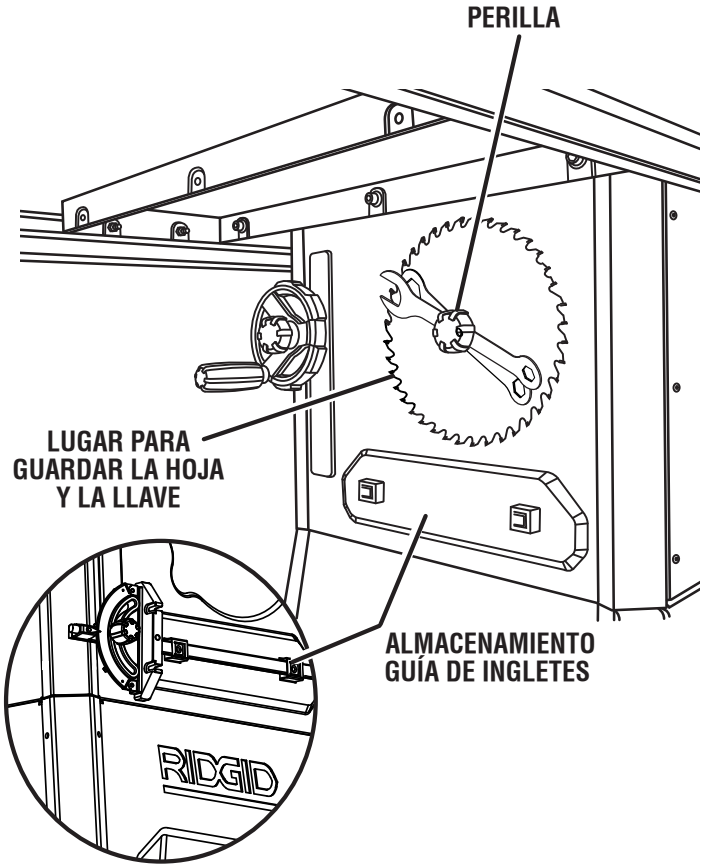

Fig. 22

PARA INSTALAR LA HOJA

Vea las figura 23 - 24.

AVISO:

Para funcionar correctamente, los dientes de la hoja deben apuntar hacia la parte frontal de la sierra, hacia abajo. La inobservancia de esta advertencia podría causar daños a la hoja de la sierra, la sierra o la pieza de trabajo.

La hoja y las llaves de la hoja se encuentran en el área para guardar los accesorios, a un costado de la sierra. Gire la perilla hacia la izquierda para retirarla.

- Desconecte la sierra.
- Retire la hoja y las dos llaves de tuercas de la hoja del área de almacenamiento.
- Desasegure el volante de ajuste de altura y gírelo hacia la derecha para levantar el árbol de la hoja.
- Asegúrese de que la perilla de fijación de bisel esté apretada.
- Retire la arandela de la hoja y tuerca de la hoja del vástago del árbol.
- Desbloquear la palanca de afloje tirandolo arriba.
- Coloque la nueva hoja en el árbol (los dientes deben apuntar hacia el frente, hacia abajo, para que funcione correctamente la sierra).
- Coloque la arandela de la hoja y la tuerca de la hoja sobre el vástago de la hoja. Verifique que el lado redondeado de la arandela de la hoja esté cara afuera con respecto a y que todos los componentes estén bien colocados contra el alojamiento del árbol.
- Introduzca el extremo abierto de una de las llaves de la hoja en las partes planas del árbol.
- Introduzca el extremo cerrado de la otra llave de tuercas de la hoja encima de la tuerca hexagonal. Sosteniendo firmemente ambas llaves de tuercas, empuje la llave de tuercas de extremo cerrado hasta la parte posterior de la máquina. Asegúrese de que la tuerca de la hoja esté apretada firmemente. No apriete excesivamente.

  NOTA: El árbol tiene mano de enhebra derechos.
- Desbloquear la palanca de afloje tirandolo arriba
- Gire la hoja a mano y asegúrese de que gire libremente.
- Desasegure el volante de ajuste de altura y gírelo hacia la izquierda para bajar la hoja.
- Instalar la placa de garganta como se describe más adelante.
- Verifique la existencia de los espacios necesarios para permitir el giro libre de la hoja.

Cuando termine, verifique la existencia de los espacios necesarios para permitir el giro libre de la hoja. Consulte el apartado **Para ajustar a la hoja el indicador de la escala de la guía de corte al hilo** en la sección *Funcionamiento* anterior de este manual. En las operaciones de corte la escala se ajusta con respecto al lado de la hoja donde se medirá y efectuará el corte.

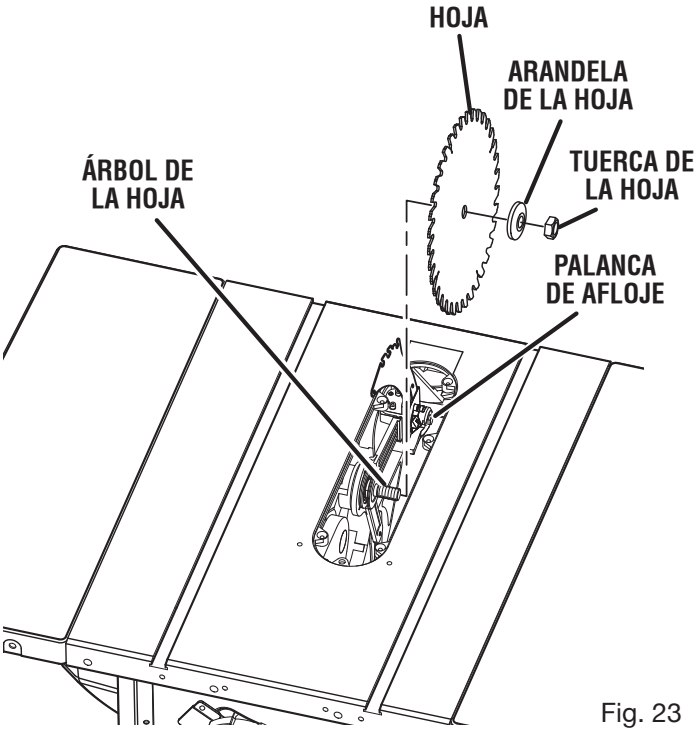

Fig. 23

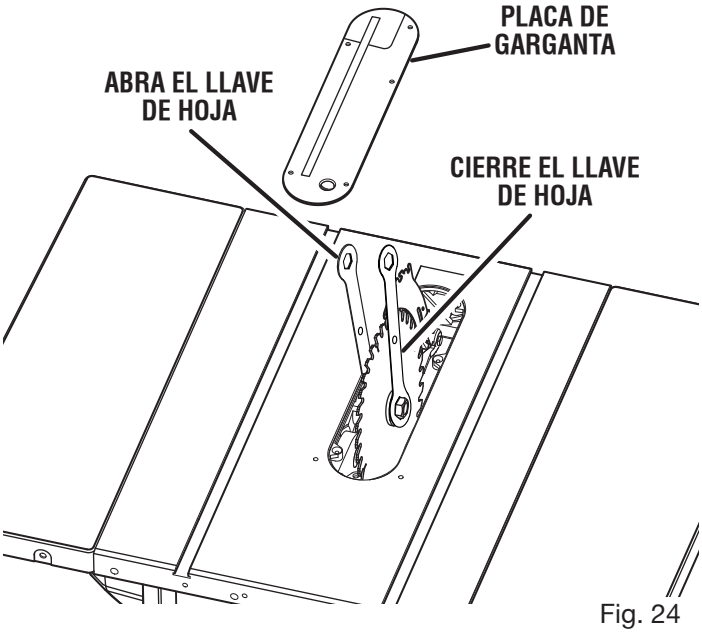

Fig. 24

PARA INSTALAR/ALINEAR/QUITAR LA PLACA DE LA GARGANTA

Vea la figura 25.

⚠ ADVERTENCIA:

La placa de la garganta debe estar a nivel con la mesa de la sierra. Si la placa de la garganta está demasiado alta o demasiado baja, la pieza de trabajo puede engancharse en los bordes desiguales y resultar en atoramientos o contragolpes, lo cual podría causar lesiones corporales serias.

- Desasegure el volante de ajuste de altura y gírelo hacia la izquierda para bajar la hoja.
- Para instalar la placa de la garganta, deslice primero la orejeta hacia adentro de la ranura situada en la parte posterior de la sierra y entonces apriete asegurar en el lugar.

  NOTA: La placa de garganta puede moverse hacia arriba y hacia abajo a través del tiempo. Si es necesario, gire los tornillos a través de la placa de garganta hasta que esté a nivel con la mesa de la sierra.
- Para retirar la placa de garganta, coloque el índice dedo en el agujero y levante el extremo frontal y tire del mismo hacia el frentede la sierra.

ARMADO DE LOS RIELES

Vea las figuras 26 - 28.

Para armar el riel delantero:

NOTA: No apriete completamente los tornillos fijadores hasta que todas las piezas del riel delantero estén armadas y usted se haya asegurado de que el riel permanecerá horizontal y nivelado.

NOTA: Las secciones del riel delantero tienen una escala de corte al hilo impresa. En las ilustraciones, las barras conectoras del riel se introducen primero en la sección larga del riel.

- Introduzca la mitad de cada barra conectora del riel en las ranuras de las secciones del riel.
- Usando una llave hexagonal de 3 mm, acople la barra conectora al riel apretando parcialmente los tornillos fijadores.
- Acople una segunda barra conectora del riel de la misma manera que lo hizo con la primera.

NOTA: La sección del riel del lado izquierdo es más corta que la del lado derecho.

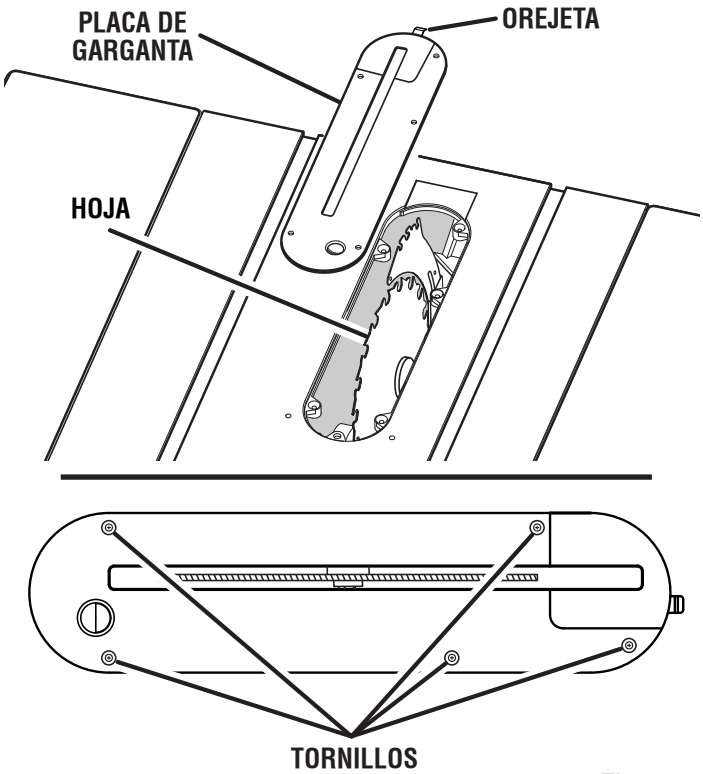

Fig. 25

- Deslice la segunda sección del riel delantero sobre la primera, por encima de las barras conectoras del riel acopladas. Apriete parcialmente los tornillos fijadores.
- Coloque las secciones del riel armadas sobre una superficie plana y asegúrese de que el riel permanezca horizontal y nivelado. No debe haber espacios entre las dos secciones.
- Apriete firmemente todos los tornillos fijadores.

Para armar el riel trasero:

- Deslice la barra conectora del riel en la ranura de la sección del riel trasero.
- Arme las secciones del riel trasero de la misma manera que lo hizo con el riel delantero. Asegúrese de que el riel permanezca horizontal y nivelado, y de que no haya espacios entre las dos secciones.
- Apriete firmemente todos los tornillos fijadores.

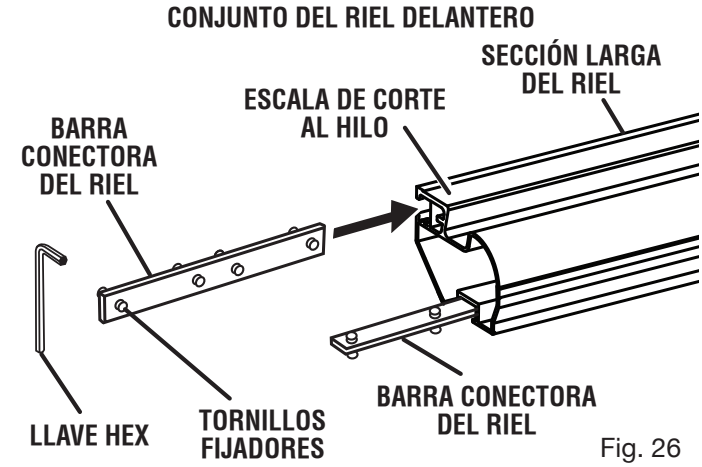

Fig. 26

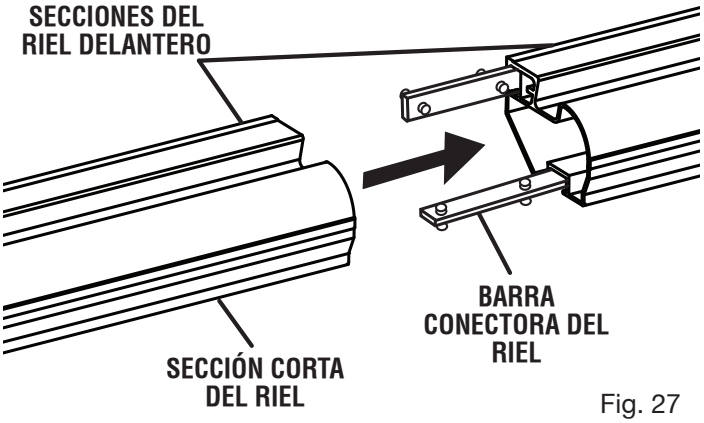

Fig. 27

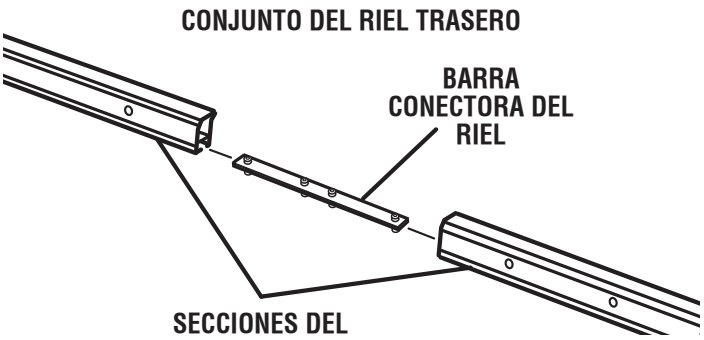

Fig. 28

INSTALACIÓN DE LOS RIELES EN LA MESA DE LA SIERRA

Vea las figuras 29 - 32.

- Retire las siguientes piezas del paquete de sujetadores grandes:

  Pernos de cabeza hexagonal (M8 x 30 mm para el riel delantero) 9

  Pernos (M8 x 20 mm para el riel trasero) 9

  Tuercas (M8: 10 para el riel delantero y 6 para el riel trasero) 16

  NOTA: Se necesitará un perno M8 x 30 mm, un perno M8 x 20 mm y cuatro de las tuercas para asegurar la barra separadora a los rieles delantero y trasero.

Para instalar el riel delantero:

- Deslice ocho pernos de cabeza hexagonal en la ranura de la parte posterior del riel delantero armado.
- Alinee los pernos con los agujeros e introdúzcalos en estos, en la parte delantera de la mesa de la sierra y extensiones de la mesa.
- Usando una llave de tuercas de 13 mm, apriete las cuatro tuercas centrales. No apriete completamente.
- Apriete las cuatro tuercas exteriores. No apriete completamente.

Para instalar el riel trasero:

- Introduzca ocho pernos en los agujeros de la parte posterior de la mesa de la sierra y las extensiones de la mesa.

  NOTA: Coloque el riel trasero con el lado ranurado en la parte inferior y el reborde en la parte superior y en dirección hacia afuera.
- Usando una llave hexagonal de 6 mm, apriete los cuatro pernos centrales. No apriete completamente.
- Apriete los cuatro pernos exteriores. No apriete completamente.

Para verificar la posición de la mesa y de los rieles:

- Desasegure el volante de ajuste de altura y gírelo hacia la derecha para levantar la hoja.
- Coloque suavemente la guía de corte al hilo contra la hoja, como se muestra. En la escala de corte al hilo, la marca del lado derecho debe estar en cero.

  NOTA: No trabe la manija de la guía de corte al hilo en este momento.
- Si el indicador de la guía de corte al hilo no está en cero, afloje levemente los pernos y golpee ligeramente los rieles con el codo hasta que la marca llegue a cero.
- Apriete cuidadosamente las cuatro tuercas centrales del riel.
- Con la guía de corte al hilo asentada en la parte superior de la mesa de la sierra, verifique que la guía de corte al hilo se deslice libremente por la mesa y por la extensión de la mesa, y que no quede atrapada ni se arrastre en ningún punto.
- Debe haber un espacio igual entre la mesa de la sierra y la parte inferior de la guía de corte al hilo desde la parte frontal hasta la parte posterior de la guía de corte al hilo, a ambos lados de la hoja.

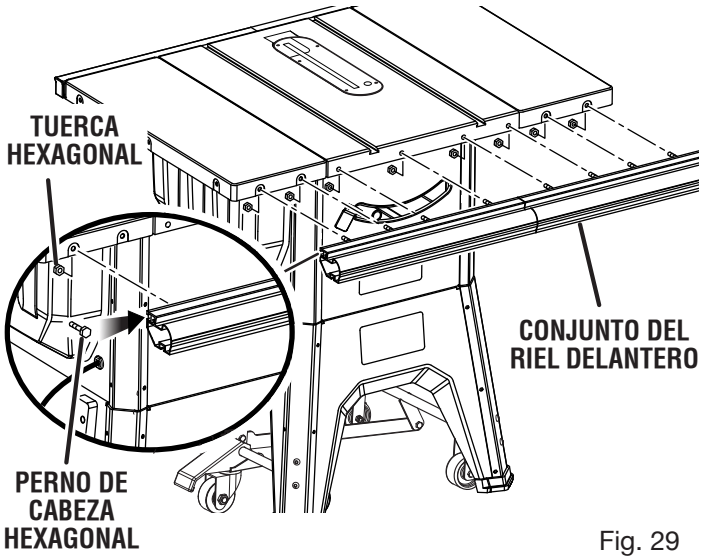

Fig. 29

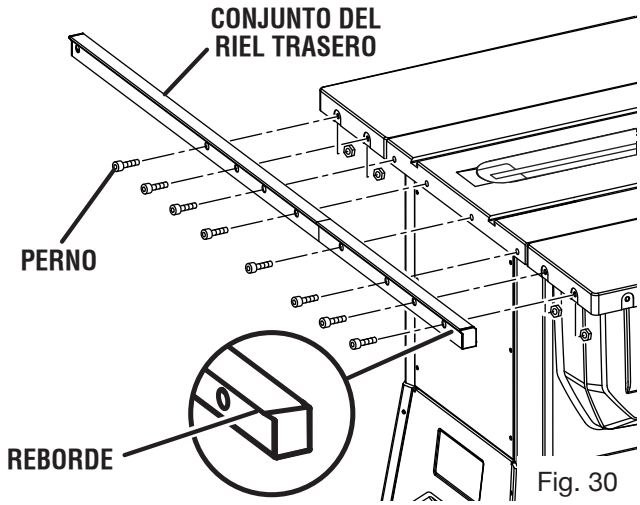

Fig. 30

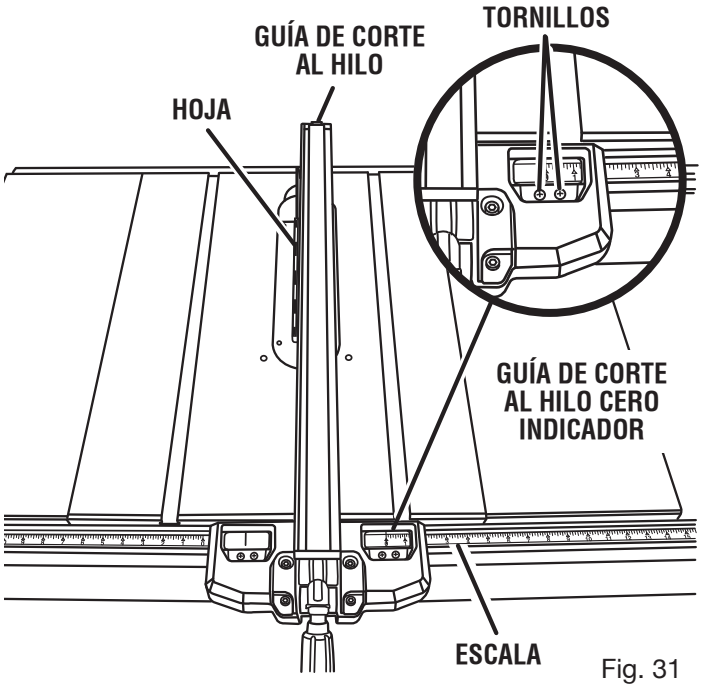

Fig. 31

- Coloque horizontalmente una escuadra de carpintero sobre cada lado del tablero de la mesa, como se muestra, para asegurarse de que las extensiones de la mesa estén niveladas con la parte superior.
- Si las extensiones de la mesa y los rieles están planos y nivelados, apriete firmemente las cuatro tuercas centrales en el riel delantero y los cuatro pernos centrales en el riel trasero.
- Apriete firmemente las cuatro tuercas y los cuatro pernos exteriores en cada riel.
- Verifique la mesa y las extensiones para asegurarse de que todas las piezas armadas estén a ras y niveladas.
- Si las extensiones de la mesa y los rieles no están nivelados, haga los ajustes necesarios aflojando levemente y volviendo a apretar los pernos y las tuercas, y volviendo a colocar los rieles hasta que queden nivelados y a ras del tablero de la mesa.

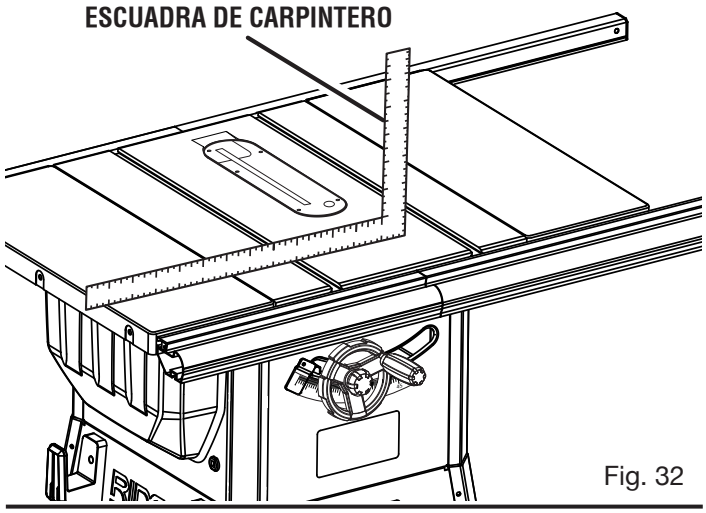

Fig. 32

INSTALACIÓN DE LA BARRA SEPARADORA

Vea la figura 33.

Los pernos y las tuercas de la barra separadora se retiraron del paquete de sujetadores grandes durante la instalación de los rieles.

- Coloque la barra separadora en el extremo de los rieles con las orejetas en dirección opuesta a la mesa de la sierra.
- Deslice un perno de cabeza hexagonal en la ranura del riel delantero e introduzca el perno a través de la orejeta de la barra separadora. Enrosque dos tuercas hexagonales sobre el perno y apriételas con los dedos.
- Introduzca un perno a través de los agujeros del riel trasero y de la orejeta de la barra separadora.
- Enrosque dos tuercas hexagonales sobre el perno.
- Usando una llave de tuercas de 13 mm, apriete firmemente todos los pernos.

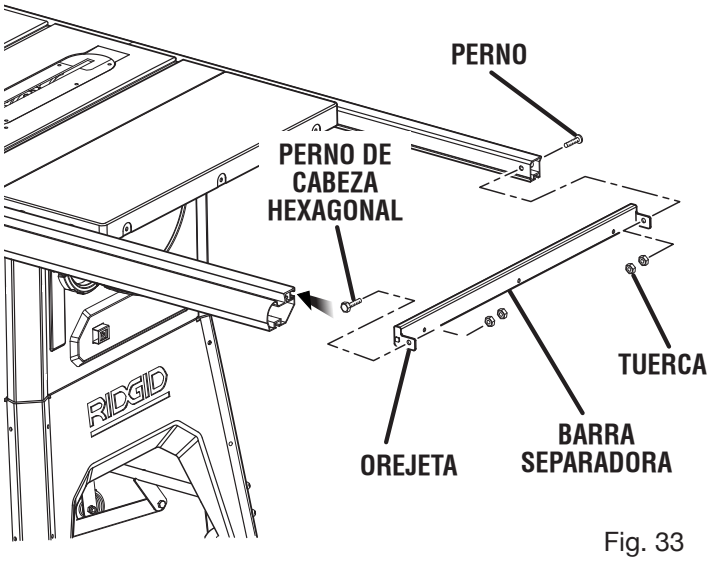

Fig. 33

MONTAJE DEL CONJUNTO DEL INTERRUPTOR

Vea la figura 34.

- Retire las siguientes piezas del paquete de sujetadores grandes:

  Pernos de cabeza hexagonal (M6 x 14 mm) 2

  Arandelas de seguridad (6 mm) 2

  Tuercas hexagonales (6 mm) 2
- Deslice dos pernos de cabeza hexagonal en la ranura central del riel delantero.
- Introduzca los pernos a través de los agujeros de la placa de montaje del conjunto del interruptor.
- Enrosque una arandela y una tuerca de seguridad sobre cada uno de los pernos.
- Apriete firmemente las tuercas hexagonales usando una llave de tuercas de 10 mm.

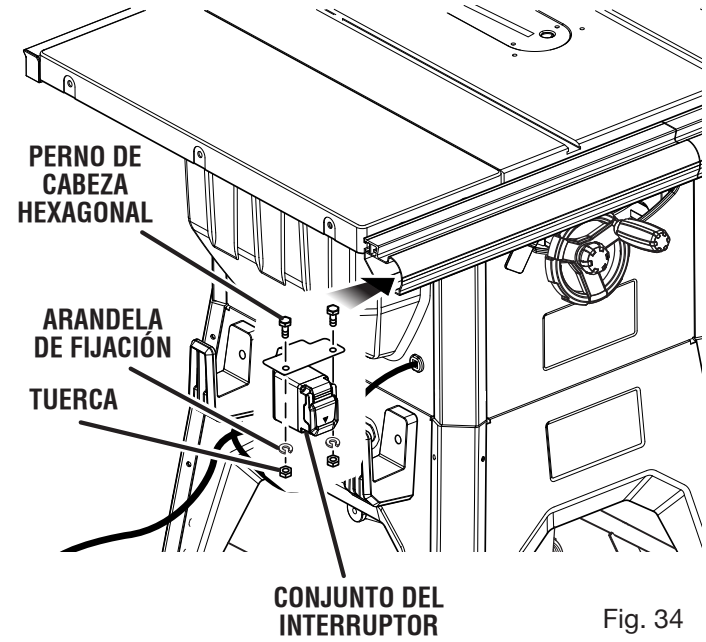

Fig. 34

INSTALACIÓN DE LAS TAPAS DE LOS EXTREMOS

Vea la figura 35.

- Alinee las tapas de los extremos del riel delantero con el extremo del riel.
- Asegúrelas usando tornillos autorroscantes de cabeza troncocónica (M4) en cada agujero con un destornillador Phillips.
- Empuje las tapas del extremo del riel trasero en su posición, en cada uno de los extremos del riel.

PARA CAMBIAR POSICIÓN UN CUCHILLA SEPARADORA

Vea la figura 36.

La sierra es enviado con el cuchilla separadora colocó en el corte no pasante o “abajo” la posición (cuchilla separadora la posición) y debe estar ser colocado en el lanzamiento o “arriba” la posición para todas las otras operaciones cortes.

⚠ PRECAUCIÓN:

Tenga cuidado al meter las manos dentro de la garganta de la mesa de la sierra. El contacto con la hoja, incluso cuando esté detenida, podría causar lesiones en las manos o los brazos.

- Desconecte la sierra.

Para colocar en la posición de “arriba” para todo por cortes pasante:

- Desmontaje de la placa de la garganta.
- Desasegure el volante de ajuste de altura y gírelo hacia la derecha para levantar la hoja.
- Desbloquear la palanca de afloje tirandolo arriba.
- Alcanae el cuchilla separador y tire hacia lado izquierdo del sierra para soltar de la el separador de la munis de ressorts de la abrazadera cuchilla separadora.
- Tire el cuchilla separador hasta que los pasadores interno son enganchada et el separador esté arriba del hoja de la sierra.
- Asegurar la palanca de afloje empujando la palanca hacia abajo.

⚠ ADVERTENCIA:

Asegúrese de que la palanca de afloje esté completamente bloqueada. Si le resulta complicado bloquear la palanca de afloje, limpie sus componentes de manera exhaustiva con aire comprimido o un trapo suave y limpio. Si no bloquea la palanca de afloje por completo, la cuchilla separadora podría cambiar de posición durante el uso de la sierra, lo que podría, a su vez, resultar en lesiones personales graves.

- Réinstaller de la placa de la garganta.

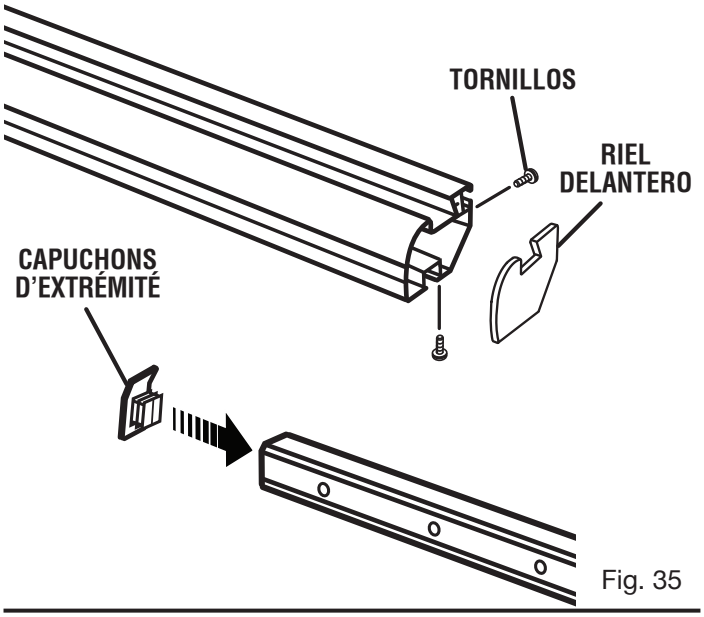

Fig. 35

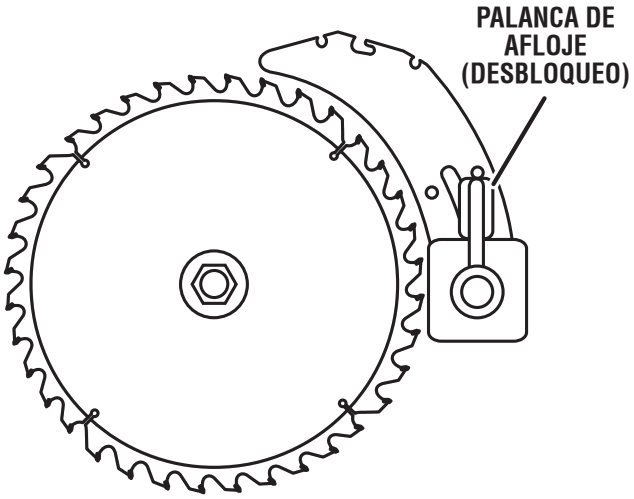

EN POSICIÓN SEPARADOR PARA TODO POR PASANTE

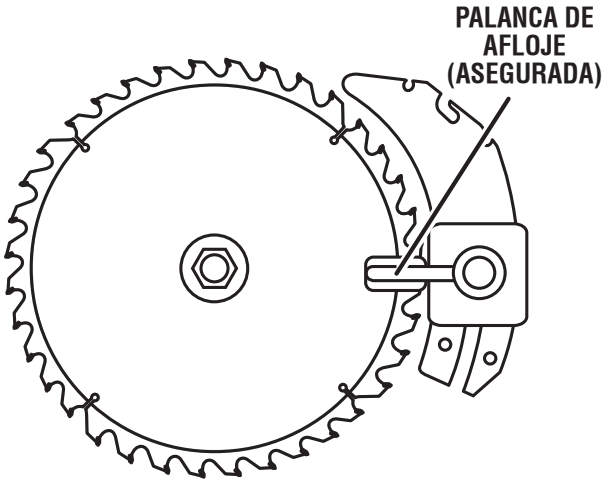

EN POSICIÓN CUCHILLA SEPARADORA PARA TODO CORTAR DE NO PASANTE

Fig. 36

Para colocar en la posición de "abajo" para todo por cortes cortes no pasante:

- Desmontaje de la placa de la garganta.
- Desasegure el volante de ajuste de altura y gírelo hacia la derecha para levantar la hoja.
- Desbloquear la palanca de afloje tirandolo arriba.
- Apriete el cuchillo separadora hasta que esté debajo del hoja de la sierra
- Asegurar la palanca de afloje empujando la palanca hacia abajo.
- Réinstaller de la placa de la garganta.

PARA INSTALAR EL TRANQUETES ANTI-CONTRAGOLPE Y PROTECCIÓN DE LA HOJA

Vea las figuras 37 - 39.

⚠ ADVERTENCIA:

Instale siempre la protección de la hoja y las garras que no permiten el retroceso en la cuchilla separadora en la posición "ascendente" para suministrar una cobertura de hoja adecuada. Instalar los componentes protectores en la cuchilla separadora en otra posición evitará que funcione tal como fue diseñada, lo que podría incrementar el riesgo de lesiones personales graves.

⚠ ADVERTENCIA:

Reemplace trinquetes lánguidos o dañado trinquetes anticontragolpe. Embote o dañó trinquetes no pueden parar una contragolpe que aumenta el riesgo de lesiones corporales serias.

NOTA: Los trinquetes anticontragolpe sólo deben ser instalados para cortes pasante.

- Desconecte la sierra.
- Desasegure el volante de ajuste de altura y gírelo hacia la derecha para levantar la hoja.
- Colocar cuchilla separador en la posición "arriba".

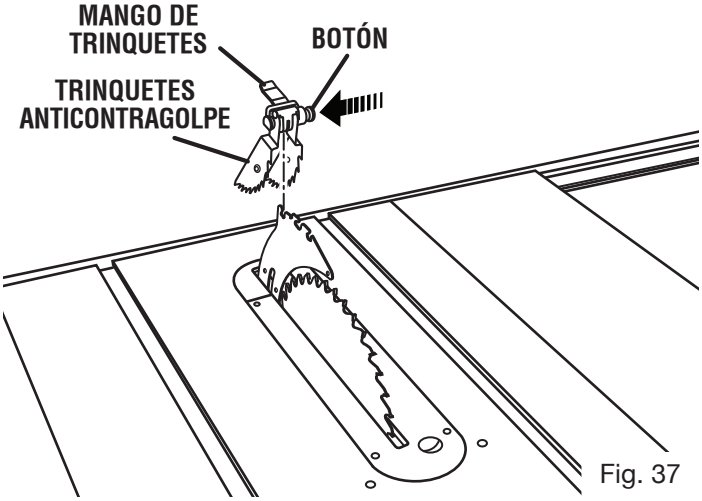

Fig. 37

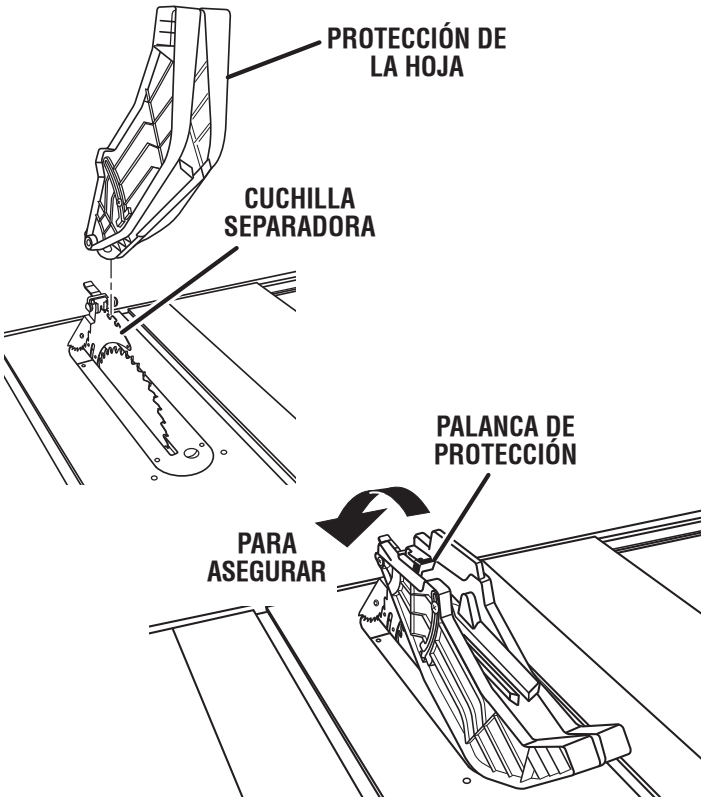

Fig. 38

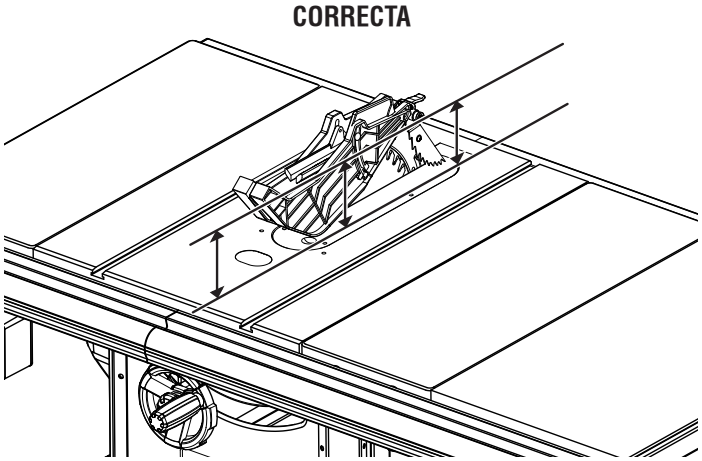

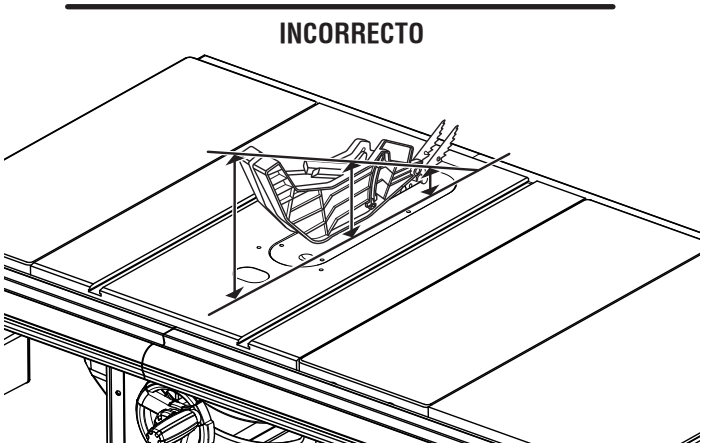

Fig. 39

Para instalar el tranquetes anticontragolpe:

- Presione y sostenga el botón en el lado drecho de los trinquetes anticontragolpe.
- Alinee la ranura en los trinquetes sobre el último muesca en el cuchilla separadora.
- Apriete los mango de trinquetes los chasquearlos colocar en lugar y botón de afloje.

  NOTA: Tire del mango para asegurarse trinquetes son cerrados firmemente.

Para instalar el protección de la hoja:

- Levante la palanca de protección hasta para desbloquear.
- Con la frente del protección de la hoja levantó y la palanca de protección desbloqueado, baja la espalda del protección en el muesca mediano del cuchilla separadora. Empuje la frente del protección hacia abajo hasta que **sea paralelo a la mesa**. Si el protección de la hoja no es paralelo a la mesa, el cuchilla separador no está en “arriba” posición.
- Cierre al protección en el lugar empujando la palanca de protección.

NOTA: La alineación de la hoja de corte se puede ajustar para hojas de diferentes espesores. Consulte el apartado: **Para revisar o alinear separador/cuchilla separadora y la hoja.** Verifique los espacios libres y la libertad de movimiento del conjunto de protección de la hoja.

PARA REVISAR Y ALINEAR SEPARADOR/ CUCHILLA SEPARADORA Y LA HOJA

Vea la figura 40.

Para verificar la alineación del cuchilla separadora:

- Desconecte la sierra.
- Desasegure el volante de ajuste de altura y gírelo hacia la derecha para levantar la hoja.
- Levante los trinquetes anticontragolpe y conjunto de protección de la hoja. Coloque una escuadra de carpintero o una regla tanto contra la hoja de la sierra como contra el cuchilla separadora.

  NOTA: Coloque la escuadra de carpintero entre los dientes depunta de carburo y mida desde la hoja. Este paso asegurará quela escuadra de carpintero esté en escuadra contra la hoja desdeel frente hacia la parte trasera de la hoja.
- Se sabe que la hoja de la sierra y el cuchilla separadora están alineados cuando la escuadra de carpintero toca tanto la hoja como el cuchilla separadora de manera uniforme sin espacios.

Si el cuchilla separadora está desalineado con respecto a la hoja, es necessario efectuar un ajuste. El cuchilla separadora debe estar frente alineado de apoyar (horizontalmente) y la cubierta para inferior (verticalmente).

Para ajustar (horizontal):

- Levante los trinquetes anticontragolpe y conjunto de protección de la hoja.
- Con la llave hexagonal de 4 mm afloje los tornillos al soporte de montaje.
- Mueva a la izquierda o derecha el el separador/cuchilla separadora según sea necesario para alinear el separador/ cuchilla separadora con la hoja de la sierra.

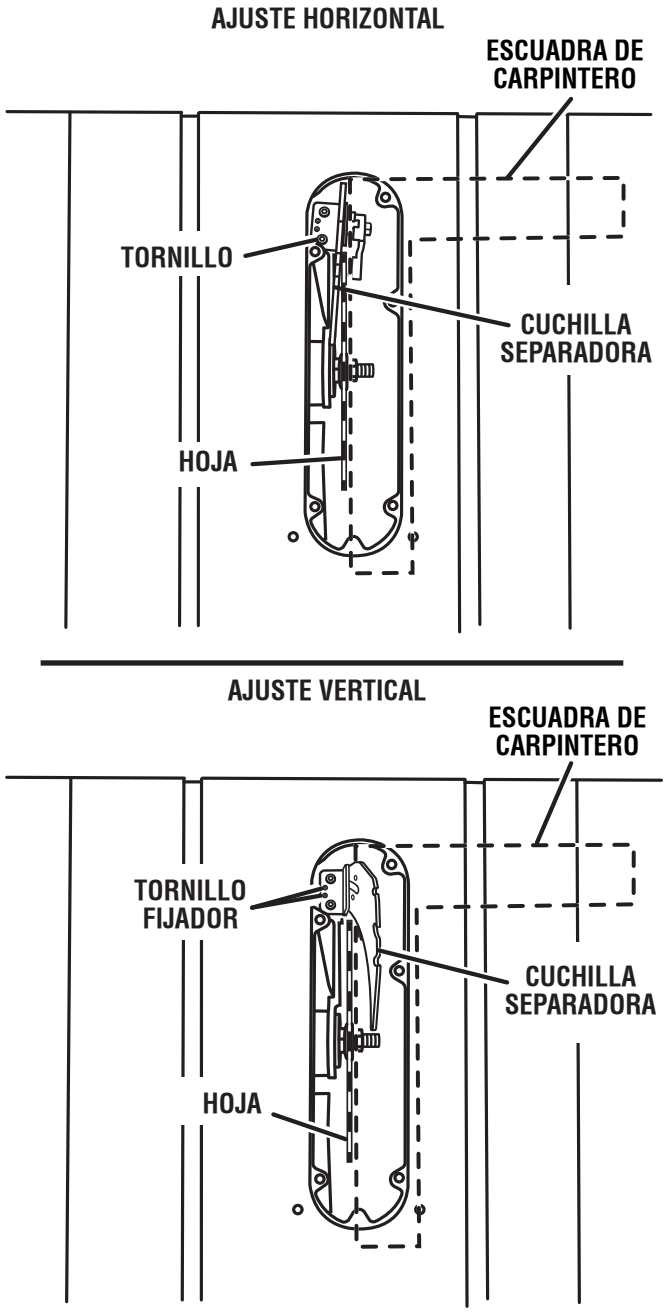

Fig. 40

- Una vez debidamente alineado el conjunto, apriete firmemente los tornillos.Para instalar la guía de ingletes.
- Revise de nuevo para ver si está a escuadra y efectúe los ajustes necesarios.

Para ajustar (vertically):

- Usando una llave hexagonal de 2,5 mm, afloje los tornillos fijadores y tornillos que sostienen el soporte de montaje.
- Gire lentamente los tornillos fijadores hasta que el separador esté alineado con la hoja.
- Una vez alineados correctamente, vuelva a apretar firmemente todos los tornillos.
- Revise de nuevo para ver si está a escuadra y efectúe los ajustes necesarios.

FUNCIONAMIENTO

ADVERTENCIA:

No permita que su familarización con las herramientas lo vuelva descuidado. Tenga presente que un descuido de un instante es suficiente para causar una lesión grave.

ADVERTENCIA:

Siempre póngase protección ocular con protección lateral con la marca de cumplimiento de la norma ANSI Z87.1. Si no cumple esta advertencia, los objetos que salen despedidos pueden producirle lesiones serias en los ojos.

ADVERTENCIA:

No utilice ningún aditamento o accesorio no recomendado por el fabricante de esta herramienta. El empleo de aditamentos o accesorios no recomendandos podría causar lesiones serias.

ADVERTENCIA:

Aunque en muchas de las ilustraciones de este manual aparece la protección de la hoja quitada para mayor claridad, no utilice la sierra sin la misma, a menos que se indique así específicamente.

APLICACIONES

Esta herramienta puede emplearse para los fines enumerados abajo:

- Operaciones de corte en línea recta como cortes transversales, cortes al hilo, cortes a inglete, cortes en bisel y cortes combinados
- Cortes de mortajas y molduras con accesorios optativos
- Ebanistería y carpintería

NOTA: Esta sierra de mesa está diseñada para cortar madera y productos de composición de la misma solamente.

FUNCIONAMIENTO BÁSICO DE LA SIERRA DE MESA

La clavija de tres puntas se debe enchufar en un receptáculo compatible adecuadamente instalado y conectado a tierra de acuerdo con las normas y códigos locales. Una conexión inadecuada del equipo puede producir una descarga eléctrica. Verifique con un electricista o técnico de servicio si no está seguro de tener una conexión a tierra adecuada. No modifique la clavija si no entra en la toma de corriente. Contrate a un electricista calificado para que instale la toma de corriente adecuada. Consulte el apartado *Aspectos eléctricos* de este manual.

CAUSAS DE CONTRAGOLPE

El contragolpe puede ocurrir cuando la hoja se atasca o dobla, lanzando la pieza de trabajo hacia atrás, hacia usted, con gran fuerza y velocidad. Si sus manos están cerca de la hoja de la sierra, pueden soltarse de la pieza de trabajo y tocar la hoja. Obviamente, el contragolpe puede causar lesiones graves y vale la pena tener precauciones para evitar riesgos.

El contragolpe lo puede causar cualquier acción que pellizque la hoja en la madera, como las siguientes:

- Hacer un corte con una profundidad incorrecta de la hoja
- Cortar nudos o clavos presentes en la pieza de trabajo
- Girar la madera al efectuar un corte
- No sujetar la pieza de trabajo
- Efectuar cortes forzados
- Cortar madera combada o húmeda
- Utilizar una hoja equivocada para el tipo de corte deseado
- No seguir los procedimientos correctos de trabajo
- Hacer mal uso de la sierra
- No utilizar los trinquetes anticontragolpe
- Cortar con una hoja desafilada, cubierta de goma o mal triscada

FORMA DE EVITAR CONTRAGOLPES

- Siempre utilice el ajuste correcto de profundidad de la hoja. La parte superior de los dientes de la hoja debe sobresalir de la pieza de trabajo de 1/8 a 1/4 pulg. (de 3,2 a 6,4 mm).
- Inspeccione la pieza de trabajo para ver si contiene nudos o clavos, antes de empezar a cortar. Desaloje todo nudo suelto con un martillo. Nunca corte nudos sueltos ni clavos.
- Siempre utilice la guía de corte al hilo para efectuar cortes de este tipo y la guía de ingletes para efectuar cortes transversales. Esto ayuda a evitar el giro de la madera durante el corte.
- Siempre utilice hojas limpias, afiladas y triscadas correctamente. Nunca efectúe cortes con hojas sin filo.
- Para evitar pellizcar la hoja, apoye adecuadamente la pieza de trabajo antes de iniciar un corte.
- Aplique una presión estable y uniforme al efectuar el corte. Nunca efectúe cortes forzados.
- No corte madera combada o húmeda.
- Utilice precaución adicional al cortar algún prefinished o productos de madera de composición como los trinquetes anticontragolpe confidencial no siempre pueden ser efectivos.
- Siempre indidque la pieza de trabajo con ambas manos o con palos empujadoras y/o bloques empujadores. Mantenga el cuerpo en una posición equilibrada para estar preparado para resistir un contragolpe si llega a ocurrir. Nunca se pare en línea frente a la hoja.
- El uso de un peine de sujeción ayudará asidero el pieza de trabajo firmemente contra la mesa de sierra o guía.
- Limpie el sierra, protección de la hoja, bajo el placa de la garanta, y bajo cualquier área donde sierra o pieza de trabajo o aserrín puede reunir
- Utilice el tipo correcto de hoja para el corte por efectuar.
- Siempre utilice el cuchilla separadora para cada operación donde lo es permitido. El uso de este dispositivo reducirá mucho el riesgo de contragolpes.

AYUDAS PARA CORTAR

Vea la figura 41.

Las estacas empujadoras son dispositivos empleados para empujar la pieza de trabajo por la hoja en cualquier corte al hilo. Al hacer cortes de no pasante o longitudinal estreche acciones, sempre utilice un palos empujadora, bloque empujador y/o peine de sujeción tan sus manos no vienen dentro de 3 pulgadas de la hoja de sierra. Se pueden hacer a partir de madera de desperdicio, en varios tamaños y formas para utilizarse en proyectos específicos. El palo empujador debe ser más angosto que la pieza de trabajo, con una muesca a 90° en un extremo y la forma para sujetarlo con la mano en el otro extremo.

Una palos empujadora tiene instalado un mango fijado con tornillos empotrados por el lado inferior. Se utiliza en cortes sin traspaso del espesor de la pieza de trabajo.

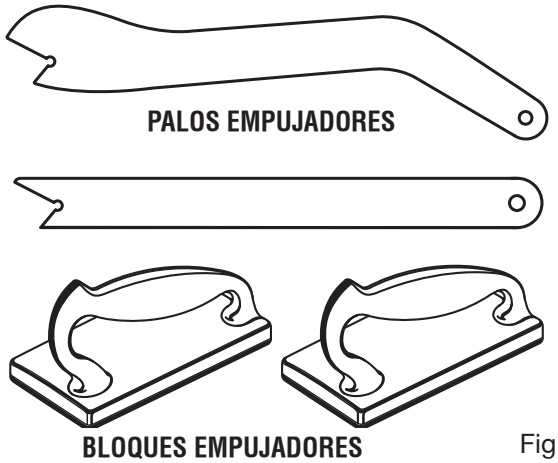

Fig. 41

⚠ PRECAUCIÓN:

Asegúrese de que los tornillos de la plancha empujadora estén en hueco para evitar dañar la sierra o la pieza de trabajo.

GUÍA AUXILIAR

Una guía auxiliar es un dispositivo que es utilizado para cerrar la guía de corte al hilo y la mesa de sierra. Siempre marca y utiliza un guía auxiliar al rasgar materia 1/8 pulg. o más delgado.

FORMA DE ELABORAR Y CONECTAR UNA GUÍA AUXILIAR (PARA EL CORTE AL HILO PIEZA DE TRABAJO AFINE)

Vea la figura 42.

Se puede hacer una guía de corte para la sierra auxiliar cortando un pedazo de madera de 19,05 mm (3/4 in) de grosor, 88,90 mm (3-1/2 in) de ancho y 787,40 mm (31 in) de largo.

Para acoplar la guía de corte auxiliar a la guía de corte al hilo:

- Taladre dos agujeros avellanados en las ubicaciones que se muestran.

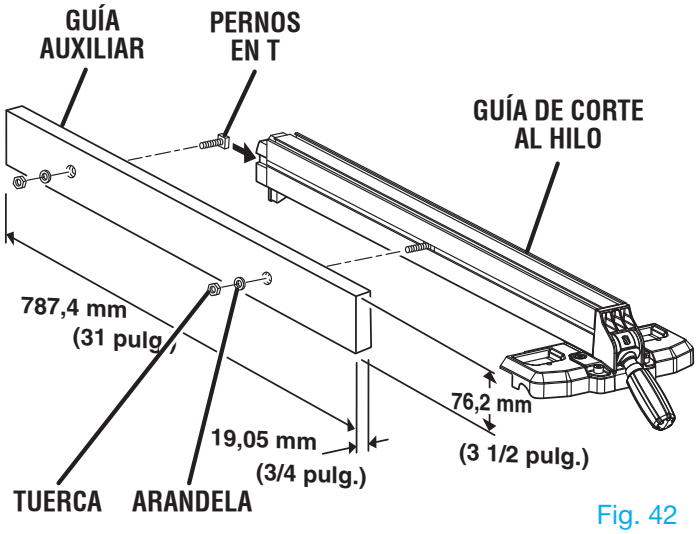

Fig. 42

⚠ ADVERTENCIA:

Cuando monte una cara de tope-guía auxiliar, posicione los herrajes de montaje más allá de las flechas que están a la derecha y a la izquierda. Mantenga las piezas de sujeción alejadas de la hoja.

- Deslice dos pernos en T (no se incluyen) en la ranura de la guía de corte al hilo.
- Haga que los pernos en T coincidan con los agujeros de la guía de corte al hilo y fíjela a la guía de corte al hilo auxiliar con una arandela y una tuerca.
- Asegúrese de que la guía de corte auxiliar esté firmemente acoplada antes de usar la unidad.

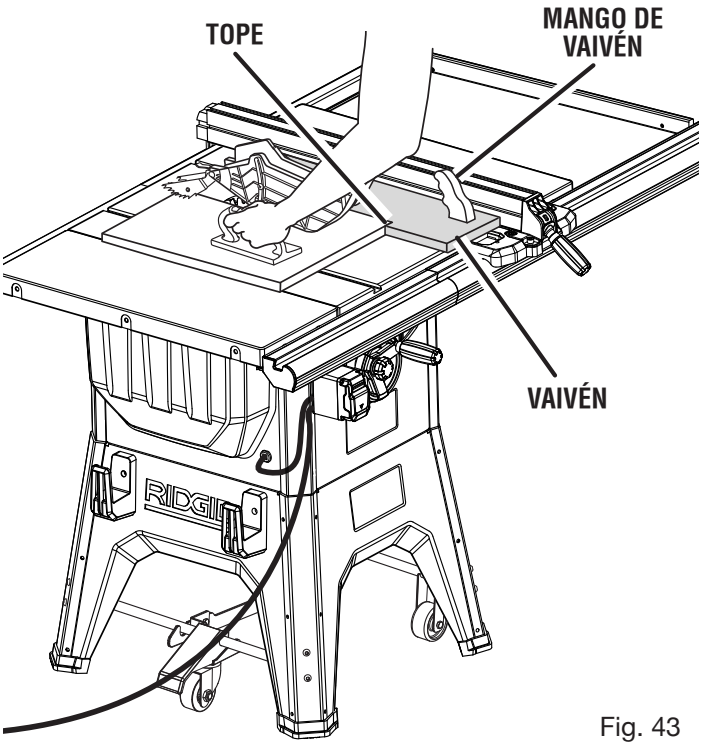

Fig. 43

CÓMO HACER UNA VAIVÉN (PARA EL CORTE AL HILO PIEZA DE TRABAJO)

Vea la figura 43.

Si longitudinal estreche acciones coloca las manos cierran también a la hoja, será necesario para hacer y utilizar una vaivén.

Para efectuara una vaivén:

- Conecte un mango a un pedazo largo y recto de madera y asegure de la cara inferior que utiliza tornillos empotrados.
- Corte una parada en forma de l en el lado de la vaivén.

Para utilizar vaivén:

- Posicione el pieza de trabajo plano sobre la mesa con el rubor de orilla contra la vaivén y contra la tope.
- Tener el mango de vaivén y utilizar un palos empujadora y/o bloque empujador, hacen el corte al hilo luego en esta sección.

PEINES DE SUJECIÓN

El peine de sujeción es un dispositivo que se utiliza para ayudar a controlar la pieza de trabajo guiándola con seguridad contra la mesa o guía. Los peines de sujeción son especialmente útiles cuando se cortan al hilo piezas de trabajo pequeñas o para terminar cortes sin traspaso del espesor de la pieza de trabajo. El extremo es angulado con un cierto número de cortes cortos para aplicar fuerza de sujeción por fricción a la pieza de trabajo, y se asegura en su lugar sobre la mesa mediante una prensa de mano. Verifique que pueda resistir un contragolpe.

⚠ ADVERTENCIA:

Coloque el peine de sujeción contra la porción sin cortar de la pieza de trabajo, para evitar un contragolpe que podría causar lesiones corporales graves.

FORMA DE ELABORAR UN PEINE DE SUJECIÓN

Vea la figura 44.

El peine de sujeción es un proyecto excelente para utilizar la sierra. Seleccione una pieza de madera sólida de 3/4 pulg. (19 mm) de grueso, 3-5/8 pulg. (92 mm) de ancho y 18 pulg. (457 mm) de largo aproximadamente. Marque el centro del ancho en un extremo de la tabla. Corte a inglete de 30° una mitad del ancho y la otra mitad del mismo extremo a 45° (vea la página 38 donde encontrará información sobre los cortes a inglete). Marque la tabla desde la punta a 6 pulg. (152 mm).

Prepare la sierra para cortar al hilo como se explicó en la página 38. Fije la guía de corte al hilo para permitir cortar un “diente” de en la madera. Avance la tabla lentamente hasta la marca hecha previamente a 6 pulg. (152 mm). **Apague** la sierra y permita que la hoja deje de girar completamente antes de retirar la tabla. Reajuste la guía de corte al hilo y haga cortes espaciados en la pieza de trabajo para dejar dedos de 1/4 pulg. (6,4 mm) y 1/8 pulg. (3,2 mm) de espacio entre los dedos aproximadamente.

FORMA DE MONTAR UN PEINE DE SUJECIÓN

Vea la figura 45.

Baje completamente la hoja de la sierra. Coloque la guía de corte al hilo a la distancia que requiera el corte deseado y asegúrela. Coloque la pieza de trabajo contra la guía, en el área de la hoja de corte. Ajuste el peine de sujeción para aplicar resistencia a la pieza de trabajo justo hacia adelante de la hoja. Coloque una prensa de mano para fijar los peine de sujecións al borde de la mesa de la sierra.

⚠ ADVERTENCIA:

El peine de sujeción debe ser instalado delante de la hoja. **No** coloque el peine de sujeción en la parte posterior de la hoja. Si se coloca inadecuadamente, puede producirse un contragolpe al apretar el peine de sujeción la pieza de trabajo y doblar la hoja en el corte efectuado por la sierra. La inobservancia de esta advertencia puede causar lesiones corporales serias.

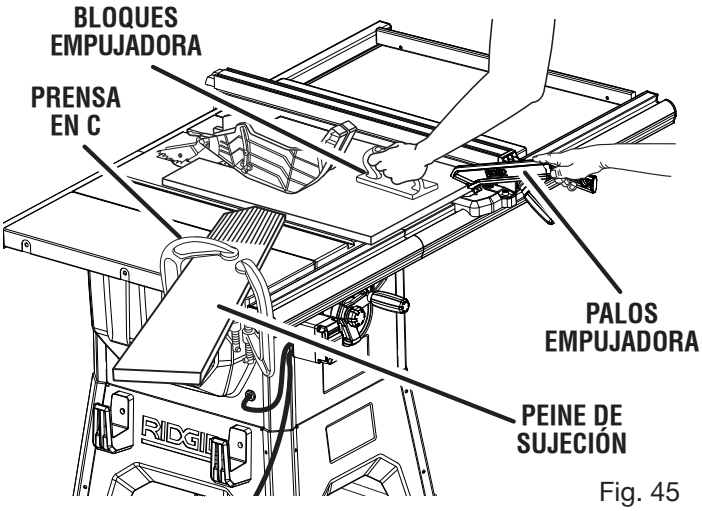

Fig. 45

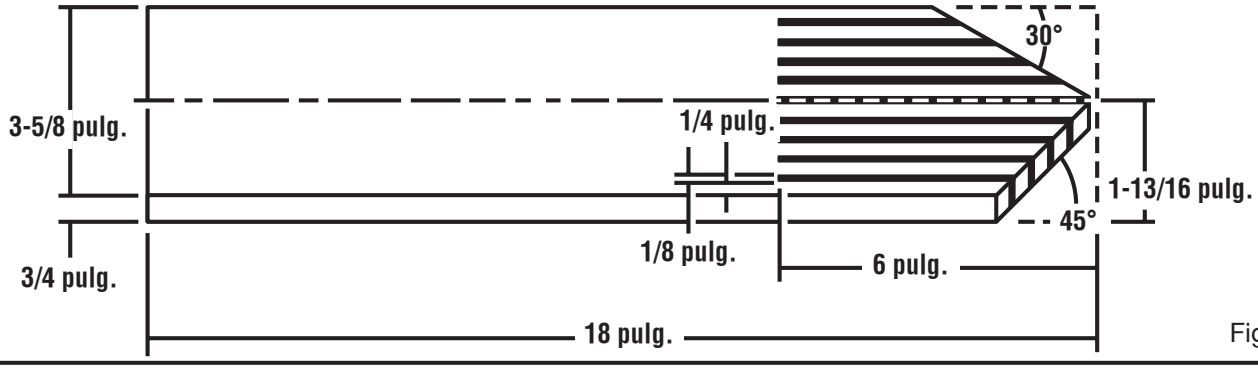

Fig. 44

TIPOS DE CORTES

Vea la figura 46.

Hay seis cortes básicos: 1) el corte transversal, 2) el corte al hilo, 3) el corte a inglete, 4) el corte transversal en bisel, 5) el corte al hilo en bisel y 6) el corte a inglete combinado (en bisel). Todos los otros cortes son combinaciones de estos seis básicos. Los procedimientos de trabajo para hacer cada tipo de corte se dan más adelante en esta sección.

ADVERTENCIA

Al efectuar estos cortes, siempre asegúrese de que la protección de la hoja y los trinquetes anticontragolpe estén en su lugar y de que funcionan adecuadamente, para evitar posibles lesiones.

Los cortes transversales son cortes rectos a 90° hechos transversalmente a la fibra de la pieza de trabajo. La madera se avanza al corte a un ángulo de 90° de la hoja, y ésta está vertical.

Los cortes al hilo se efectúan en dirección paralela a la fibra de la madera. Para evitar un contragolpe al efectuar un corte al hilo, asegúrese de que uno de los lados de la madera se desplace firmemente contra la guía de corte al hilo.

Los cortes a inglete se hacen con la madera a cualquier ángulo de la hoja diferente de 90°. La hoja está vertical. Los cortes a inglete tienden a “correrse” durante el corte. Esto se puede controlar sosteniendo firmememente la pieza de trabajo contra la guía de ingletes.

ADVERTENCIA:

Siempre utilice un palo empujador con piezas pequeñas de madera, y también para terminar un corte al hilo cuando se haga en una tabla larga y angosta, para prevenir que las manos se acerquen a la hoja.

Los cortes en bisel se hacen con la hoja en ángulo. Los cortes transversales en bisel son a través de la fibra de la madera, y los cortes al hilo en bisel son paralelos a la fibra. Para cortes al hilo en bisel, la guía de corte al hilo siempre debe estar al lado derecho de la hoja.

Los cortes a inglete combinados (con bisel) se hacen con la hoja en ángulo, en una tabla en ángulo con la hoja. Familiarícese totalmente con los cortes transversales, al hilo, en bisel y a inglete antes de intentar efectuar cortes a inglete combinados.

SUGERENCIAS PARA CORTAR

Los cortes de ranurado y rebajado son cortes sin traspaso del espesor de la tabla, y pueden ser cortes al hilo o transversales. Lea cuidadosamente y comprenda todas las secciones de este manual del operador antes de intentar cualquier operación.

ADVERTENCIA:

No utilice hojas con una velocidad nominal inferior a la de esta herramienta. La inobservancia de esta advertencia podría causar lesiones corporales.

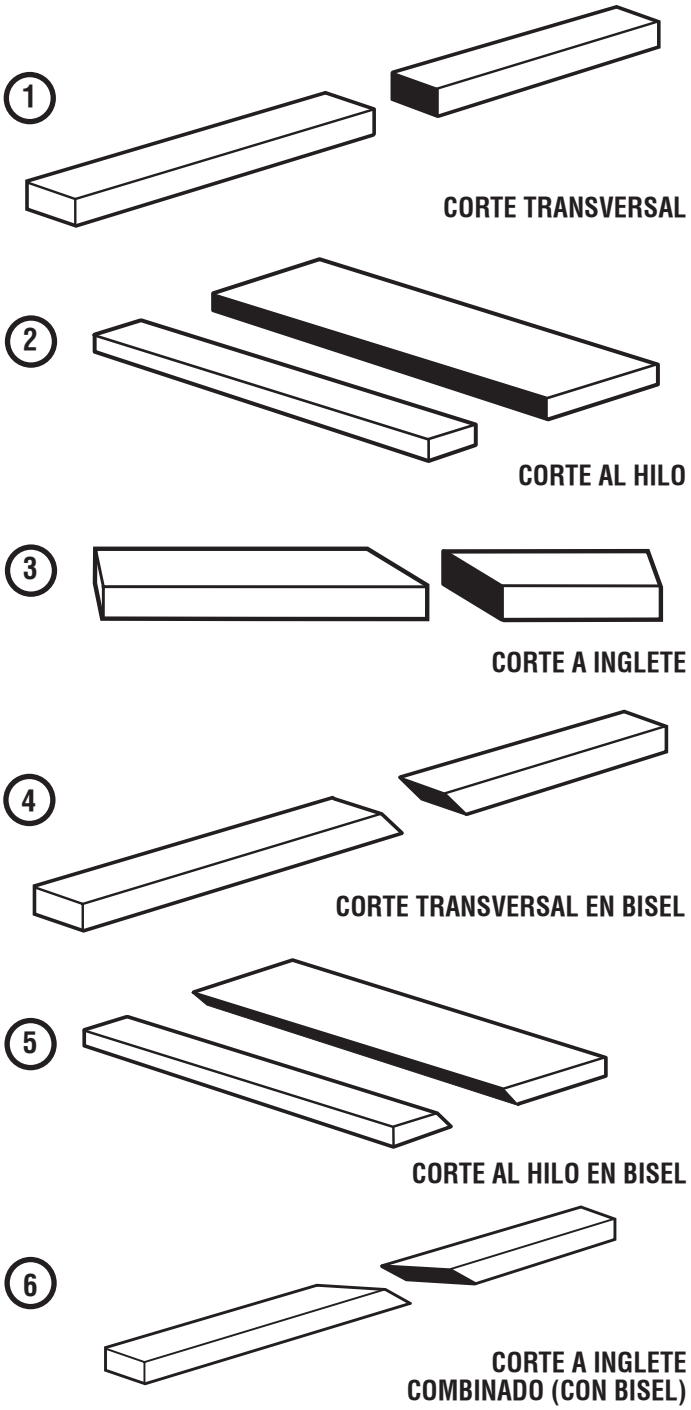

Fig. 46

- El corte hecho por la hoja en la madera es más ancho que la hoja para evitar que la hoja se sobrecaliente o se atore. Al medir la madera considere la parte eliminada por el corte.
- Asegúrese de que el corte se efectúe en el lado del desperdicio de la línea de medición.
- Corte la madera con el lado acabado hacia arriba.
- Desaloje todo nudo suelto con un martillo antes de efectuar el corte.
- Siempre proporcione soporte adecuado para la madera conforme sale de la sierra.

PERILLAS DEL VOLANTE DE AJUSTE DE ALTURA Y DEL VOLANTE DE AJUSTE DE BISEL

La perilla del volante de ajuste de altura y la perilla del volante de ajuste de bisel funcionan como trabas. Para desasegurar cualquiera de las perillas antes de realizar un ajuste, gire la perilla hacia la izquierda para aflojar. Después de realizar un ajuste de altura o de bisel, gire la perilla hacia la derecha para ajustar.

PARA CAMBIAR LA PROFUNDIDAD DE LA HOJA

Vea las figuras 47- 48.

Se debe ajustar la profundidad de la hoja de la sierra de manera que las puntas exteriores de la hoja queden más elevadas que la pieza de trabajo de 1/8 pulg. a 1/4 pulg. (3,2 a 6,4 mm) aproximadamente, pero los puntos más bajos (las gargantas) queden bajo la superficie superior.

- Desasegure el volante de ajuste de altura y gírelo hacia la derecha para levantar la hoja.
- Desasegure el volante de ajuste de altura y gírelo hacia la izquierda para bajar la hoja.

PARA CAMBIAR EL ÁNGULO DE LA HOJA

Vea la figura 49.

NOTA: Un corte a 90° tiene un bisel de 0°, y un corte de 45° tiene un bisel de 45°.

- Desconecte la sierra.
- Desbloquear la palanca de fijación de bisel para ello, empuje completamente a la derecha la palanca.
- Afloje la palanca de bloqueo del ángulo de bisel y después gire el volante de ajuste correspondiente. Al girar a la derecha el volante de ajuste del ángulo de bisel la hoja de la sierra se inclina hacia la izquierda.
- Cuando la hoja de la sierra se inclina hacia la izquierda hasta donde llegue, debe estar inclinada a un ángulo de 45° con respecto a la mesa de la sierra, y el indicador del ángulo de bisel debe marcar 45°.
- Cuando la hoja de sierra se inclina hacia la derecha hasta donde llegue, debe estar a un ángulo de 90° con especto a la mesa de la sierra, y el indicador de del ángulo de bisel debe marcar 0°.

  NOTA: Cuando la hoja de la sierra se encuentra a 90° con respecto a la mesa de la sierra, debe esta a escuadra con dicha mesa. (Para colocar a escuadra la hoja de la sierra, vea el apartado en la sección Ajustes de este manual).

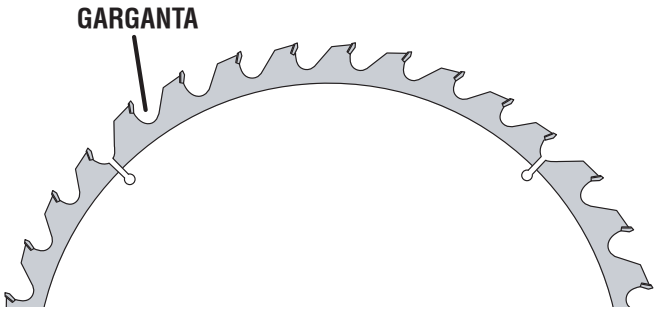

Fig. 47

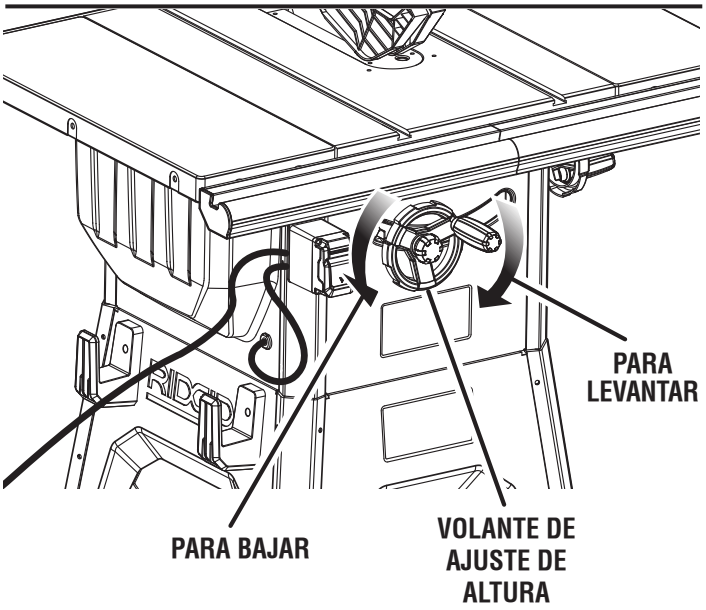

Fig. 48

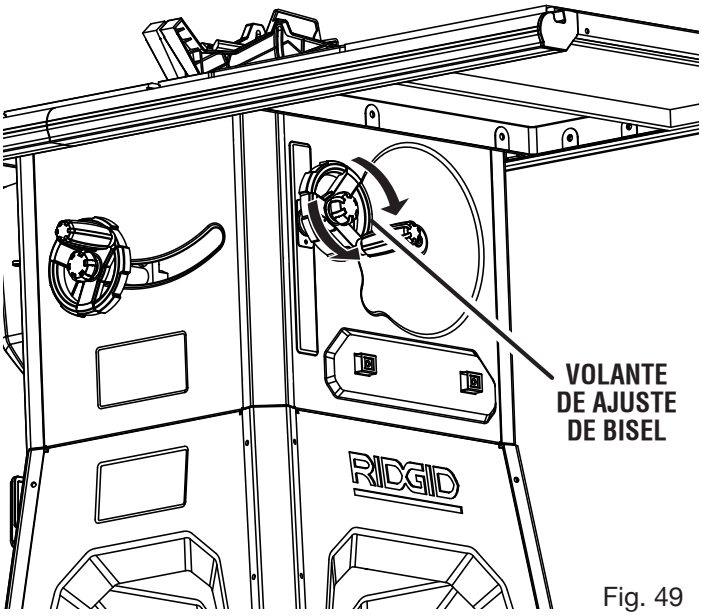

Fig. 49

PARA AJUSTAR EL INDICADOR DE BISEL

Vea la figura 50.

Si el indicador de bisel no está a cero cuando la hoja de la sierra está a 0°, ajuste el indicador; para ello, afloje el tornillo y póngalo a 0° en la escala de bisel. Vuelva a apretar el tornillo.

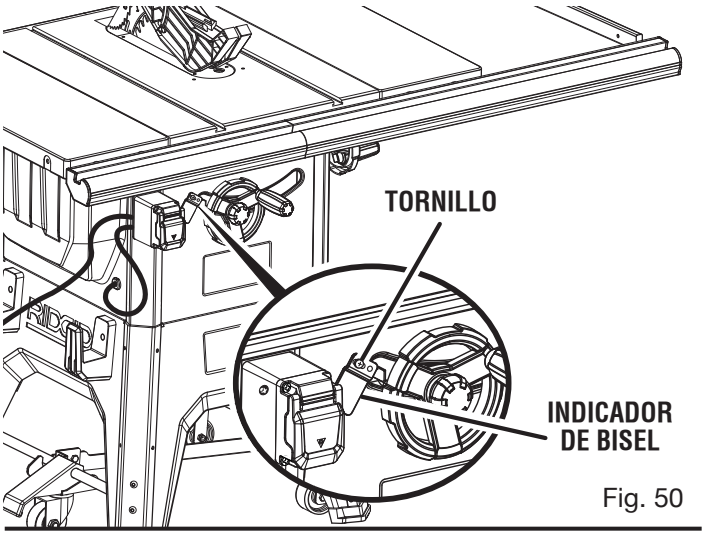

Fig. 50

ADVERTENCIA:

Para reducir el riesgo de sufrir lesiones, siempre asegúrese de que la guía de corte al hilo esté paralela a la hoja, antes de iniciar cualquier operación.

PARA USAR LA GUÍA DE CORTE AL HILO

Vea la figura 51.

- Afloje la guía de corte al hilo; para ello, levante el mango de fijación.
- Coloque el reborde trasero en la parte posterior de la mesa de la sierra y tire de aquélla un poco hacia la parte delantera de la unidad.
- Baje el extremo delantero de la guía de corte al hilo hasta las superficies guía de la parte superior del riel delantero.
- Con la guía de corte al hilo apoyada sobre la mesa de la sierra, empuje la guía de corte hacia el riel delantero para alinear la guía de corte a la mesa de la sierra.
- Empuje el mango de fijación hacia abajo para asegurarla a la guía de corte.

Verifique que haya un movimiento deslizante suave. Si es necesario realizar ajustes, vea el apartado **Para verificar la alineación de la guía de corte al hilo con la hoja**, en la sección Ajuste de este manual.

- Haga dos o tres cortes de prueba en restos de madera. Si los cortes no están a escuadra, repita el proceso.

NOTA: La guía de corte al hilo debe estar asegurada cuando el mango de fijación esté accionada. Para aumentar el agarre de la guía de corte al hilo en el reborde posterior de la mesa, apriete el tornillo de sujeción de la parte posterior de la guía de corte al hilo girándolo hacia la derecha. Ajuste si fuera necesario.

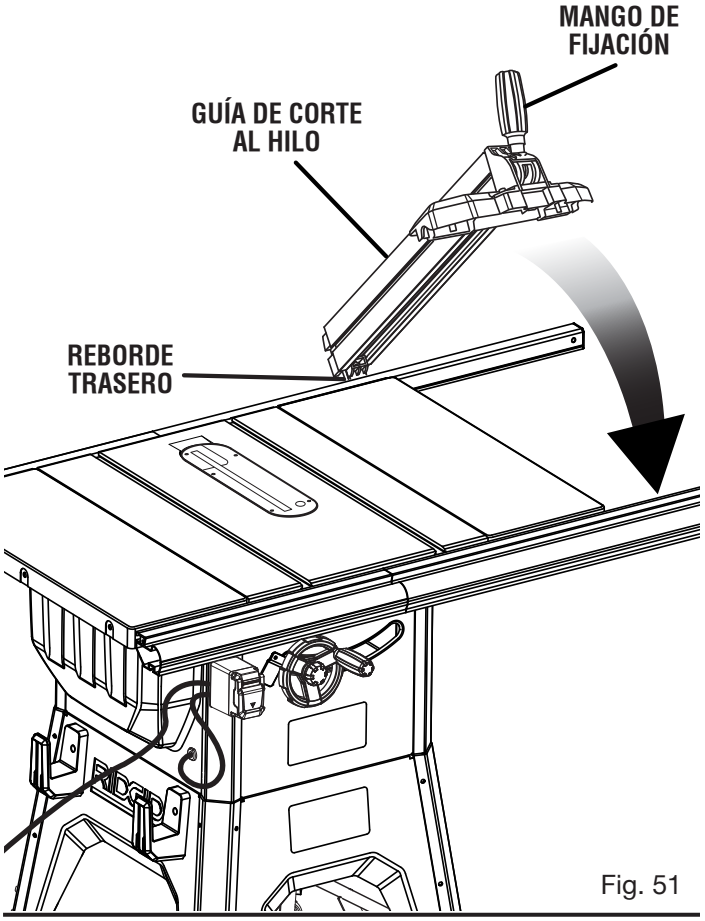

Fig. 51

PARA AJUSTAR A LA HOJA EL INDICADOR DE LA ESCALA DE LA GUÍA DE CORTE AL HILO

Vea la figura 52.

Use el indicador de la guía de corte al hilo para posicionar la guía sobre la escala en el riel delantero.

NOTA: Para poder efectuar este ajuste, debe retirarse los trinquetes anticontragolpe y conjunto de protección. Una vez terminado el ajuste, vuelva a instalar el conjunto de protección de la hoja.

Comience con la hoja a un ángulo de cero grados (vertical).

- Desconecte la sierra.
- Afloje la guía de corte al hilo; para ello, levante la palanca de fijación.
- Coloque la guía de corte al hilo suavemente contra el borde de la punta de la hoja.
- Afloje el tornillo que se encuentra en el indicador de la escala y alinee con la marca 0, como se muestra.
- Apriete el tornillo y verifique la dimensión y la guía de corte.
- Repita este ajuste en el lado contrario de la hoja.

PARA USAR EL GUÍA DE INGLETES

Vea la figura 53.

La guía de ingletes brinda una gran precisión en los cortes en ángulo. Para efectuar cortes con tolerancias muy estrechas se recomienda efectuar cortes de prueba.

Hay dos canales para el guía de ingletes, uno a cada lado de la hoja. Al efectuar cortes transversales a 90°, puede utilizarse cualquiera de los dos canales del guía de ingletes. Al realizar cortes transversales a bisel (con la hoja inclinada en relación con la mesa), la guía de ingletes debe estar en la ranura de la derecha, de manera que la hoja se incline en dirección opuesta a donde está el guía de ingletes y las manos del operador.

El guía de ingletes puede girarse 60° a la derecha o izquierda.

- Deslice la guía de ingletes puesta en la ranura correspondiente.
- Afloje la perilla de fijación girándola hacia la izquierda.
- Tire hacia afuera el pasador de tope y gire el graduador hasta alcanzar el ángulo deseado en la escala.
- Vuelva a apretar la perilla de bloqueo girándola hacia la derecha.

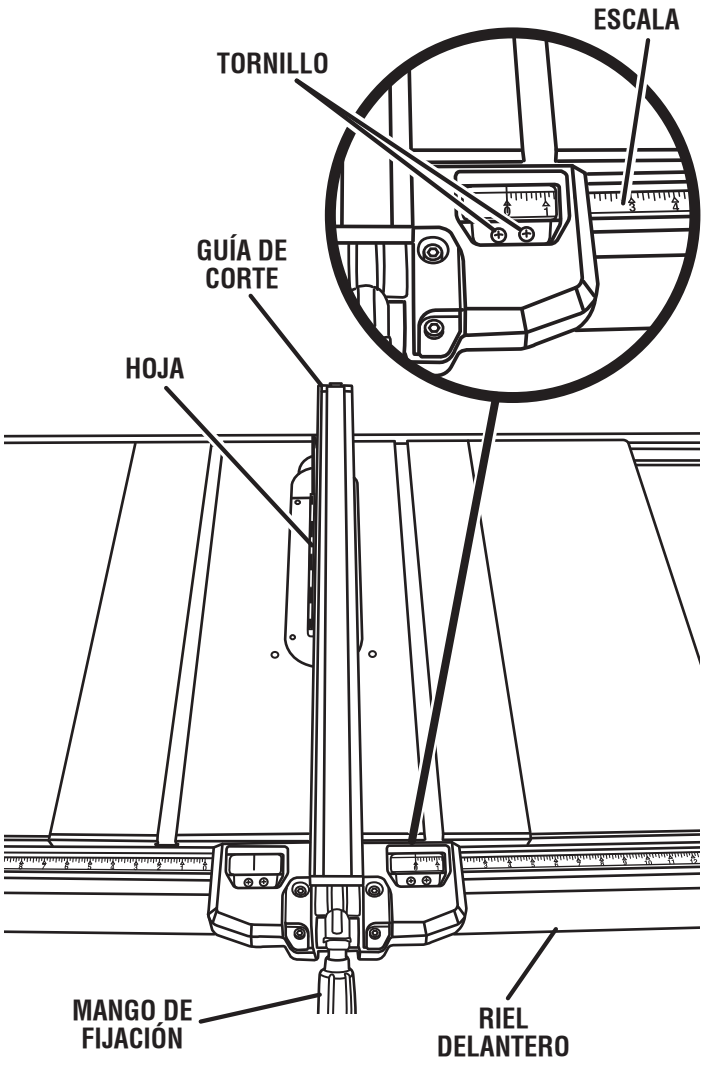

Fig. 52

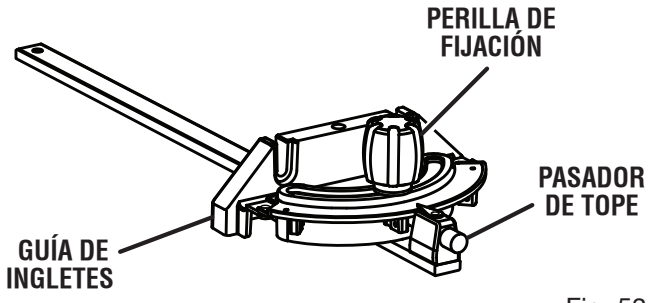

Fig. 53

AJUSTE DE LA HOJA PARALELA A LA RANURA DEL CALIBRE DE INGLETE (REMOCIÓN DEL TALÓN)

Vea las figuras 54 a 57.

ADVERTENCIA:
La hoja debe estar paralela a la ranura del calibre de inglete para que la madera no se atasque, lo que generaría un rebote. La inobservancia de esta advertencia puede causar lesiones serias.

No afloje ningún perno para este ajuste hasta que haya revisado con una escuadra y haya efectuado cortes de prueba para asegurarse de que son necesarios los ajustes. Una vez aflojados los tornillos, deben reajustarse estos elementos.

- Desconecte la sierra.
- Con una llave de tuercas de 4 mm, retire los 6 tornillos que aseguran el panel trasero de la sierra. Retire el panel.
- Retirar la protección de la hoja, el cuchilla separadora, y trinquetes anticontragolpe. Desasegure el volante de ajuste de altura y gírelo hacia la derecha para levantar la hoja.
- Marque un lado de uno de los dientes de la parte frontal de la hoja. Con una regla, mida la distancia desde la cara interna del diente de la hoja al borde izquierdo de la ranura derecha del calibre de inglete.

  NOTE: Para una mayor precisión, coloque el diente marcado de la hoja sobre la regla.
- Gire la hoja de manera que el diente marcado quede atrás.
- Mueva la regla a la parte posterior y mida nuevamente la distancia desde la cara interna del diente de la hoja al borde izquierdo de la ranura derecha del calibre de inglete. Si ambas distancias son iguales, significa que la hoja y la ranura de la guía de ingletes están paralelas.
- Vueva a colocar el protección de la hoja, el cuchilla separadora y trinquetes anticontragolpe.

Si ambas distancias medidas son diferentes:

- Retirar la protección de la hoja, el cuchilla separadora y trinquetes anticontragolpe. Desasegure el volante de ajuste de altura y gírelo hacia la derecha para levantar la hoja.
- Afloje los dos pernos de ajuste.

  NOTA: Los pernos de ajuste se encuentran debajo de la mesa de la sierra.
- Inserte un destornillador en el orificio ubicado en la parte trasera de la sierra, tal como se muestra en la figura 55. Con el destornillador, mueva el motor y el conjunto de la hoja desde la izquierda hacia la derecha.

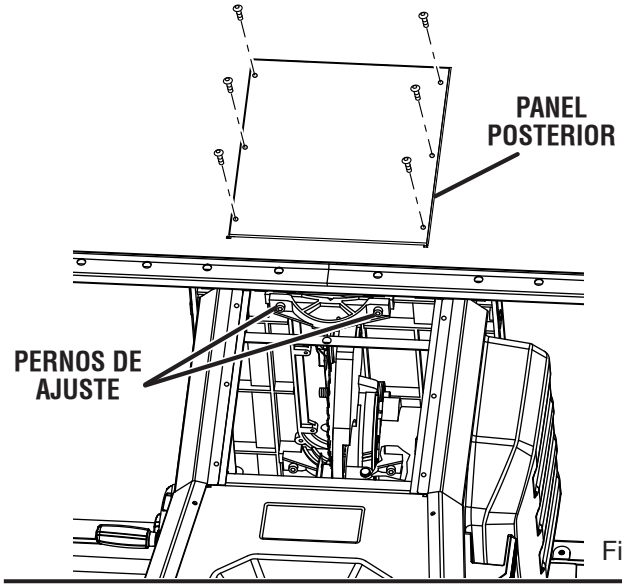

Fig. 54

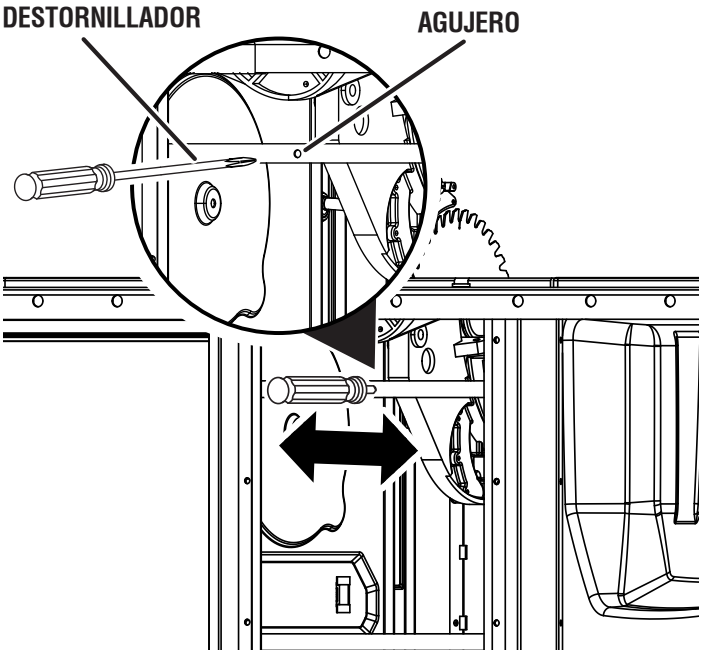

Fig. 55

- Si la parte trasera de la hoja está muy lejos de la ranura de la guía de ingletes, mueva el motor y el conjunto de la hoja hacia la derecha (lejos de la hoja y del área para guardar la llave de la hoja) hasta que la hoja esté encuadrada. Vuelva a apretar los tornillos.
- Si la parte trasera de la hoja está muy cerca de la ranura de la guía de ingletes, mueva el motor y el conjunto de la hoja hacia la izquierda (hacia la hoja y el área para guardar la llave de la hoja) hasta que la hoja esté encuadrada. Vuelva a apretar los tornillos.
- Luego de haber reajustado todos los pernos, asegúrese de que la hoja esté alineada verificando que la distancia en la parte frontal y en la parte trasera de la hoja sea la misma.

ADVERTENCIA:

Para reducir el riesgo de lesiones por un contragolpe, alinee la guía de corte al hilo con la hoja en seguida de los ajustes de ésta. Siempre asegúrese de que la guía de corte al hilo esté paralela a la hoja antes de iniciar cualquier operación.

FORMA DE EFECTUAR CORTES

Su sierra de mesa puede realizar una variedad de cortes que no es mencionado todo en este manual. NO procure hacer ningún corte no cubrió aquí a menos que usted esté completamente familiarizado con los procedimientos apropiados y accesorios necesarios. Su biblioteca local tiene muchos libros en la mesa vieron uso y procedimientos especializados de carpintería para su referencia.

La hoja suministrada con la sierra es una hoja combinada de alta calidad adecuada para operaciones de corte al hilo y transversal. Verifique cuidadosamente todos los ajustes y gire la hoja una vuelta completa para asegurarse de que haya espacio libre adecuado antes de conectar la sierra al suministro de corriente. Párese un trayectoria de la hoja para reducir la posibilidad de lesiones si ocurre un contragolpe.

ADVERTENCIA:

No utilice hojas con una velocidad nominal inferior a la de esta herramienta. La inobservancia de esta advertencia podría causar lesiones corporales.

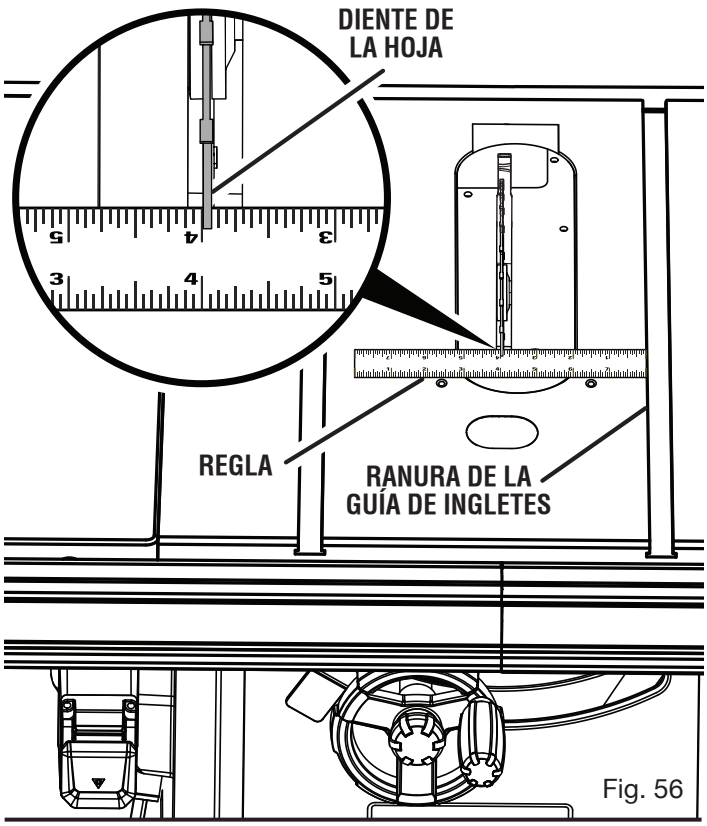

Fig. 56

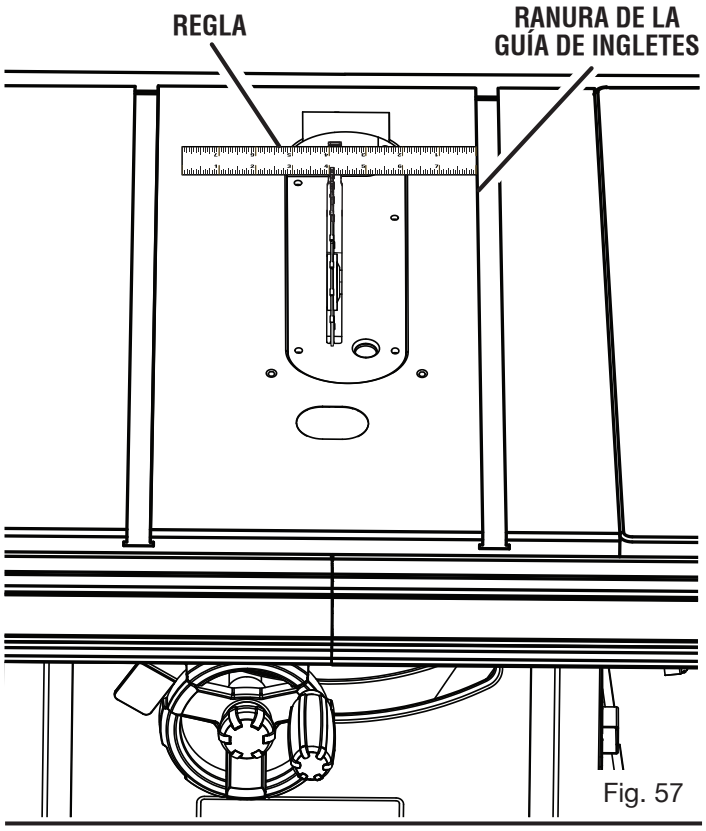

Fig. 57

Utilice la guía de ingletes cuando efectúe cortes trans-versales, a inglete, en bisel y a inglete combinados. Para fijar el ángulo, deje bloqueada la guía de ingletes en su lugar girando la perilla de bloqueo hacia la derecha. Siempre apriete firmemente en su lugar la perilla de bloqueo antes de utilizar la unidad.

NOTA: Se recomienda colocar la pieza que se va aconservar en el mismo lado de la hoja y efectuar primero un corte de prueba en madera de desecho.

PARA EFECTUAR CORTES TRANSVERSALES

Vea las figuras 58 y 59.

ADVERTENCIA:
Asegúrese de que esté instalado y funcione adecuadamente el conjunto de protección de la hoja, para evitar posibles lesiones graves.

ADVERTENCIA:
El uso de la guía de corte al hilo como guía tope al efectuar cortes transversales produce un contragolpe que puede causar lesiones corporales graves.

- Desmonte la guía de corte al hilo.
- Ajuste la hoja a la profundidad correcta para la pieza de trabajo.
- Fije la guía de ingletes a 0° y apriete la perilla de fijación.
- Asegúrese de que la madera está lejos de la hoja antes de encender la sierra.
- Para **ENCENDER** la sierra, levante de interruptor.

  NOTA: Esta sierra de mesa dispone de un cubierta del interruptor. Levante la cubierta para usar el interruptor.
- Para **APAGAR** la sierra, oprima hacia abajo de interruptor.

  NOTA: Para evitar el uso no autorizado, retire la llave del interruptor, como se muestra en la figura 59.
- Permita que la hoja alcance la velocidad plena antes de avanzar la pieza de trabajo hacia la hoja.
- Sostenga firmemente la pieza de trabajo con ambas manos en la guía de ingletes y alimente la pieza a la hoja de corte.

  NOTA: La mano más cercana a la hoja debe colocarse en la perilla de bloqueo de la guía de ingletes y la mano más alejada debe colocarse en la pieza de trabajo.
- Cuando termine el corte, apague la sierra. Espere a que la hoja se detenga por completo antes de retirar la pieza de trabajo.

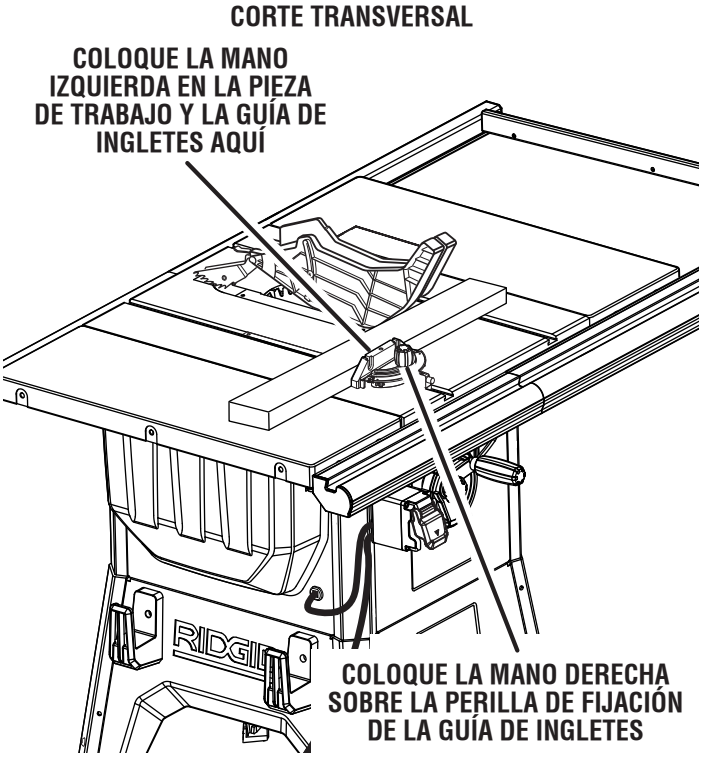

Fig. 58

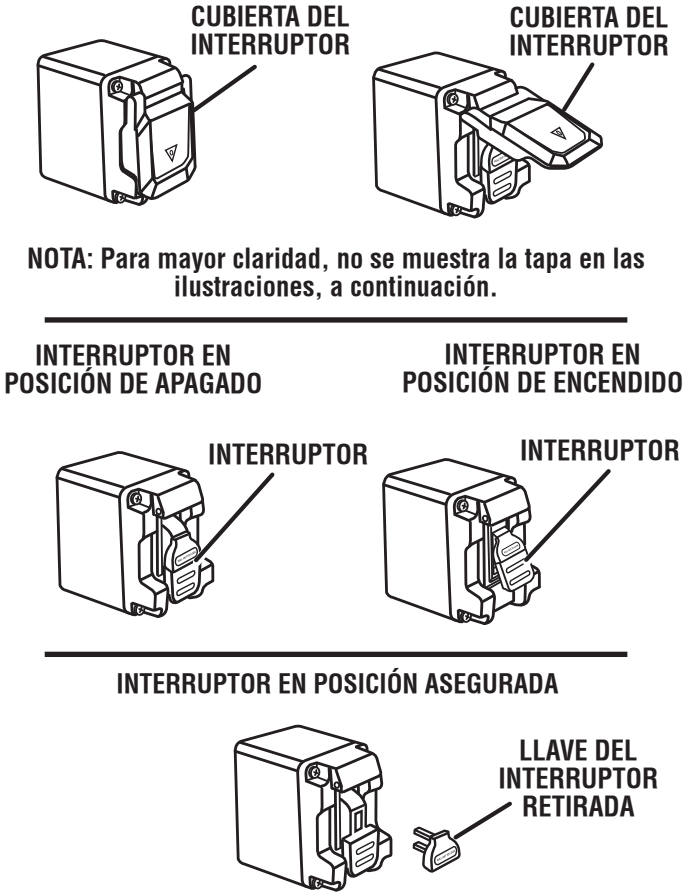

Fig. 59

CÓMO EFECTUAR CORTES AL HILO

Vea la figura 60.

ADVERTENCIA:
Asegúrese de que esté instalado y funcione adecuadamente el conjunto de protección de la hoja para evitar posibles lesiones graves.

ADVERTENCIA:
Los cortes de cónico sólo deben ser hechos con una vaivén especial, que está disponible comercialmente. No procure corte de cónico de a pulso en este sierra. La inobservancia las instrucciones abajo puede causar lesiones corporales graves.

- Ajuste la hoja a la profundidad correcta para la pieza de trabajo.
- Coloque la guía de corte al hilo a la distancia deseada de la hoja para el corte y asegure firmemente la manija.
- Al corte longitudinal un pieza de trabajo largo, coloque un soporte de la misma altura que la superficie de la mesa atrás de la sierra para recibir la pieza de trabajo cortada.
- Installer de peine de sujeción en la posición adecuada para el corte que se hizo.
- Asegúrese de que la madera está lejos de la hoja antes de encender la sierra.
- Enciendido la sierra.
- Coloque la pieza de trabajo plana sobre la mesa con la orilla pegada contra la guía de corte al hilo. Permita que la hoja alcance la velocidad plena antes de avanzar la pieza de trabajo hacia la hoja.
- Con una estaca empujadora y/o planchas empujadoras avance lentamente la pieza de trabajo hacia la hoja. Párese a un lado de la madera conforme toca la hoja para reducir la posibilidad de lesiones si ocurre un contragolpe.
- Una vez que la hoja toque la pieza de trabajo, utilice la mano más cercana a la guía de corte al hilo para guiarla. Asegúrese de que la orilla de la pieza de trabajo permanezca en contacto sólido tanto con la guía de corte al hilo como con la superficie de la mesa. Si corta al hilo una pieza angosta, utilice una estaca empujadora para mover la pieza durante el corte a través de la hoja.
- Cuando termine el corte, apague la sierra. Espere a que la hoja se detenga por completo antes de retirar la pieza de trabajo.

CÓMO EFECTUAR CORTES A INGLETE

Vea la figura 61.

ADVERTENCIA:
Asegúrese de que esté instalado y funcione adecuadamente el conjunto de protección de la hoja para evitar posibles lesiones graves.

CORTE AL HILO

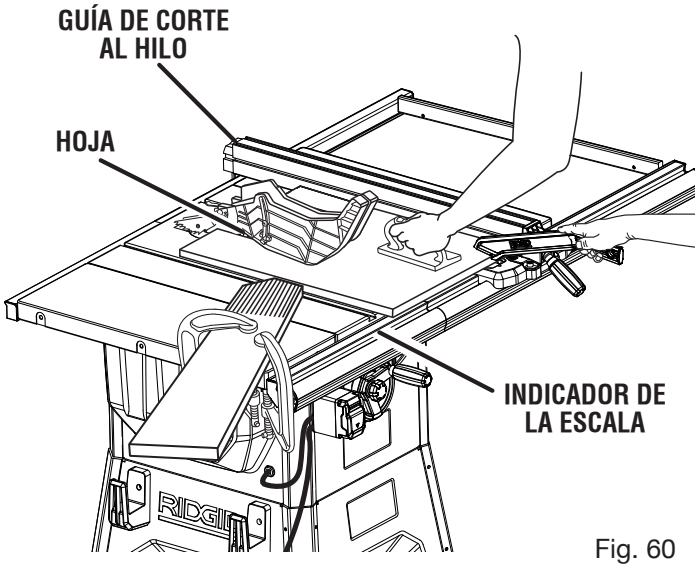

Fig. 60

CORTE A INGLETE

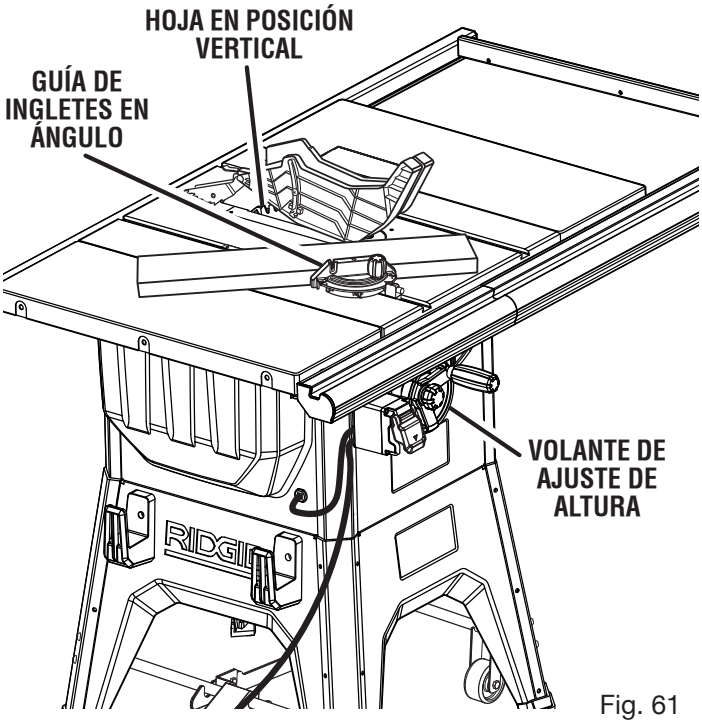

Fig. 61

- Ajuste la hoja a la profundidad correcta para la pieza de trabajo.
- Retire la guía de corte al hilo.
- Coloque la guía de corte al hilo a la distancia deseada de la hoja para el corte y asegure firmemente la manija.
- Asegúrese de que la madera está lejos de la hoja antes de encender la sierra.
- Enciendido la sierra.
- Permita que la hoja alcance la velocidad plena antes de mover la pieza de trabajo hacia la hoja.

- Sostenga firmemente la pieza de trabajo con ambas manos en la guía de ingletes y alimente la pieza a la hoja de corte.

  NOTA: La mano más cercana a la hoja debe colocarse en la perilla de bloqueo de la guía de ingletes y la mano más alejada debe colocarse en la pieza de trabajo.
- Cuando termine el corte, apague la sierra. Espere a que la hoja se detenga por completo antes de retirar la pieza de trabajo.

CÓMO EFECTUAR CORTES TRANSVERSALES EN BISEL

Vea las figuras 62 y 63.

ADVERTENCIA:

Asegúrese de que esté instalado y funcione adecuadamente el conjunto de protección de la hoja para evitar posibles lesiones graves.

ADVERTENCIA:

La guía de ingletes debe estar del lado derecho de la hoja para evitar atrapar la madera y causar un contragolpe. La colocación de la guía de ingletesa la izquierda de la hoja produciría un contragolpe y el consiguiente riesgo de lesiones corporales graves.

- Desmonte la guía de corte al hilo.
- Afloje la perilla de fijación de bisel.
- Ajuste el ángulo de bisel según desee.
- Apriete la perilla de fijación de bisel.
- Ajuste la hoja a la profundidad correcta para la pieza de trabajo.
- Fije la guía de ingletes a 0° y apriete la perilla de fijación.
- Asegúrese de que la madera está lejos de la hoja antes de encender la sierra.
- Enciendido la sierra.
- Permita que la hoja alcance la velocidad plena antes de mover la pieza de trabajo hacia la hoja.
- Sostenga firmemente la pieza de trabajo con ambas manos en la guía de ingletes y alimente la pieza a la hoja de corte.

  NOTA: La mano más cercana a la hoja debe colocarse en la perilla de bloqueo de la guía de ingletes y la mano más alejada debe colocarse en la pieza de trabajo.
- Cuando termine el corte, apague la sierra. Espere a que la hoja se detenga por completo antes de retirar la pieza de trabajo.

VISTA DESDE EL FRENTE, DEBAJO DE LA SIERRA DE MESA

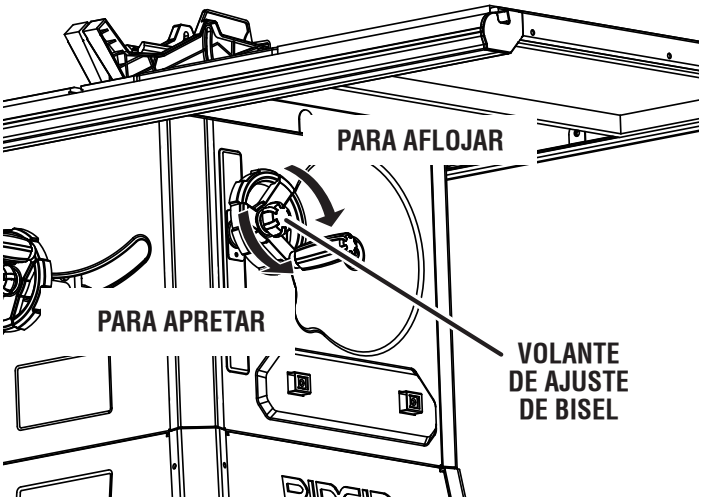

Fig. 62

CORTE TRANSVERSAL EN BISEL

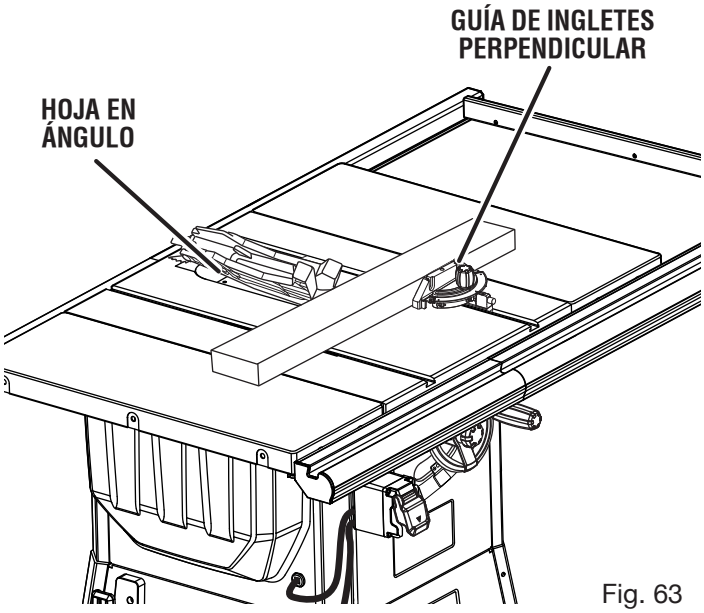

Fig. 63

CÓMO EFECTUAR CORTES AL HILO EN BISEL

Vea la figura 64.

ADVERTENCIA:
Asegúrese de que esté instalado y funcione adecuadamente el conjunto de protección de la hoja para evitar lesiones graves.

ADVERTENCIA:
La guía de corte al hilo debe estar del lado derecho de la hoja para evitar atrapar la madera y causar un contragolpe. La colocación de la guía de corte al hilo a la izquierda de la hoja produciría un contragolpe y el consiguiente riesgo de lesiones corporales graves.

- Retire la guía de ingletes.
- Installer de peine de sujeción en la posición adecuada para el corte que se hizo.
- Afloje la perilla de fijación de bisel.
- Ajuste el ángulo de bisel según desee.
- Apriete la perilla de fijación de bisel.
- Ajuste la hoja a la profundidad correcta para la pieza de trabajo.
- Coloque la guía de corte al hilo a la distancia deseada de la hoja para el corte y asegure firmemente la manija.
- Asegúrese de que la madera está lejos de la hoja antes de encender la sierra.
- Al corte longitudinal un pieza de trabajo largo, coloque un soporte de la misma altura que la superficie de la mesa atrás de la sierra para recibir la pieza de trabajo cortada.
- Enciendido la sierra.
- Coloque la pieza de trabajo plana sobre la mesa con la orilla pegada contra la guía de corte al hilo. Permita que la hoja alcance la velocidad plena antes de avanzar la pieza de trabajo hacia la hoja.
- Con una estaca empujadora y/o planchas empujadoras avance lentamente la pieza de trabajo hacia la hoja. Párese a un lado de la madera conforme toca la hoja para reducir la posibilidad de lesiones si ocurre un contragolpe.
- Una vez que la hoja toque la pieza de trabajo, utilice la mano más cercana a la guía de corte al hilo para guiarla. Asegúrese de que la orilla de la pieza de trabajo permanezca en contacto sólido tanto con la guía de corte al hilo como con la superficie de la mesa. Si corta al hilo una pieza angosta, utilice una palos empujadora para mover la pieza durante el corte a través de la hoja.
- Cuando termine el corte, apague la sierra. Espere a que la hoja se detenga por completo antes de retirar la pieza de trabajo.

CORTE AL HILO EN BISEL

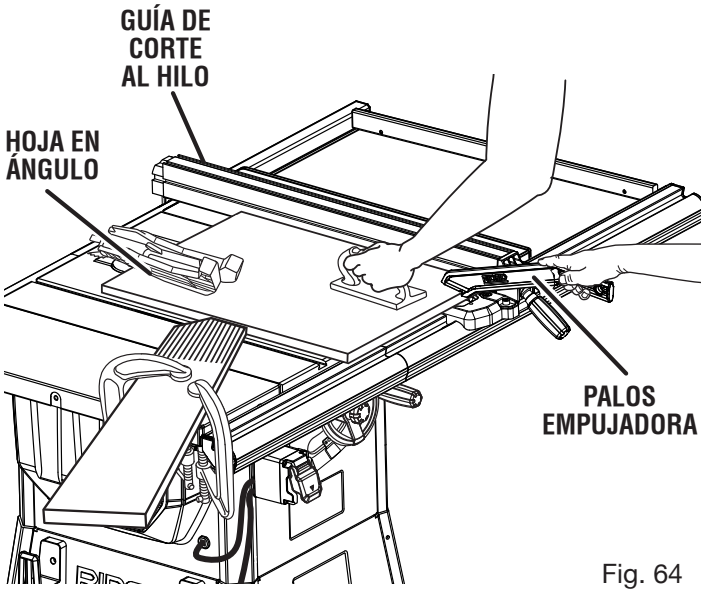

Fig. 64

CÓMO EFECTUAR CORTES A INGLETE COMBINADOS (EN BISEL)

Vea la figura 65.

ADVERTENCIA:

Asegúrese de que esté instalado y funcione adecuadamente el conjunto de protección de la hoja para evitar posibles lesiones graves.

ADVERTENCIA:

La guía de ingletes debe estar del lado derecho de la hoja para evitar atrapar la madera y causar un contragolpe. La colocación de la guía de ingletesa la izquierda de la hoja produciría un contragolpe y el consiguiente riesgo de lesiones corporales graves.

- Desmonte la guía de corte al hilo.
- Afloje la perilla de fijación de bisel.
- Ajuste el ángulo de bisel según desee.
- Apriete la perilla de fijación de bisel.
- Ajuste la hoja a la profundidad correcta para la pieza de trabajo.
- Afloje la perilla de fijación de la guía de ingletes, fije ésta al ángulo deseado y apriete la perilla de fijación.
- Asegúrese de que la madera está lejos de la hoja antes de encender la sierra.
- Enciendido la sierra.
- Permita que la hoja alcance la velocidad plena antes de mover la pieza de trabajo hacia la hoja.
- Sostenga firmemente la pieza de trabajo con ambas manos en la guía de ingletes y alimente la pieza a la hoja de corte.

  NOTA: La mano más cercana a la hoja debe colocarse en la perilla de bloqueo de la guía de ingletes y la mano más alejada debe colocarse en la pieza de trabajo.
- Cuando termine el corte, apague la sierra. Espere a que la hoja se detenga por completo antes de retirar la pieza de trabajo.

CÓMO CORTAR UN PANEL GRANDE

Vea la figura 66.

Asegúrese de que la sierra esté debidamente asegurada y de que el pedestal de patas esté bajado (las patas en el piso) para evitar que la unidad se vuelque por el peso de un panel grande.

ADVERTENCIA:

Asegúrese de que esté instalado y funcione adecuadamente el conjunto de protección de la hoja para evitar posibles lesiones graves.

CORTE A INGLETE COMBINADO (EN BISEL)

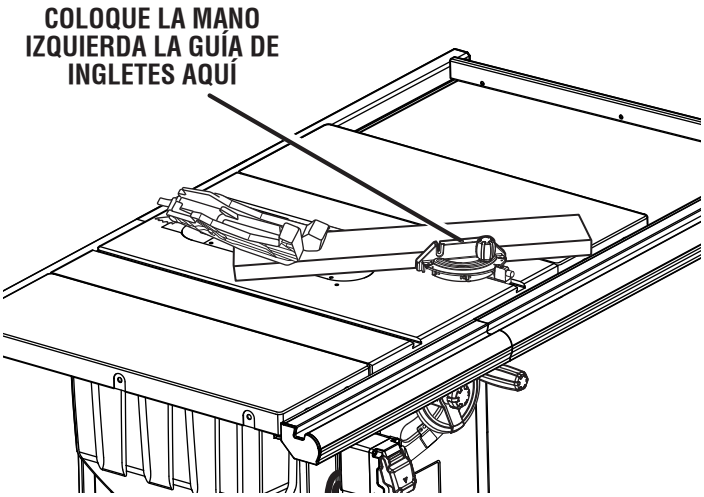

Fig. 65

CORTE DE PANEL GRANDE

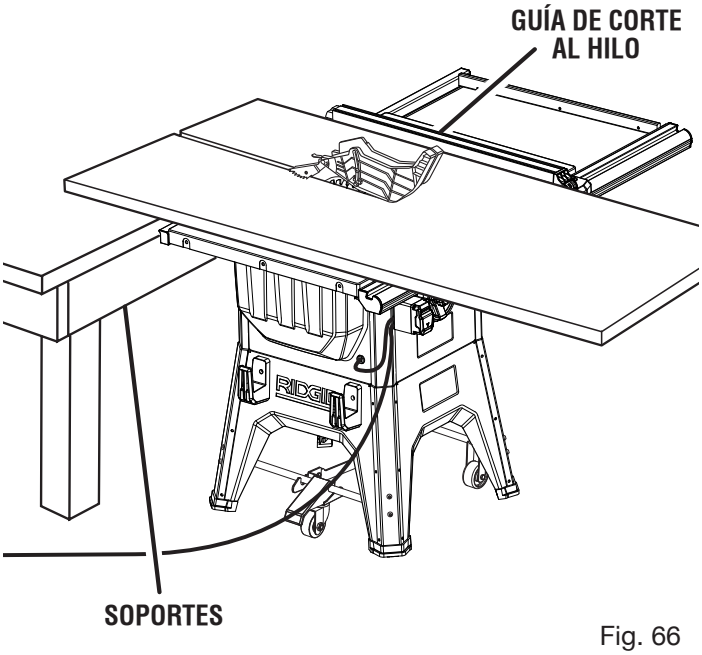

Fig. 66

ADVERTENCIA:

Nunca efectúes cortes a pulso (cortes sin ninguna de las guías), lo cual puede producir lesiones graves.

- Installer de peine de sujeción en la posición adecuada para el corte que se hizo.
- Coloque un soporte de la misma altura que la mesa de la sierra atrás de la sierra para recibir la pieza de trabajo cortada. Coloque soportes a los lados según sea necesario.

ADVERTENCIA:
El soporte inadecuado de la pieza de trabajo en el lateral o el lado de salida de la sierra podría ocasionar el movimiento inesperado de la pieza o la sierra, lo que podría, a su vez, resultar en lesiones personales graves.

- Según sea la forma del panel, utilice la guía de corte al hilo o la guía de ingletes. Si el panel es demasiado grande para usar ya sea la guía de corte al hilo o la guía de ingletes, es demasiado grande para esta sierra.
- Asegúrese de que la madera no toque la hoja antes de encender la sierra.
- Enciendido la sierra.
- Coloque la pieza de trabajo plana sobre la mesa con la orilla pegada contra la guía de corte al hilo. Permita que la hoja alcance la velocidad plena antes de avanzar la pieza de trabajo hacia la hoja.
- Utilice una estaca empujadora et/ou bloques empujadores para mover la pieza durante el corte a través de la hoja.
- Cuando termine el corte, apague la sierra. Espere a que la hoja se detenga por completo antes de retirar la pieza de trabajo.

CÓMO EFECTUAR UN CORTE SIN TRASPASO

Vea la figura 67.

Pueden efectuarse cortes sin traspaso (hizo con un estándar 10 pulg. hoja) del espesor de la pieza de trabajo paralelos a la fibra de la madera (corte al hilo) o transversales a la fibra (corte transversal). El corte sin traspaso del espesor de la pieza de trabajo es esencial para cortar ranuras, rebajos y mortajas. Este es el único tipo de corte que se efectúa sin el conjunto de protección de la hoja instalado. Asegúrese de reinstalar el conjunto de protección de la hoja al terminar este tipo de corte. Lea la sección correspondiente donde se describe el tipo de corte en cuestión, además de esta sección sobre cortes sin traspaso del espesor de la pieza de trabajo, o de ranuras. Por ejemplo, si corte sin traspaso de la pieza de trabajo es un corte transversal recto, antes de proseguir lea y comprenda la sección sobre cortes transversales rectos.

ADVERTENCIA:
Cuando se hace un corte sin traspaso del espesor de la pieza de trabajo, la hoja queda cubierta con la pieza de trabajo durante la mayor parte del corte. Para evitar el riesgo de lesiones, esté alerta de la hoja expuesta al principio y final de cada corte.

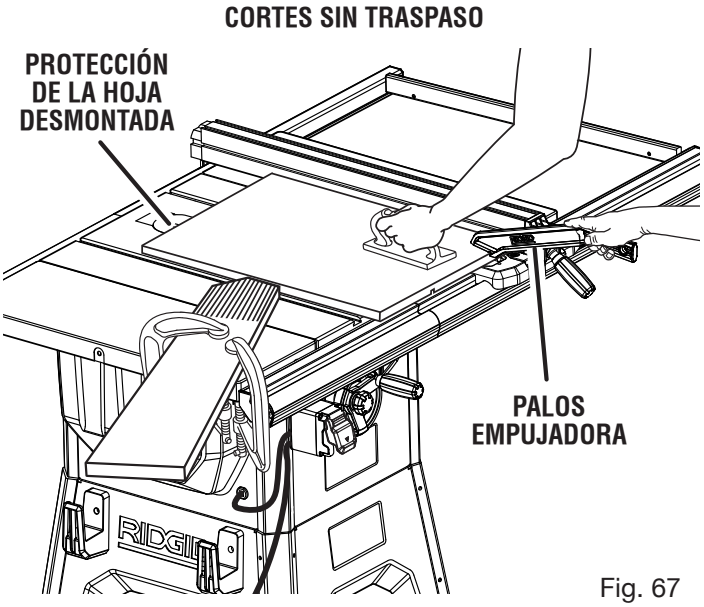

Fig. 67

ADVERTENCIA:
Cuando haga cualquier corte sin traspaso del espesor de la pieza de trabajo, como rebajos y ranuras, nunca avance la madera con las manos. Para evitar lesiones, siempre utilice planchas y estacas empujadoras, así como peines de sujeción.

- Desconecte la sierra.
- Retirar el conjunto de protección de la hoja y trinquetes anticontragolpe.
- Coloque cuchilla separadora “abajo” en la posición.
- Afloje la perilla de fijación de bisel.
- Ajuste el ángulo de bisel según desee.
- Apriete la perilla de fijación de bisel.
- Ajuste la hoja a la altura correcta para la pieza de trabajo.
- Según sea la forma y el tamaño de la madera, utilice la guía de corte al hilo o la guía de ingletes.
- Conecte la sierra en el suministro de corriente y gire la sierra.
- Permita que la hoja alcance la velocidad plena antes de mover la pieza de trabajo hacia la hoja.
- Cuando haga cortes sin traspaso del espesor de la pieza de trabajo, siempre utilice bloques o palos empujadores y peines de sujeción apropiadamente para reducir el riesgo de lesiones graves.
- Cuando termine el corte, apague la sierra; para ello, ponga el botón en la posición apagado. Espere a que la hoja se detenga por completo antes de retirar la pieza de trabajo.

Una vez terminados todos los cortes no pasante:

- Desconecte la sierra.
- Baja cuchilla separador en la posición “arriba” entonces installar el protección de la hoja y trinquetes anticontragolpe.

CÓMO EFECTUAR CORTES DE MORTAJAS

Vea la figura 68.

Para este procedimiento se requiere una placa de la garganta para corte de ranuras optativa (vea la sección Accesorios de este manual y consulte al personal de la tienda de menudeo de su preferencia). Todos las hojas y juegos de hojas de ranurado debe tener una velocidad nominal inferior a la de esta herramienta. Esta sierra está diseñada para usar con una hoja de ranurar de hasta 203,2 mm (8 in) (hasta un ancho de 20,65 [13/16 in], con una profundidad máxima de 38,1 mm [1-1/2 in]).

NOTA: No ajuste a más de 38,1 mm (1-1/2 in) Asegúrese de que la palanca de afloje no esté levantando la placa de la garganta.

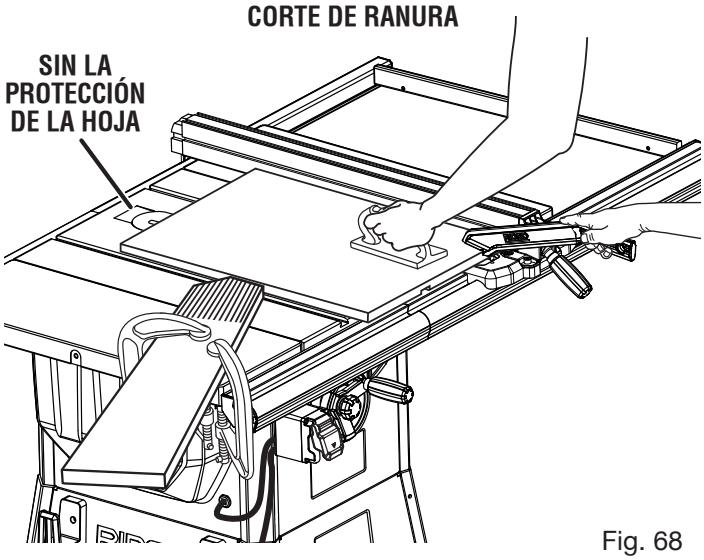

Fig. 68

ADVERTENCIA:
Cuando se hace un corte sin traspaso del espesor de la pieza de trabajo, la hoja queda cubierta con la pieza de trabajo durante la mayor parte del corte. Para evitar el riesgo de lesiones, esté alerta de la hoja expuesta al principio y final de cada corte.

ADVERTENCIA:
Siempre coloque todos los arandelas de la hoja, los separadores y los tuercas en la posición adecuada cuando vuelva a cambiar la configuración para usar la hoja de la sierra. La inobservancia de esta advertencia puede causar lesiones y daños a la herramienta.

ADVERTENCIA:
Cuando haga cortes de ranuras, siempre utilice bloques o palos empujadoras, y/o peines de sujeción, para evitar el riesgo de lesiones graves.

- Desconecte la sierra.
- Retire la protección de la hoja, los trinquetes anticontragolpe, la placa de la garganta y la cuchilla separadora.
- Retire la tuerca de la hoja, la arandela exterior de la hoja, la hoja de la sierra, la arandela interior de la hoja y el separador.

  NOTA: Siempre almacene la arandela de la hoja y placa de la garanta en una ubicación segura.
- Vuelva a instalar las arandelas interior de la hoja.
- Montar la hoja de ranurar, según instrucciones de fabricante, utilizando la hoja y cinceles giratorios adecuados para el ancho de corte deseado.
- Vuelva a instalar la tuerca de la hoja.

  NOTA: La arandela de la hoja puede utilizarse siempre y cuando el árbol sobrepase ligeramente la tuerca del mismo.
- Asegúrese de que la tuerca de la hoja esté totalmente enroscada y de que el árbol sobresalga después de apretar firmemente la tuerca de la hoja.
- Colocar la palanca de afloje del cuchilla separadora en en la posición asegurada.
- Instale la placa de la garganta para cortes de ranuras y gire la hoja de sierra con la mano para asegurarse de que gire libremente y luego baje la hoja.
- Establecer la altura de la hoja.
- Según sea la forma y el tamaño de la madera, utilice la guía de corte al hilo o la guía de ingletes.

  NOTA: Si no se puede usar una guía de corte al hilo ni una guía de ingletes, no se puede hacer un corte de ranura con esta sierra.
- Si efectuar cortes al hilo, installer de peine de sujeción en la posición adecuada para el corte que se hizo.
- Enciendido la sierra.

  NOTA: Asegúrese de que la madera no toque la hoja antes de encender la sierra. Permita que la hoja alcance la velocidad plena antes de avanzar la pieza de trabajo hacia la hoja.
- Coloque la pieza de trabajo plana sobre la mesa con la orilla pegada contra la guía de corte al hilo o la guía de ingletes.
- Utilice una plancha o estaca empujadora para mover la madera durante el corte a través de la hoja. Nunca empuje una pieza pequeña de madera hacia la hoja con la mano. Siempre utilice una estaca empujadora. El uso de planchas empujadoras, estacas empujadoras y peines de sujeción es necesario al efectuar cortes sin traspaso del espesor de la pieza de trabajo.
- Cuando termine el corte, apague la sierra; para ello, ponga el botón en la posición apagado. Espere a que la hoja se detenga por completo antes de retirar la pieza de trabajo.

Una vez terminados todos los cortesde ranura:

- Desconecte la sierra.
- Quite la hoja de ranurar y vuelva a instalar la hoja de corte estándar.
- Baje cuchilla separador en la posición “arriba” entonces installar el protección de la hoja y trinquetes anticontragolpe.

CONSTRUCCIÓN DE UNA EXTENSIÓN DE LA MESA

Vea la figura 69.

Usted puede construir una extensión de la mesa, de madera para apoyar piezas de trabajo más grandes.

- La altura terminada de la extensión de la mesa debe ser de 44,45 mm (1-3/4 pulg.). La longitud y el ancho terminados deben ser de 685,8 mm (27 pulg.) x 371,47 (14-5/8 pulg.).
- Arme las piezas como se muestra. La extensión terminada debe quedar bien ajustada dentro de los rieles, y estar nivelada con la mesa de la sierra y las extensiones.

PARA INSTALAR LA EXTENSIÓN DE LA MESA EN LOS RIELES

Vea la figura 70.

Asegúrese de que al momento de instalar la extensión de la mesa en los rieles, esta quede nivelada con el resto de la mesa de la sierra. Para hacerlo, use dos tablas de 2 x 4 que tengan 140 cm (55-1/2 pulg.) de longitud. Sujete firmemente las tablas con el extremo de la mesa de la sierra y con la barra separadora.

- Introduzca la extensión de la mesa por debajo de los rieles y fíjelos en su posición.
- Asegúrese de que la extensión permanezca horizontal y esté alineada con el resto de la mesa de la sierra. No debe quedar espacio alguno entre la extensión y las tablas.
- Hay agujeros en la barra separadora. Acople la extensión a la sierra con tornillos de cabeza troncocónica Phillips y con las arandelas suministradas como se muestra.

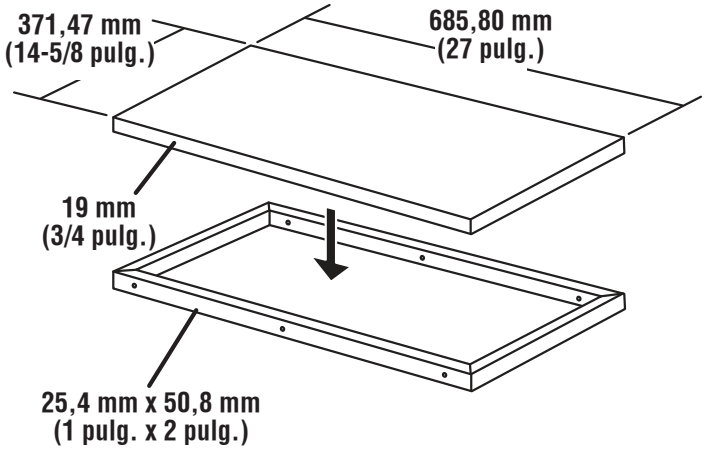

Fig. 69

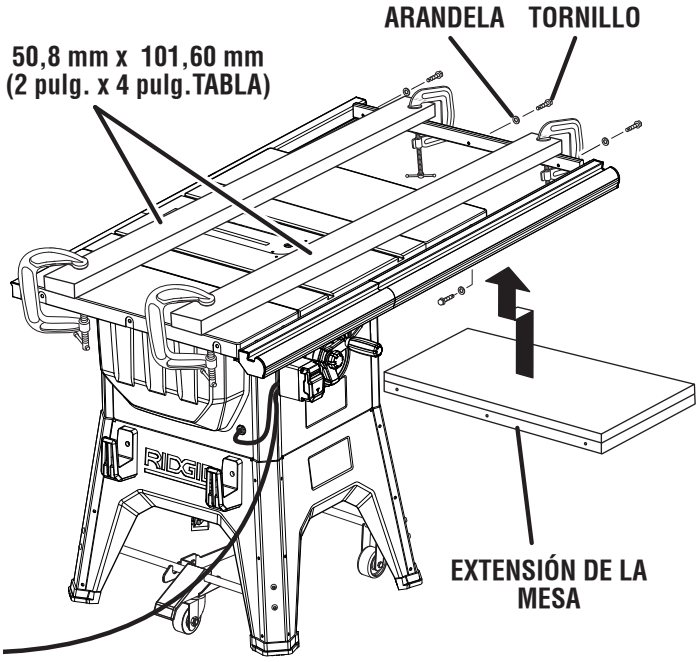

Fig. 70

ADVERTENCIA:
Antes de efectuar cualquier ajuste, asegúrese de que la herramienta esté desconectada de la fuente de alimentación y que el interruptor esté en la posición **APAGADO (O)**. El incumplimiento de esta advertencia puede causar una lesión personal grave.

Para evitar configuraciones y ajustes innecesarios, una buena práctica es verificar cada configuración cuidadosamente con una escuadra de entramar, y efectuar cortes en madera de desecho antes de efectuar cortes finales en piezas de trabajo buenas. No inicie ningún ajuste sin haber revisado con una escuadra y haber efectuado cortes de prueba para asegurarse de que son necesarios los ajustes.

PARA REEMPLAZAR LA HOJA

Vea las Figuras 71 - 73.

La anchura del corte debe estar dentro de los límites estampados en el cuchilla separadora.

- Desconecte la sierra.
- Baje la hoja de la sierra y quite la placa de la garganta.
- Suba la hoja a su máxima altura y retirar el conjunto de protección de la hoja y trinquetes anticontragolpe.
- Asegúrese de que la perilla de fijación de bisel esté apretada.
- Inserte unela llave de tuercas de la hoja el abra abierto en las caras planas de polea del árbol.
- Introduzca el extremo cerrado de la otra llave de tuercas de la hoja en la tuerca hexagonal. Teniendo ambas llaves firmemente, tiran la llave de exterior (lado de derecho) delantero al empujar el interior (lado de izquierdo) a la trasero de la sierra.

  NOTA: El árbol tiene mano de enhebra derechos.
- Verrouillage le levier de dégagement y retirar la hoja.

Verifique la existencia de los espacios necesarios para permitir el giro libre de la hoja. Vea el apartado Consulte el apartado **Para ajustar a la hoja el indicador de la guía de corte al hilo** en la sección *Funcionamiento* anterior de este manual. En las operaciones de corte a escala se ajusta con respecto al lado de la hoja donde se medirá y efectuará el corte.

Para sustituir la hoja estándar por una de accesorio, siga las instrucciones suministradas con éste.

Para instalar la hoja estándar:

NOTA: Asegúrese de que el separador y la arandela interior de la hoja estén en su lugar en el eje antes de instalar la nueva hoja.

- Coloque la nueva hoja sobre el vástago del polea del (para funcionar correctamente, los dientes deben apuntar hacia abajo en dirección al frente de la sierra).
- Coloque la arandela de la hoja y la tuerca de la hoja sobre el vástago de la hoja. Verifique que el lado plano de la arandela de la hoja esté cara afuera con respecto a la hoja, y que todos los componentes estén bien colocados contra el alojamiento del árbol. Asegúrese de que la tuerca hexagonal esté firmemente apretada. No apriete excesivamente.

  NOTA: El árbol tiene mano de enhebra derechos.

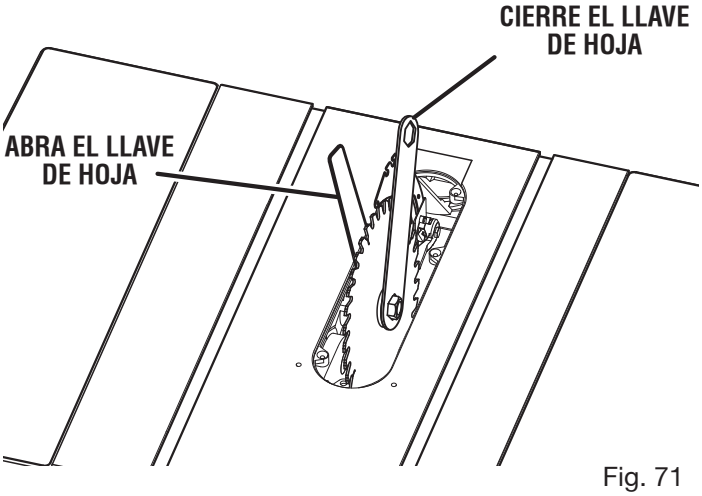

Fig. 71

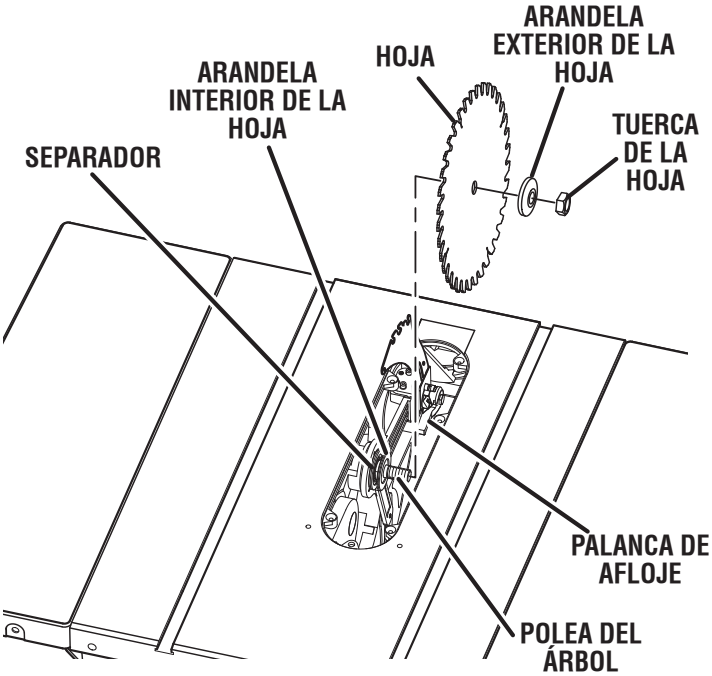

Fig. 72

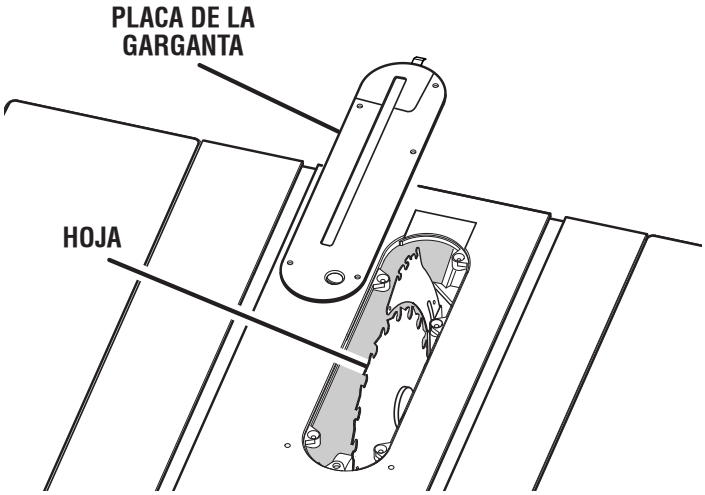

Fig. 73

- Asegurar la palanca de afloje.
- Girar la hoja con la mano para comprobar.
- Baje la hoja de la sierra y instalar la placa de garganta.

PARA AJUSTAR LA HOJA DE CORTE A 0° O 45°

Vea las Figuras 74 - 75.

Los ajustes de ángulo de su sierra se hicieron en la fábrica y, a menos que se hayan dañado durante el transporte, no necesitan ajuste durante el armado. Después de un uso intenso, es posible que se necesite revisar.

- Desconecte la sierra
- Desasegure el volante de ajuste de altura y gírelo hacia la derecha para levantar la hoja.
- Retirer la guarde de lame.

Si la hoja de corte no está perfectamente vertical (0°):

- Afloje el tornillo de ajuste y la perilla 0° de fijación de bisel.
- Coloque una escuadra combinada o una regla a la izquierda de la hoja. Bloquee el ángulo empujando la palanca de bloqueo del bisel y botón de ajuste.

  NOTA: Asegúrese de que la escuadra esté en contacto con la parte plana de la hoja de la sierra, pero no con los dientes de la hoja
- Gire la manija de bisel hasta que el indicador de bisel indique cero. Si se gira la manija de bisel completamente y no indica cero como debiera, posiblemente sea necesario ajustar el indicador de bisel.

Si la hoja de corte no está exactamente a 45°:

- Afloje el tornillo de ajuste y la perilla de fijación de bisel.

  NOTA: Asegúrese de que la escuadra esté en contacto con la parte plana de la hoja de la sierra, pero no con los dientes de la hoja
- Coloque una escuadra combinada o una regla a la izquierda de la hoja. Bloquee el ángulo empujando la palanca de bloqueo del bisel y botón de ajuste.
- Gire la manija de bisel de corte hasta que la parte inferior de la hoja de corte se haya movido completamente al lado izquierdo de la ranura. Bloquee el ángulo empujando la palanca de bloqueo del bisel.
- Si la hoja de corte no está exactamente a 45°, afloje la botón de ajuste y palanca de bloqueo de bisel.
- Ajuste el indicador de bisel en 45°.
- Haga un corte de prueba.

Los tornillos de ajuste deben estar por debajo de la superficie de la mesa de la sierra, a fin de que la pieza de trabajo no se enganche en los bordes desparejos. Si no puede hacer este ajuste, lleve el producto a un centro de servicio autorizado.

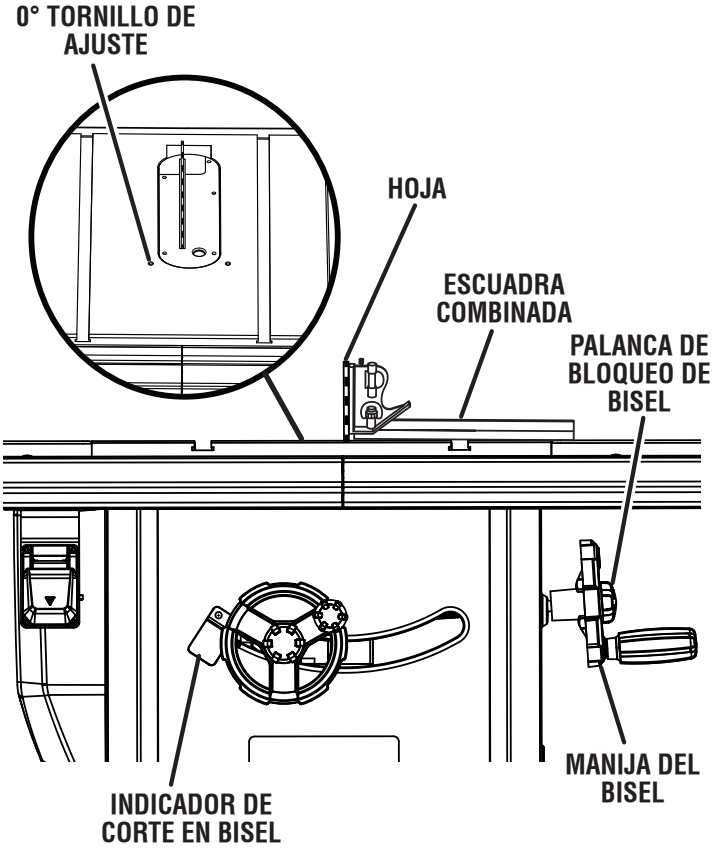

Fig. 74

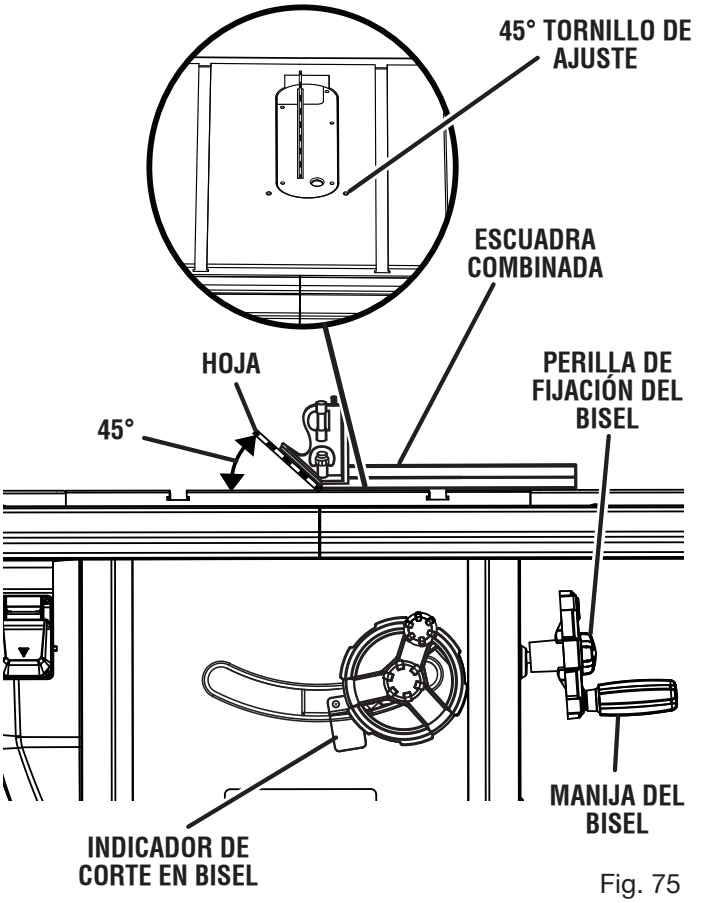

Fig. 75

AJUSTE DEL GUÍA DE INGLETE

Vea la figura 76.

Puede fijar el guía de inglete a 0° y a más o menos 45° con la clavija de parada del guía de inglete y los tornillos de parada ajustable.

NOTA: El guía de inglete provee una buena precisión en los cortes en ángulo. Si las tolerancias son muy pequeñas, se recomienda hacer cortes de prueba.

- Afloje la perilla y tire hacia afuera de la clavija de parada para hacer girar la base del guía de inglete hasta pasar los tornillos de parada.
- Afloje la contratuerca del tornillo de parada a 0° en la clavija de parada con una llave de 8 mm.
- Coloque una escuadra a 90° contra la varilla del guía de inglete y la base del calibrador de inglete.
- Si la varilla no está a escuadra, afloje la perilla, ajuste la varilla, y apriete la perilla.
- Ajuste el tornillo de parada a 0° hasta que descanse contra la clavija de parada.
- Ajuste los tornillos de parada a más y menos 45° utilizando un triángulo de 45° y los pasos anteriores.

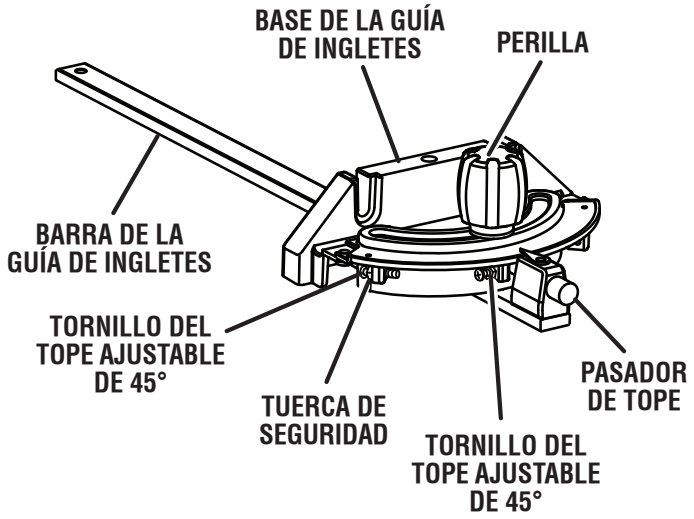

Fig. 76

PARA CONTROLAR Y AJUSTAR LA ALINEACIÓN DE LA GUÍA DE CORTE AL HILO

Vea la figura 77.

La guía de corte al hilo debe estar paralela a la hoja de la sierra y a las ranuras de la guía de ingletes.

⚠ ADVERTENCIA:

Cualquier desalineación de la guía de corte al hilo puede causar contragolpes y atoramientos. Para disminuir el riesgo de lesiones, siempre mantenga bien alineada la guía de corte al hilo.

- Desconecte la sierra.
- Retirar la protección de la hoja, el cuchilla separadora, y trinquetes anticontragolpe. Desasegure el volante de ajuste de altura y gírelo hacia la derecha para levantar la hoja.
- Verifique que la hoja esté paralela a la ranura del calibre de inglete, tal como se describe en la sección **Ajuste de la hoja paralela a la ranura del calibre de inglete (remoción del talón)** en *Operaciones*.
- Mueva la guía de corte cerca de la hoja de la sierra (unos 76,20 mm [3 pulgadas] de distancia) y fíjela con la manija de bloqueo.
- Marque un lado de uno de los dientes de la parte frontal de la hoja. Con una regla, mida la distancia desde la cara interna del diente de la hoja a la cara interna de la guía de corte.

  NOTA: Para una mayor precisión, coloque el diente marcado de la hoja sobre la regla.
- Gire la hoja de manera que el diente marcado quede atrás.
- Mueva la regla a la parte posterior y mida nuevamente la distancia desde la cara interna del diente de la hoja a la cara interna de la guía de corte. Si las distancias son iguales, la hoja y la guía de corte están paralelas.

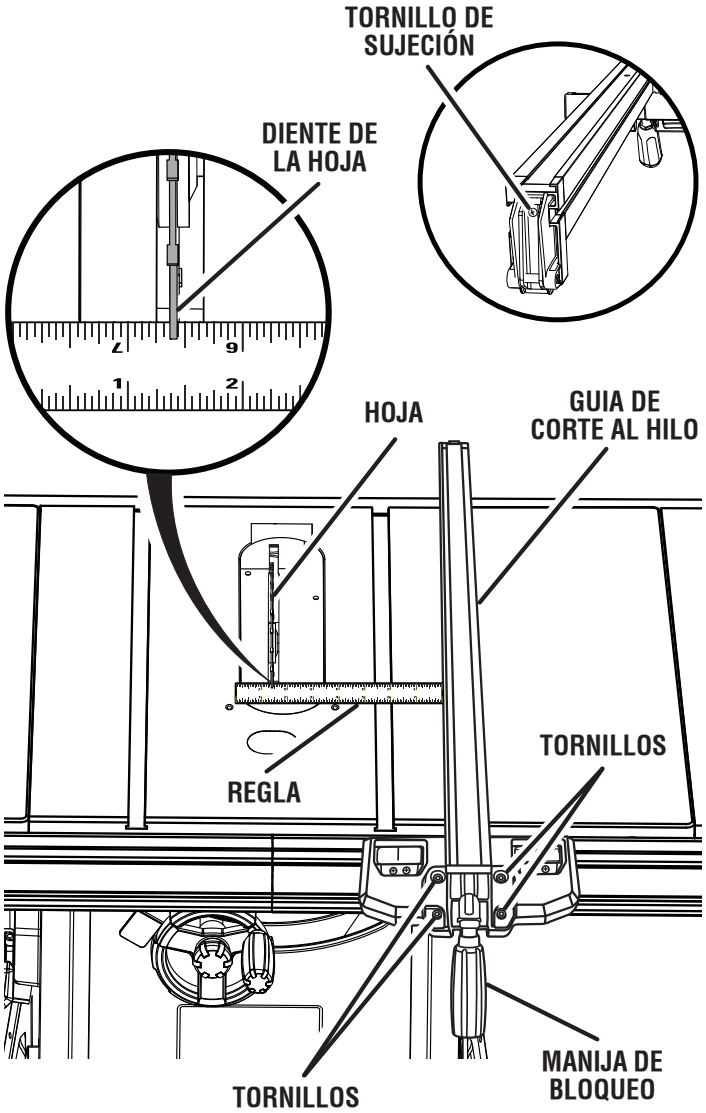

Fig. 77

Si ambas distancias medidas son diferentes:

- Vuelva a apretar los cuatro tornillos.
- Ajuste la guía de corte.
- Apriete de forma alternada los tornillos. Vuelva a revisar la alineación.
- Repita los pasos necesarios hasta que quede correctamente alineada la guía de corte al hilo.
- Vueva a colocar el protección de la hoja, el cuchilla separadora y trinquetes anticontragolpe.
- Haga dos o tres cortes de prueba en restos de madera. Si los cortes no están a escuadra, repita el proceso.

NOTA: La guía de corte al hilo debe estar asegurada cuando el mango de fijación esté accionada. Para aumentar el agarre de la guía de corte al hilo en el reborde posterior de la mesa, apriete el tornillo de sujeción de la parte posterior de la guía de corte al hilo girándolo hacia la derecha. Ajuste si fuera necesario.

PARA AJUSTAR EL INDICADOR GUÍA DE CORTE

Vea las figuras 78 - 79.

La guía de corte al hilo dispone de dos indicadores: Uno para usarse cuando la guía de corte al hilo está al lado derecho de la hoja de la sierra, y otro para cuando la guía está al lado izquierdo de la hoja.

NOTA: Para poder efectuarse este ajuste, debe retirarse el conjunto de protección de la hoja. Una vez terminado el ajuste, vuelva a instalar el conjunto de protección de la hoja.

- Desconecte la sierra.
- Coloque la guía de corte en la sierra de mesa para que toque ligeramente el lado derecho de la hoja de sierra. Bloqueo de la guía de corte en su lugar.
- Afloje el tornillo de cabeza y ajustar el indicador de la derecha para que la línea roja se encuentra sobre el “cero” línea en la escala de la derecha al hilo en el perfil de caída. Vuelva a apretar el tornillo.
- Vuelva a colocar la guía de corte en la sierra de mesa para que toque ligeramente el lado izquierdo de la hoja de sierra. Bloqueo de la guía de corte en su lugar.
- Afloje el tornillo de cabeza y ajustar el indicador de izquierda de modo que la línea roja se encuentra sobre el “cero” línea en la escala de la izquierda al hilo en el perfil de caída. Vuelva a apretar el tornillo.
- Si el indicador no se puede establecer en cero después de realizar los ajustes descritos anteriormente, la posición del riel debe ser ajustado.Consulte la sección *Instalación de los rieles en la mesa de la sierra*, descrita anteriormente en este manual.

La guía de corte al hilo debe asentarse a 90° de la parte superior de la mesa de la sierra. Si es necesario un ajuste:

- Coloque una escuadra de carpintero en la mesa de la sierra junto a la guía de corte al hilo.
- Use un destornillador de punta plana para aflojar o apretar uno de los tornillos de ajuste del ángulo.
- Ajuste los tornillos hasta que el ángulo mida 90° en cada lado de la guía de corte al hilo.

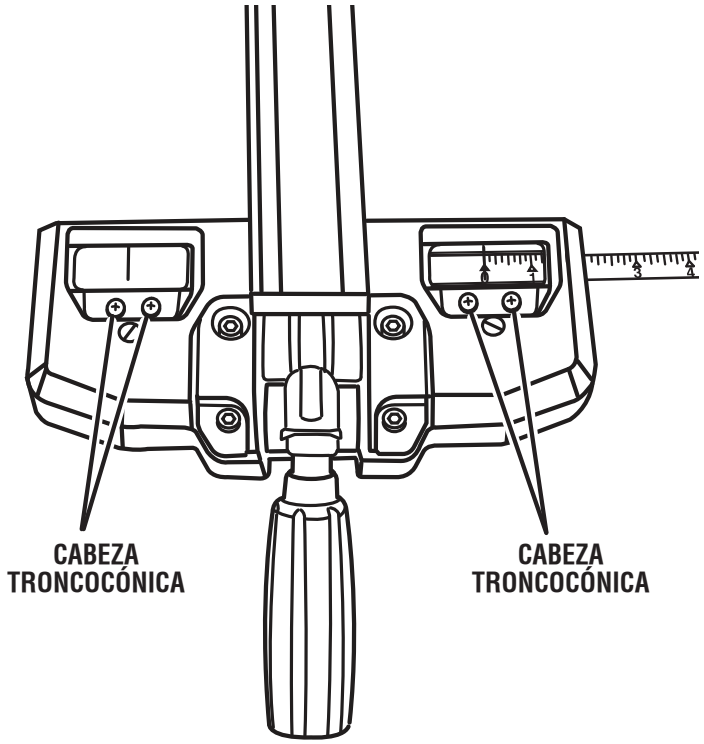

Fig. 78

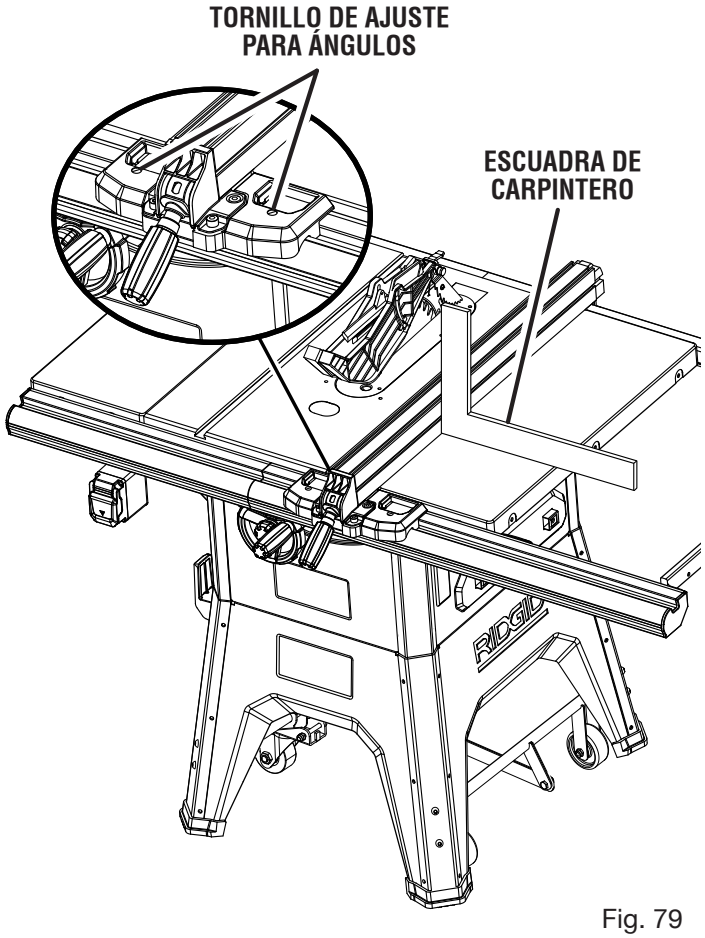

Fig. 79

MANTENIMIENTO

ADVERTENCIA:
Al dar servicio a la unidad, sólo utilice piezas de repuesto idénticas. El empleo de piezas diferentes puede presentar un peligro o causar daños al producto.

ADVERTENCIA:
Siempre póngase protección ocular con la marca de cumplimiento de la norma ANSI Z87.1. Si la operación genera mucho polvo, también póngase una mascarilla contra el polvo.

ADVERTENCIA:
Antes de efectuar cualquier mantenimiento, asegúrese de que la herramienta esté desconectada de la fuente de alimentación y que el interruptor esté en la posición **APAGADO (O)**. El incumplimiento de esta advertencia puede causaruna lesión personal grave.

MANTENIMIENTO GENERAL

Evite el empleo de solventes al limpiar piezas de plástico. La mayoría de los plásticos son susceptibles a diferentes tipos de solventes comerciales y pueden resultar dañados. Utilice paños limpios para eliminar la suciedad, el polvo, el aceite, la grasa, etc.

ADVERTENCIA:
No permita en ningún momento que fluidos para frenos, gasolina, productos a base de petróleo, aceites penetrantes, etc., lleguen a tocar las piezas de plástico. Las sustancias químicas pueden dañar, debilitar o destruir el plástico, lo cual a su vez puede producir lesiones corporales serias.

- Revise periódicamente el apriete y el estado físico de todas las mordazas, tuercas, pernos y tornillos. Asegúrese de que esté en buen estado y en su posición la placa de la garganta.
- Revise el conjunto de protección de la hoja.
- Para mantener las superficies de las mesas, de las guías y de los rieles en buen estado, aplique cera y luego lústrelos para que funcionen con suavidad, encérelos periódicamente. **No** encere la superficie de trabajo de la guía de inglete, para evitar que el trabajo se deslice cuando está siendo cortado.
- Proteja la hoja limpiando el aserrín que cae bajo la mesa y entre los dientes. Use un solvente a base de resina en los dientes de la hoja.
- **Limpie las piezas plásticas solamente con un paño húmedo suave.** No use solventes de petróleo o en aerosol.

LUBRICACION

Los cojinetes del motor de esta sierra han sido empaquetados en la fábrica con la debida lubricación.

- Limpie las roscas de los tornillos y tuercas con un solvente recomendado para eliminar goma y resina.
- Lubrique las roscas de tornillos y tuercas, así como los puntos de desgaste (incluyendo los del conjunto de la protección de la hoja y la guía de ingletes).

MANTENIMIENTO

LIMPIEZA DEL VERTEDERO DE POLVO

Limpie, periódicamente, el vertedero de polvo para eliminar el polvo de aserrín.

- Usando una llave hexagonal de 4 mm, retire los tornillos que aseguran el panel posterior.
- Inspeccione el vertedero de polvo y los dispositivos de captación de polvo acoplados para limpiar el polvo de aserrín u otros residuos.
- Vuelva a colocar el panel posterior.

PARA RETIRAR Y CAMBIAR LA CORREA

Vea la figura 80.

- Desasegure el volante de ajuste de altura y gírelo hacia la izquierda para bajar la hoja.
- Usando una llave hexagonal de 4 mm, retire los tornillos que aseguran el panel posterior.
- Con una llave de tuercas hexagonal de 6 mm, afloje el perno que se encuentra arriba y a la derecha de la correa.
- Tire de la correa y extráigala de las poleas.
- Introduzca un destornillador de punta plana largo como se muestra.
- Sosteniendo el destornillador en su lugar, tire de la nueva correa sobre ambas poleas y asegúrese de que esté debidamente colocada.
- Retire el destornillador.
- Apriete el perno.

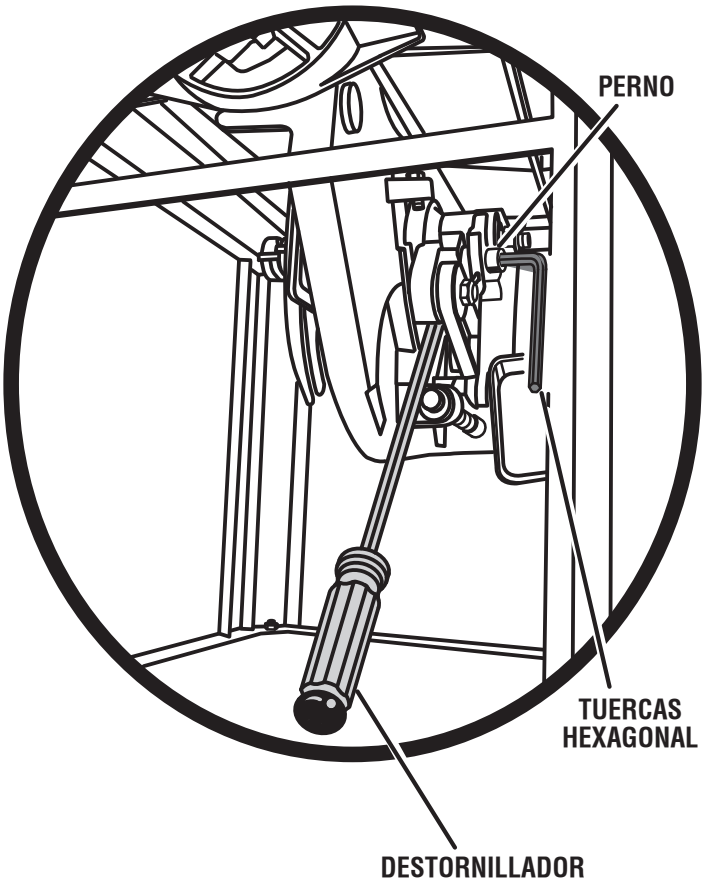

Fig. 80

ACCESORIOS

Busque estos accesorios donde adquirió este producto o llame al 1-866-539-1710:

- Placa de ranurar para la garganta 080035003093

ADVERTENCIA:

Arriba se señalan los aditamentos y accesorios disponibles para usarse con esta herramienta. No utilice ningún aditamento o accesorio no recomendado por el fabricante de esta herramienta. El empleo de aditamentos o accesorios no recomendandos puede causar lesiones serias.

CORRECCIÓN DE PROBLEMAS

Problema	Causa	Solución
Vibración excesiva.	Está desequilibrada la hoja.	Reemplace la hoja.
	Está dañada la hoja.	Reemplace la hoja.
	No está montada firmemente la hoja.	Apriete todas las piezas.
	Está desigual la superficie de trabajo.	Coloque la pieza de trabajo sobre una superficie plana.
	Está combada la hoja.	Reemplace la hoja.
No se desplaza con suavidad la guía de corte al hilo.	No está montada correctamente la guía de corte al hilo.	Vuelva a montar la guía de corte al hilo.
	Están sucios o pegajosos los rieles.	Limpie y encere los rieles.
	Tornillo de la mordaza desajustado.	Ajuste tornillo de la mordaza.
No queda bien asegurada en la parte posterior la guía de corte al hilo.	Tornillo de la mordaza desajustado.	Ajuste tornillo de la mordaza.
La pieza de trabajo se quema o atora durante el corte.	Está desafilada la hoja de corte.	Reemplace o afile la hoja.
	La hoja está taloneando.	Vea el apartado **Ajuste de la hoja paralela a la ranura del calibre de inglete (remoción del talón)**, en la sección *Functionamiento.*
	Está empujándose demasiado rápido la pieza de trabajo.	Disminuya la velocidad de avance.
	Está desalineada la guía de corte al hilo.	Alinee la guía de corte al hilo.
	Está desalineado el separador.	Vea el apartado “Para revisar y alinear separador/cuchilla separador y la hoja”, en la sección *Armado.*
	Está combada la madera.	Reacomode la madera. Siempre corte con el lado convexo hacia la superficie de la mesa.
La madera se separa de la guía de corte al hilo al efectuarse este tipo de corte.	Está desalineada la guía de corte al hilo.	Revise y ajuste la guía de corte al hilo.

CORRECCIÓN DE PROBLEMAS

Problema	Causa	Solución
La sierra no hace cortes precisos de 90 o 45 grados.	Los topes positivos dentro de la caja de la sierra necesitan ajuste. (Cortes en Bisel)	Ajuste los topes positivos.
	La guía de inglete está desalineada. (Cortes en Inglete)	Ajuste la guía de inglete.
Es difícil girar la volante de ajuste de altura o volante de ajuste del ángulo de bisel.	Los engranajes o el poste del tornillo dentro de la caja de la sierra están obstruidos con aserrín.	Limpie los engranajes o el poste del tornillo.
La sierra no se pone en marcha.	El cordón del motor o el cordón mural no está enchufado.	Enchufe el cordón del motor o el cordón mural.
	Reemplace el fusible del circuito.	El fusible del circuito está quemado.
	El disyuntor está disparado.	Resposicione el disyuntor.
	El cordón o el interruptor está dañado.	Reemplace el cordón o el interruptor en un centro de servicio autorizado.
La hoja hace cortes deficientes.	La hoja hace cortes deficientes.	Limpie, afile o reemplace la hoja.
	La hoja es del tipo incorrecto para el corte que se está efectuando.	Reemplace con el tipo correcto.
	La hoja está instalada al revés.	Vuelva a instalar la hoja.
La hoja no desciende cuando se gira la volante de ajuste de altura.	La palanca de bloqueo no está en la posición máxima a la izquierda.	Mueva la palanca de bloqueo a la izquierda.
	Cubierta de la hoja está sucia.	Vea limpiando instrucciones en la sección de *Mantenimiento*.
El motor trabaja mucho en los cortes al hilo.	La hoja no es adecuada para cortes al hilo de la madera.	Cambie la hoja; generalmente la hoja para cortes al hilo tiene menos dientes.

GARANTÍA

HERRAMIENTAS ELÉCTRICAS DE MANO Y ESTACIONARIAS RIDGID® — GARANTÍA DE SERVICIO LIMITADA DE TRES AÑOS

Debe presentarse prueba de la compra al solicitar servicio al amparo de la garantía.

Se limita a las herramientas de mano y estacionarias RIDGID® adquiridas a partir de 1/Feb./04. Este producto está manufacturado por One World Technologies, Inc., La licencia de uso de la marca comercial es otorgada por RIDGID, Inc. Toda comunicación en relación con la garantía debe dirigirse a One World Technologies, Inc., a la atención de: Servicio Técnico de Herramientas Eléctricas de Mano y Estacionarias RIDGID, al (línea gratuita) 1-866-539-1710.

POLÍTICA DE GARANTÍA DE SATISFACCIÓN DE 90 DÍAS

Durante los primeros 90 días a partir de la fecha de compra, si no está satisfecho con el desempeño de esta herramienta de mano o estacionaria RIDGID® por cualquier razón, puede devolverla al establecimiento donde la adquirió, donde se le proporcionará un reembolso total o un intercambio. Para recibir una herramienta de reemplazo, debe presentar documentación de prueba de la compra, y devolver el equipo original empaquetado con el producto original. La herramienta de reemplazo queda cubierta por la garantía limitada por el resto del período de garantía de servicio de 3 AÑOS.

LO QUE ESTÁ CUBIERTO POR LA GARANTÍA DE SERVICIO LIMITADA DE 3 AÑOS

Esta garantía de las herramientas de mano y estacionarias RIDGID® cubre todos los defectos en materiales y mano de obra, así como piezas desgastables como escobillas, portabrocas, motores, interruptores, cordones eléctricos, engranajes e incluso las pilas inalámbricas de esta herramienta RIDGID® por tres años a partir de la fecha de compra de la herramienta. Las garantías de otros productos RIDGID® pueden ser diferentes.

FORMA DE OBTENER SERVICIO

Para obtener servicio para esta herramienta RIDGID®, debe devolverla, ya sea con el flete pagado por anticipado, o llevarla a un centro de servicio autorizado para herramientas eléctricas de mano y estacionarias de la marca RIDGID®. Para obtener información sobre el centro de servicio autorizado más cercano a usted, le suplicamos llamar al (línea gratuita) 1-866-539-1710 o visitar el sitio electrónico de RIDGID® en la red mundial, www.ridgid.com. Al solicitar servicio al amparo de la garantía, debe presentar el recibo fechado de venta. El centro de servicio autorizado reparará toda mano de obra deficiente del producto, y reparará o reemplazará cualquier pieza cubierta en la garantía, a nuestra sola discreción, sin ningún cargo al consumidor.

LO QUE NO ESTÁ CUBIERTO

Esta garantía se ofrece exclusivamente al comprador original al menudeo y no puede transferirse. Esta garantía sólo cubre defectos que surjan en el uso normal de la herramienta y no cubre ningún malfuncionamiento, falla o defecto producido por el uso indebido, maltrato, negligencia, alteración, modificación o reparación efectuada por terceros diferentes de los centros de servicio autorizados para herramientas eléctricas de mano y estacionarias de la marca RIDGID®. No están cubiertos los accesorios suministrados con la herramienta, como las hojas, brocas, papel de lija, etc.

RIDGID, INC. Y ONE WORLD TECHNOLOGIES, INC. NO OFRECEN NINGUNA GARANTÍA, DECLARACIÓN O PROMESA EN RELACIÓN CON LA CALIDAD O EL DESEMPEÑO DE SUS HERRAMIENTAS ELÉCTRICAS MÁS QUE LAS SEÑALADAS ESPECÍFICAMENTE EN ESTA GARANTÍA.

LIMITACIONES ADICIONALES

Hasta donde lo permiten las leyes relevantes, se desconoce toda garantía implícita, incluidas las GARANTÍAS DE COMERCIABILIDAD o IDONEIDAD PARA UN USO EN PARTICULAR. Toda garantía implícita, incluidas las garantías de comerciabilidad o idoneidad para un uso en particular, que no pueda desconocerse según las leyes estatales, está limitada a tres años a partir de la fecha de compra. One World Technologies, Inc. y RIDGID, Inc. no son responsables de daños directos, indirectos, incidentales o consecuentes. Algunos estados no permiten limitaciones en cuanto al período de vigencia de una garantía implícita y/o no permiten exclusiones o limitaciones de daños incidentales o consecuentes, por lo tanto es posible que esta limitación no se aplique en el caso de usted. Esta garantía le confiere derechos legales específicos, y es posible que usted goce de otros derechos, los cuales pueden variar de estado a estado.

One World Technologies, Inc.
P.O. Box 1427
Anderson, SC 29622

NOTES / NOTAS

OPERATOR'S MANUAL
MANUEL D'UTILISATION
MANUAL DEL OPERADOR

10 in. TABLE SAW
SCIE À TABLE de 254 mm (10 po)
SIERRA DE MESA de 254 mm (10 pulg.)
R4512

RIDGID®

Customer Service Information:

For parts or service, do not return this product to the store. Contact your nearest RIDGID® authorized service center. Be sure to provide all relevant information when you call or visit. For the location of the authorized service center nearest you, please call 1-866-539-1710 or visit us online at www.RIDGID.com.

MODEL NO. _____SERIAL NO._____

Service après-vente :

Pour acheter des pièces ou pour un dépannage, ne pas retourner ce produit au magasin. Contacter le centre de réparations RIDGID® agréé le plus proche. Veiller à fournir toutes les informations pertinentes lors de tout appel téléphonique ou visite. Pour obtenir l'adresse du centre de réparations agréé le plus proche, téléphoner au 1-866-539-1710 ou visiter notre site www.RIDGID.com.

NO. DE MODÈLE _____ NO. DE SÉRIE_____

Información sobre servicio al consumidor:

Para piezas de repuesto o servicio, no devuelva este producto a la tienda. Comuníquese con el centro de servicio autorizado de productos RIDGID® de su preferencia. Asegúrese de proporcionar todos los datos pertinentes al llamar o al presentarse personalmente. Para obtener información sobre el centro de servicio autorizado más cercano a usted, le suplicamos llamar al 1-866-539-1710 o visitar nuestro sitio en la red mundial, en la dirección www.RIDGID.com.

NÚM. DE MODELO _____ NÚM. DE SERIE _____

ONE WORLD TECHNOLOGIES, INC.
P.O. Box 1427
Anderson, SC 29622, USA
1-866-539-1710 ■ www.RIDGID.com

RIDGID is a registered trademark of RIDGID, Inc., used under license.

987000-988
6-25-18 (REV:08)