RIDGID Peddinghaus

Der Schraubstock

Lange, oberflächengehärtete Führungsschiene für hohe Präzision.

Halterung für schwenkbare Spannbacken.

Großer, gehärteter Amboss auf dem wirklich gearbeitet werden kann.

Gehärtete und geriffelte Backen für maximale Haltbarkeit. Das parallele Backen Ausrichtungssystem bietet präzises Spannen selbst nach jahrelangem Gebrauch.

Messskala zur schnellen Voreinstellung.

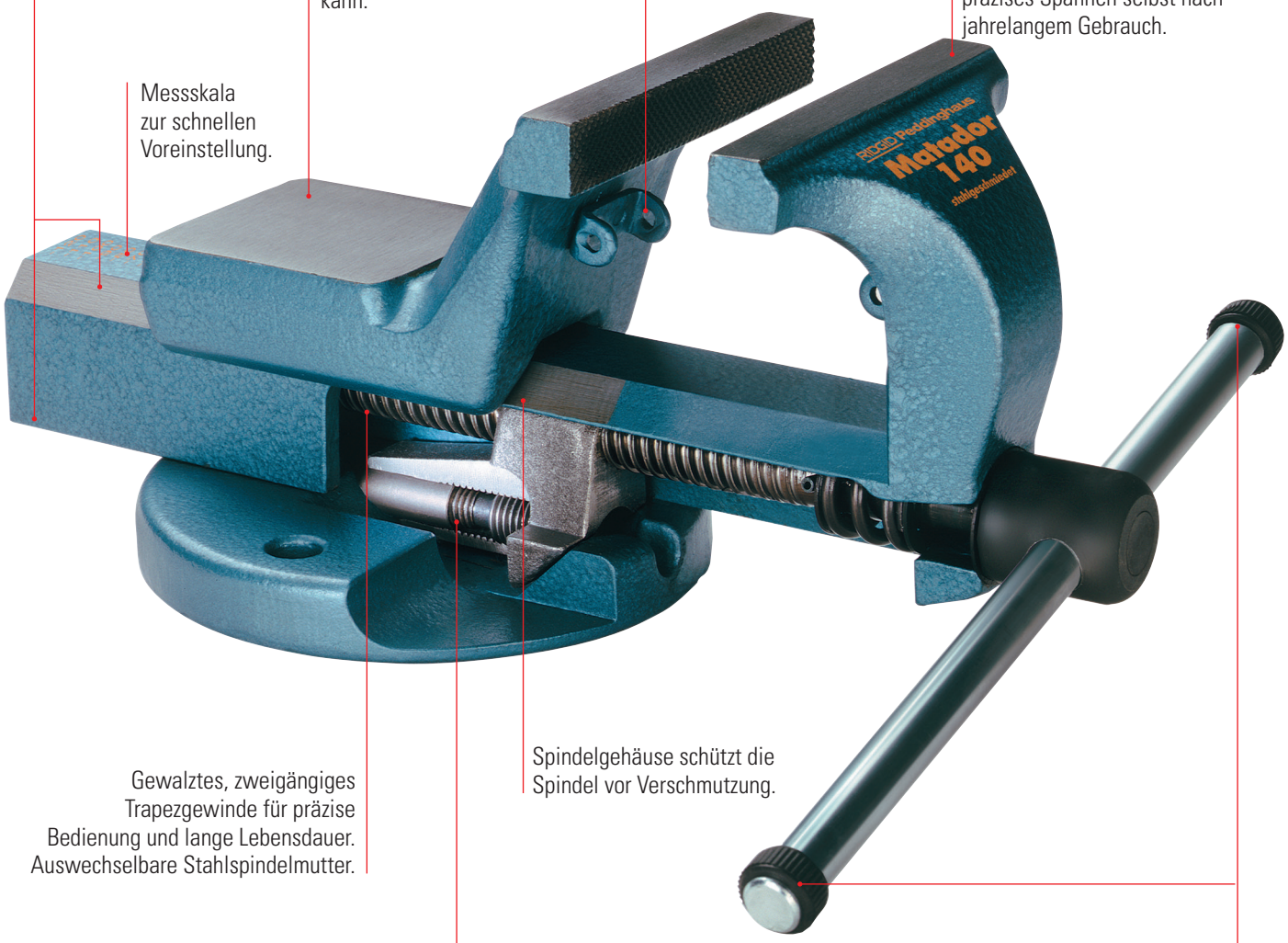

Gewalztes, zweigängiges Trapezgewinde für präzise Bedienung und lange Lebensdauer. Auswechselbare Stahlspindelmutter.

Spindelgehäuse schützt die Spindel vor Verschmutzung.

Patentierte nachstellbare Längsführung garantiert auch nach jahrelangem Gebrauch spielfreie Einstellmöglichkeit. Lange Lebensdauer durch Selbstjustierung. Austauschbare Spindelmutter.

Spindelschlüssel mit Gummisicherung als Unfallschutz. Leicht austauschbar.

RIDGID Peddinghaus Schraubstöcke sind die perfekte Wahl für den professionellen Anwender der täglich auf seinen Werkbank-Schraubstock vertraut.

Änderungen und Irrtümer vorbehalten. Die komplette Produktpalette finden Sie im RIDGID Katalog oder auf ***www.RIDGID.eu.***

MADE IN GERMANY SEIT 1903

RIDGID

RIDGID Werkzeuge AG
Gelterkinderstrasse 24
Postfach 293
4450 Sissach

Tel: 061 971 95 62
Fax: 061 971 95 64
ridgid.switzerland@emerson.com
www.RIDGID.eu

EMERSON
Commercial & Residential Solutions

FY14 65AD_CH-DE

RIDGID® Peddinghaus Produkte

RIDGID Peddinghaus

RIDGID® Peddinghaus Schraubstöcke sind bekannt für hervorragende Qualität und Haltbarkeit und werden seit über 110 Jahren in Deutschland produziert.

Alle Werkbank-Schraubstöcke sind aus 75.000 psi zugfestem, geschmiedeten Stahl hergestellt und sind somit dreimal stabiler als Guss.

MATADOR

Professioneller Werkstattschraubstock

SUPERIOR

Professioneller Schraubstock mit fest montierten Rohrspannbacken für die Installationsbranche.

MULTIPLUS

Professioneller Mehrzweck-Schraubstock mit Biege- und Richtvorrichtung.

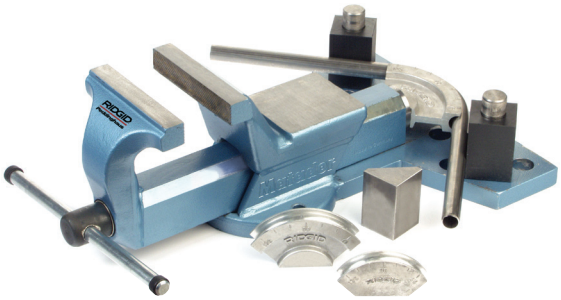

Bestellinformationen

MATADOR				SUPERIOR				MULTIPLUS			
Bestell-Nr.	Modell / Backenbreite	Gewicht lb	Gewicht kg	Bestell-Nr.	Modell / Backenbreite	Gewicht lb	Gewicht kg	Bestell-Nr.	Modell / Backenbreite	Gewicht lb	Gewicht kg
10803	100	13	6	10814	120	22.0	10	35821	120	44.1	20
10804	120	22	10	10815	140	39.7	18	15318	160	81.6	37
10805	140	39.7	18	10816	160	55.2	25				
10806	160	55.2	25								
10803	180	57.4	26								

AMBOSSE

RIDGID® Peddinghaus Ambosse bestehen aus einer gesenkgeschmiedeten Stahlkonstruktion für maximale Haltbarkeit. Die Arbeitsfläche ist geschliffen und gehärtet um eine langlebig Oberfläche zu bieten, auf der richtig gearbeitet werden kann.

Bestellinformation

Bestell-Nr.	Modell	Bahnbreite	Bahnlänge	Hornlänge	Gesamt-länge	Gesamt-höhe	Fuß	Gewicht lb	Gewicht kg	Std. Pack
14165	5	95	205	135	475	200	170 x 195	77.2	35	1
14169	9	125	265	185	635	265	235 x 275	165.4	75	1
14190	12	130	300	210	720	310	270 x 345	275.5	125	1

Zubehör

360° Drehteller

Klemmschraube

Mechanische Höhenverstellung

Automatische Höhenverstellung

Peddi-Lift

HÄNDLER

©2014, 2014, RIDGID, Inc. Das Emerson Logo und RIDGID Logo sind eingetragene Marken der Emerson Electric Co. oder RIDGID, Inc. in den USA und anderen Ländern. Alle anderen Warenzeichen gehören ihren jeweiligen Inhabern.