OPERATOR'S MANUAL

10 in. TILE SAW
R4010

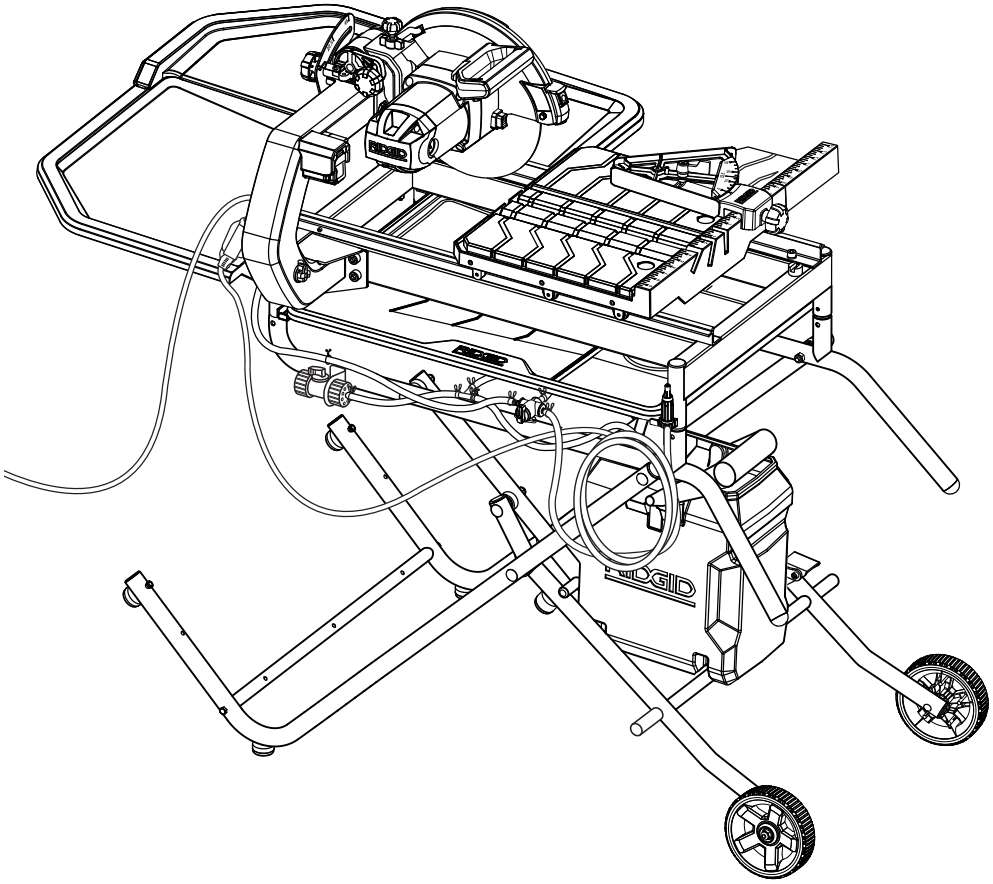

Your tile saw has been engineered and manufactured to our high standards for dependability, ease of operation, and operator safety. When properly cared for, it will give you years of rugged, trouble-free performance.

WARNING:
To reduce the risk of injury, the user must read and understand the operator's manual before using this product.

Thank you for buying a RIDGID® product.

SAVE THIS MANUAL FOR FUTURE REFERENCE

TABLE OF CONTENTS

- Introduction 2
- General Safety Rules 3-4
- Specific Safety Rules 5
- Symbols 6
- Electrical 7-8
- Features 9-10
- Tools Needed 10
- Loose Parts 11
- Assembly 12-20
- Operation 21-25
- Adjustments 26-27
- Maintenance 27-28
- Warranty 29
- Parts Ordering and Service ..... Back page

INTRODUCTION

This product has many features for making its use more pleasant and enjoyable. Safety, performance, and dependability have been given top priority in the design of this product making it easy to maintain and operate.

GENERAL SAFETY RULES

WARNING:
Read and understand all instructions. Failure to follow all instructions listed below, may result in electric shock, fire and/or serious personal injury.

READ ALL INSTRUCTIONS

- **KNOW YOUR POWER TOOL.** Read the operator's manual carefully. Learn the saw's applications and limitations as well as the specific potential hazards related to this tool.
- **GUARD AGAINST ELECTRICAL SHOCK BY PREVENTING BODY CONTACT WITH GROUNDED SURFACES.** For example, pipes, radiators, ranges, refrigerator enclosures.
- **KEEP GUARDS IN PLACE** and in good working order.
- **REMOVE ADJUSTING KEYS AND WRENCHES.** Form habit of checking to see that keys and adjusting wrenches are removed from tool before turning it on.
- **KEEP WORK AREA CLEAN.** Cluttered areas and benches invite accidents. **DO NOT** leave tools or pieces of tile on the saw while it is in operation.
- **DO NOT USE IN DANGEROUS ENVIRONMENTS.** Do not use power tools in damp or wet locations or expose to rain. Keep the work area well lit.
- **KEEP CHILDREN AND VISITORS AWAY.** All visitors should wear safety glasses and be kept a safe distance from work area. Do not let visitors contact tool or extension cord while operating.
- **MAKE WORKSHOP CHILDPROOF** with padlocks and master switches, or by removing starter keys.
- **DON'T FORCE TOOL.** It will do the job better and safer at the feed rate for which it was designed.
- **USE RIGHT TOOL.** Don't force the tool or attachment to do a job it was not designed for. Don't use it for a purpose not intended.
- **USE THE PROPER EXTENSION CORD.** Make sure your extension cord is in good condition. Use only a cord heavy enough to carry the current your product will draw. An undersized cord will cause a drop in line voltage resulting in loss of power and overheating. A wire gauge size (A.W.G.) of at least **14** is recommended for an extension cord 25 feet or less in length. If in doubt, use the next heavier gauge. The smaller the gauge number, the heavier the cord.
- **DRESS PROPERLY.** Do not wear loose clothing, gloves, neckties, or jewelry. They can get caught and draw you into moving parts. Rubber gloves and nonskid footwear (rubber soled boots) are recommended when working outdoors. Also wear protective hair covering to contain long hair.
- **ALWAYS WEAR SAFETY GLASSES WITH SIDE SHIELDS.** Everyday eyeglasses have only impact-resistant lenses, they are **NOT** safety glasses.
- **SECURE WORK.** Use clamps or a vise to hold work when practical, it is safer than using your hand and frees both hands to operate the tool.
- **DON'T OVERREACH.** Keep proper footing and balance at all times.
- **MAINTAIN TOOLS WITH CARE.** Keep tools sharp and clean for better and safer performance. Follow instructions for lubricating and changing accessories.
- **DISCONNECT TOOLS.** When not in use, before servicing, or when changing attachments, wheels, bits, cutters, etc., all tools should be disconnected.
- **AVOID ACCIDENTAL STARTING.** Be sure switch is off when plugging in any tool.
- **USE RECOMMENDED ACCESSORIES.** Consult the operator's manual for recommended accessories. The use of improper accessories may risk injury.
- **NEVER STAND ON TOOL.** Serious injury could occur if the tool is tipped or if the cutting tool is unintentionally contacted.
- **CHECK DAMAGED PARTS.** Before further use of the tool, a guard or other part that is damaged should be carefully checked to determine that it will operate properly and perform its intended function. Check for alignment of moving parts, binding of moving parts, breakage of parts, mounting and any other conditions that may affect its operation. A guard or other part that is damaged must be properly repaired or replaced by an authorized service center to avoid risk of personal injury.
- **USE THE RIGHT DIRECTION OF FEED.** Feed work into a wheel or cutter against the direction of rotation of wheel or cutter only.
- **NEVER LEAVE TOOL RUNNING UNATTENDED. TURN THE POWER OFF.** Don't leave tool until it comes to a complete stop.
- **PROTECT YOUR LUNGS.** Wear a face or dust mask if the cutting operation is dusty.
- **PROTECT YOUR HEARING.** Wear hearing protection during extended periods of operation.
- **DO NOT ABUSE CORD.** Never yank cord to disconnect from receptacle. Keep cord away from heat, oil, and sharp edges.
- **ALWAYS USE AN OUTDOOR EXTENSION CORD MARKED "W-A" OR "W".** These cords are rated for outdoor use and reduce the risk of electric shock.
- **ALWAYS KEEP THE WHEEL GUARD IN PLACE** and in working order.

GENERAL SAFETY RULES

- **KEEP HANDS AWAY FROM CUTTING AREA.** Keep hands away from wheels. Do not reach underneath work or around or over the wheel while wheel is rotating. Do not attempt to remove cut material when wheel is moving.
- **WHEEL COASTS AFTER BEING TURNED OFF.**
- **NEVER USE IN AN EXPLOSIVE ATMOSPHERE.** Normal sparking of the motor could ignite fumes.
- **INSPECT TOOL CORDS PERIODICALLY.** If damaged, have repaired by a qualified service technician at an authorized service facility. The conductor with insulation having an outer surface that is green with or without yellow stripes is the equipment-grounding conductor. If repair or replacement of the electric cord or plug is necessary, do not connect the equipment-grounding conductor to a live terminal. Repair or replace a damaged or worn cord immediately. Stay constantly aware of cord location and keep it well away from the rotating wheel.
- **INSPECT EXTENSION CORDS PERIODICALLY** and replace if damaged.
- **GROUND ALL TOOLS.** If tool is equipped with three-prong plug, it should be plugged into a three-hole electrical receptacle.
- **ONLY POWER THE TOOL WITH A GFCI (GROUND FAULT CIRCUIT INTERRUPTOR) PROTECTED OUTLET.**
- **CHECK WITH A QUALIFIED ELECTRICIAN** or service personnel if the grounding instructions are not completely understood or if in doubt as to whether the tool is properly grounded.
- **USE ONLY CORRECT ELECTRICAL DEVICES:** 3-wire extension cords that have 3-prong grounding plugs and 3-pole receptacles that accept the tool's plug.
- **DO NOT MODIFY** the plug provided. If it will not fit the outlet, have the proper outlet installed by a qualified electrician.
- **KEEP TOOL DRY, CLEAN, AND FREE FROM OIL AND GREASE.** Always use a clean cloth when cleaning. Never use brake fluids, gasoline, petroleum-based products, or any solvents to clean tool.
- **STAY ALERT AND EXERCISE CONTROL.** Watch what you are doing and use common sense. Do not operate tool when you are tired. Do not rush.
- **DO NOT USE TOOL IF SWITCH DOES NOT TURN IT ON AND OFF.** Have defective switches replaced by an authorized service center.
- **USE ONLY CORRECT WHEELS. Do not** use wheels with incorrect size holes. Never use washers or arbor nuts that are defective or incorrect. The maximum wheel capacity of your saw is 10 in. (254 mm).
- **BEFORE MAKING A CUT, BE SURE ALL ADJUSTMENTS ARE SECURE.**
- **NEVER TOUCH WHEEL** or other moving parts during use.
- **NEVER START A TOOL WHEN ANY ROTATING COMPONENT IS IN CONTACT WITH THE WORKPIECE.**
- **DO NOT OPERATE A TOOL WHILE UNDER THE INFLUENCE OF DRUGS, ALCOHOL, OR ANY MEDICATION.**
- **WHEN SERVICING** use only identical replacement parts. Use of any other parts may create a hazard or cause product damage.
- **USE ONLY RECOMMENDED ACCESSORIES** listed in this manual or addendums. Use of accessories that are not listed may cause the risk of personal injury. Instructions for safe use of accessories are included with the accessory.
- **DOUBLE CHECK ALL SETUPS.** Make sure wheel is tight and not making contact with saw or workpiece before connecting to power supply.

SPECIFIC SAFETY RULES

- **SECURE WORK** firmly against the miter guide or fence.
- **NEVER** stand or have any part of your body in line with the path of the wheel.
- **NEVER** attempt to free a stalled wheel without first turning the saw **OFF** and disconnecting the saw from the power source.
- **IF THE POWER SUPPLY CORD IS DAMAGED,** it must be replaced only by the manufacturer or by an authorized service center to avoid risk.
- **AVOID AWKWARD OPERATIONS AND HAND POSITIONS** where a sudden slip could cause your hand to move into the cutting tool.
- **MAKE SURE THE WORK AREA HAS AMPLE LIGHTING** to see the work and that no obstructions will interfere with safe operation **BEFORE** performing any work using the saw.
- **ALWAYS TURN OFF SAW** before disconnecting it, to avoid accidental starting when reconnecting to power supply.
- **THIS TOOL** should have the following markings:
  a) Wear eye, hearing, and breathing protection.
  b) Use wheel guard for every operation for which it can be used.
  c) Disconnect saw before servicing, when changing cutting wheels, and cleaning.
  d) Use tool only with smooth edge cutting wheels free of openings, grooves, and teeth.
  e) Replace damaged cutting wheel before operating.
  f) Do not fill water bath above water fill line.
- **SAVE THESE INSTRUCTIONS.** Refer to them frequently and use to instruct other users. If you loan someone this tool, loan them these instructions too.

WARNING:

Some dust created by power sanding, sawing, grinding, drilling, and other construction activities contains chemicals known to cause cancer, birth defects or other reproductive harm. Some examples of these chemicals are:

- lead from lead-based paints,
- crystalline silica from bricks and cement and other masonry products, and
- arsenic and chromium from chemically-treated lumber.

Your risk from these exposures varies, depending on how often you do this type of work. To reduce your exposure to these chemicals: work in a well ventilated area, and work with approved safety equipment, such as those dust masks that are specially designed to filter out microscopic particles.

SYMBOLS

The following signal words and meanings are intended to explain the levels of risk associated with this product.

SYMBOL	SIGNAL	MEANING
⚠	**DANGER:**	Indicates an imminently hazardous situation, which, if not avoided, will result in death or serious injury.
⚠	**WARNING:**	Indicates a potentially hazardous situation, which, if not avoided, could result in death or serious injury.
⚠	**CAUTION:**	Indicates a potentially hazardous situation, which, if not avoided, may result in minor or moderate injury.
	CAUTION:	(Without Safety Alert Symbol) Indicates a situation that may result in property damage.

Some of the following symbols may be used on this tool. Please study them and learn their meaning. Proper interpretation of these symbols will allow you to operate the tool better and safer.

SYMBOL	NAME	DESIGNATION/EXPLANATION
⚠	Safety Alert	Indicates a potential personal injury hazard.
	Read Operator's Manual	To reduce the risk of injury, user must read and understand operator's manual before using this product.
	Eye, Ear, & Breathing Protection	Always wear eye protection with side shields marked to comply with ANSI Z87.1 along with hearing and breathing protection.
	Wet Conditions Alert	Do not expose to rain or use in damp locations.
	No Hands	Failure to keep your hands away from the wheel will result in serious personal injury.
ϟ	Electrocution	Failure to properly ground can result in electrocution.
V	Volts	Voltage
A	Amperes	Current
Hz	Hertz	Frequency (cycles per second)
min	Minutes	Time
∿	Alternating Current	Type of current
n_o	No Load Speed	Rotational speed, at no load
.../min	Per Minute	Revolutions, strokes, surface speed, orbits etc., per minute

ELECTRICAL

EXTENSION CORDS

Use only 3-wire extension cords that have 3-prong grounding plugs and 3-pole receptacles that accept the tool's plug. When using a power tool at a considerable distance from the power source, use an extension cord heavy enough to carry the current that the tool will draw. An undersized extension cord will cause a drop in line voltage, resulting in a loss of power and causing the motor to overheat. Use the chart provided below to determine the minimum wire size required in an extension cord. Only round jacketed cords listed by Underwriter's Laboratories (UL) should be used.

**Ampere rating (on tool data plate)

	0-2.0	2.1-3.4	3.5-5.0	5.1-7.0	7.1-12.0	12.1-16.0
Cord Length			**Wire Size (A.W.G.)**			
25'	16	16	16	16	14	14
50'	16	16	16	14	14	12
100'	16	16	14	12	10	—

***Used on 12 gauge - 20 amp circuit.*
NOTE: AWG = American Wire Gauge

Always use an extension cord that is designed for outside use. This is indicated by the letters "W-A" or "W" on the cord's jacket.

Before using an extension cord, inspect it for loose or exposed wires and cut or worn insulation.

Use only extension cords that are intended for outdoor use. These extension cords are identified by a marking "Acceptable for use with outdoor appliances; store indoors while not in use". Use only extension cords having an electrical rating not less than the rating of the product. Do not use damaged extension cords. Examine extension cord before using and replace if damaged. Do not abuse extension cords and do not yank on any cord to disconnect. Keep cord away from heat and sharp edges. Always disconnect the extension cord from the receptacle before disconnecting the product from the extension cord.

WARNING:
Keep the extension cord clear of the working area. Position the cord so that it will not get caught on lumber, tools or other obstructions while you are working with a power tool. Failure to do so can result in serious personal injury.

WARNING:
Check extension cords before each use. If damaged replace immediately. Never use tool with a damaged cord since touching the damaged area could cause electrical shock resulting in serious injury.

ELECTRICAL CONNECTION

This tool is powered by a precision built electric motor. It should be connected to a **power supply that is 120 V, AC only (normal household current), 60 Hz.** Do not operate this tool on direct current (DC). A substantial voltage drop will cause a loss of power and the motor will overheat. If the saw does not operate when plugged into an outlet, double check the power supply.

SPEED AND WIRING

The no-load speed of this tool is approximately 4,000 rpm. This speed is not constant and decreases under a load or with lower voltage. For voltage, the wiring in a shop is as important as the motor's horsepower rating. A line intended only for lights cannot properly carry a power tool motor. Wire that is heavy enough for a short distance will be too light for a greater distance. A line that can support one power tool may not be able to support two or three tools.

GROUNDING INSTRUCTIONS

See Figure 1.

This tool must be grounded. In the event of a malfunction or breakdown, grounding provides a path of least resistance for electric current to reduce the risk of electric shock. This tool is equipped with an electric cord having an equipment-grounding conductor and a grounding plug. The plug must be plugged into a matching outlet that is properly installed and grounded in accordance with all local codes and ordinances.

Do not modify the plug provided. If it will not fit the outlet, have the proper outlet installed by a qualified electrician.

WARNING:
Improper installation of the grounding plug can result in a risk of electric shock. When repair or replacement of the cord is required, do not connect the grounding wire to either flat blade terminal. The wire with insulation having an outer surface that is green with or without yellow stripes is the grounding wire.

Check with a qualified electrician or service personnel if the grounding instructions are not completely understood, or if in doubt as to whether the tool is properly grounded.

Repair or replace a damaged or worn cord immediately.

This product is for use on a nominal 120 volt circuit and has a grounding plug similar to the plug illustrated in figure 1. Only connect the product to an outlet having the same configuration as the plug. Do not use an adapter with this product.

ELECTRICAL

Ground Fault Circuit Interrupter (GFCI) protection should be provided on the circuit(s) or outlet(s) to be used for the tile saw. Outlets are available having built-in GFCI protection and may be used for this measure of safety.

If the saw is used with an extension cord, ensure the connection of the tool's power cord and the extension cord are not on the ground.

If a protected outlet is not available, do not use the saw until an outlet can be changed or auxiliary protection can be obtained. These auxiliary protection devices are available at your local retailer.

POSITION OF THE TILE SAW

See Figure 2.

To avoid the possibility of the tool plug or outlet getting wet, position tile saw to one side of a wall-mounted outlet to prevent water from dripping onto the outlet or plug. The operator should arrange a "drip loop" in the cord connecting the saw to the outlet. The "drip loop" is that part of the cord below the level of the outlet, or the connector if an extension cord is used, to prevent water traveling along the cord and coming in contact with the outlet.

If the plug or outlet does get wet, DO NOT unplug the cord. Disconnect the fuse or circuit breaker that supplies power to the tool then unplug and examine for the presence of water in the outlet.

WARNING:
To reduce the risk of electrocution, keep all connections dry and off the ground. Do not touch the plug with wet hands.

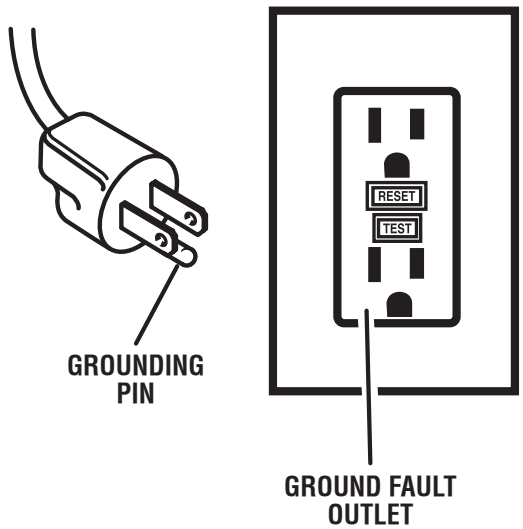

Fig. 1

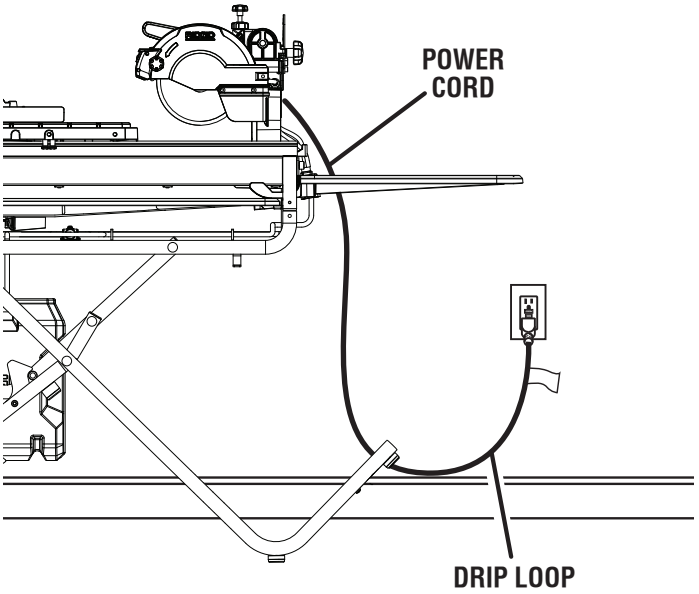

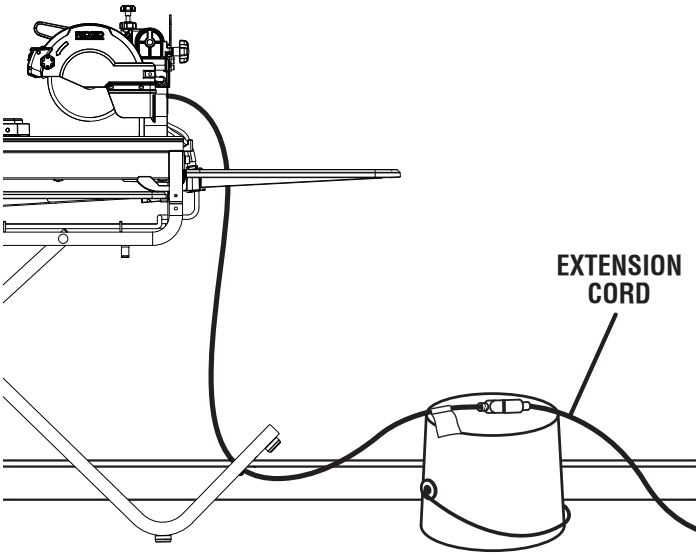

Fig. 2

FEATURES

PRODUCT SPECIFICATIONS

Wheel Diameter	10 in.
Wheel Arbor	5/8 in.
Throat Capacity	13 in.
Rip Capacity (tile size)	24 in.
Diagonal Capacity (tile size)	18 in.
Maximum Depth of Cut	3-3/4 in.
Rating	120 V~, 15 Amps, 60 Hz
No Load Speed	4,000 r/min. (RPM)

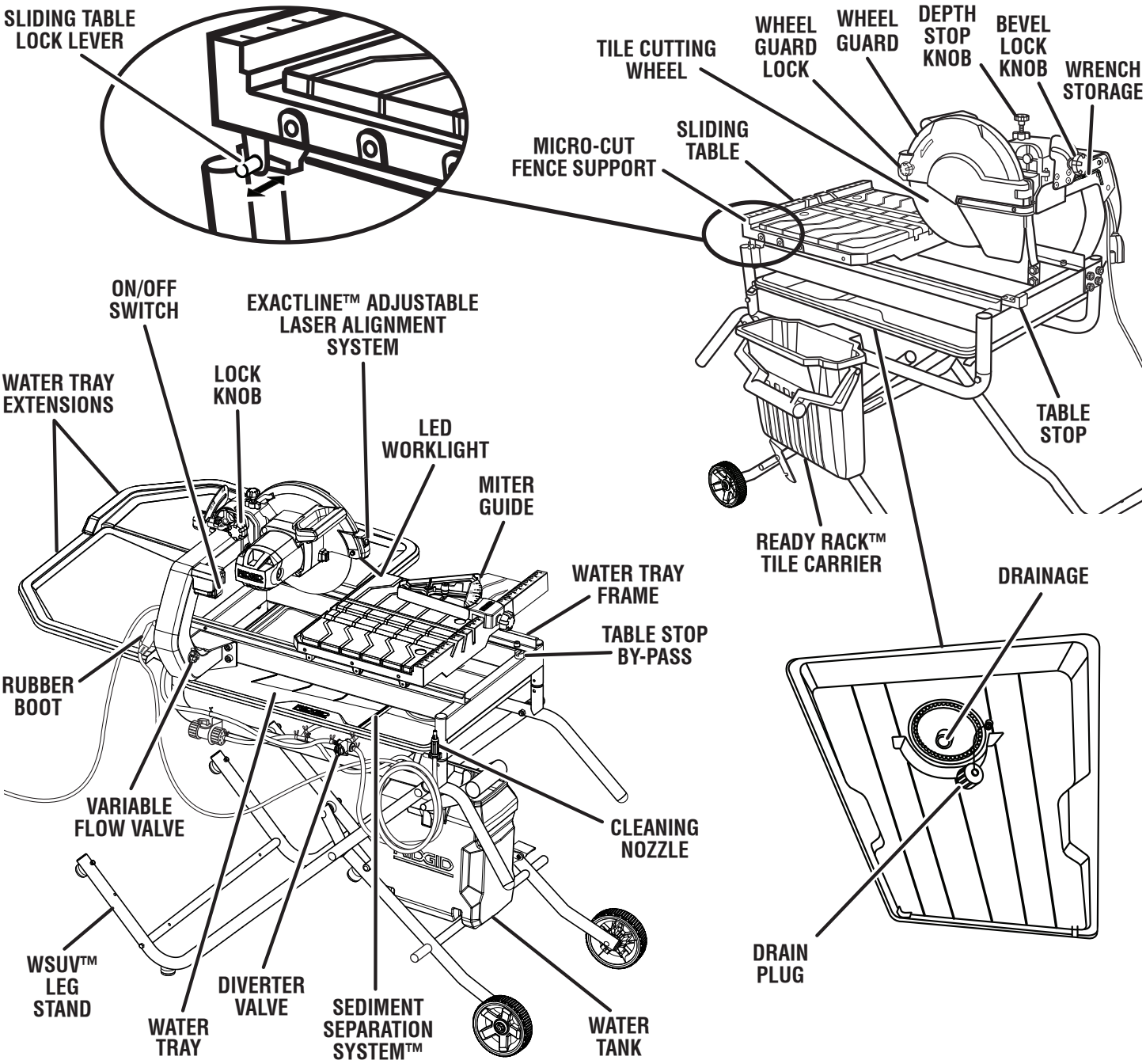

Fig. 3

FEATURES

KNOW YOUR TILE SAW

See Figure 3.

The safe use of this product requires an understanding of the information on the tool and in this operator's manual as well as a knowledge of the project you are attempting. Before use of this product, familiarize yourself with all operating features and safety rules.

10 in. TILE CUTTING WHEEL - A 10 in. tile cutting wheel is included with your saw.

WARNING:
Do not use wheels rated less than the speed of this tool. Failure to heed this warning could result in personal injury.

BEVEL LOCK KNOB - The bevel lock knob securely locks the saw head at 0°, 22.5° or 45° bevel angles.

CLEANING NOZZLE - Rinse away sediment and debris making clean up quick and easy using the cleaning nozzle.

DIVERTER VALVE - With the diverter valve turned to the left, water runs through the clear tube and onto the cutting wheel. Turn the diverter valve to the right and use the cleaning nozzle to wash debris from the saw.

ELECTRIC BRAKE - An electric brake has been provided to quickly stop wheel rotation after the switch is released.

EXACTLINE™ ADJUSTABLE LASER ALIGNMENT SYSTEM - For more accurate cuts, a laser guide is included with the tile saw. When used properly, the laser guide makes accurate, precision cutting simple and easy. Simply push the button to turn the laser on or off.

LED WORKLIGHT - Your saw comes equipped with an LED worklight that lights the work area for more accurate cuts. The worklight turns on when the saw is plugged in.

MICRO-CUT FENCE SUPPORT - This fence support helps prevent tile from cracking.

MITER GUIDE - The easy-to-read indicator on the miter guide shows the exact angle for a miter cut with detents at 0°, 22.5°, and 45°.

ON/OFF SWITCH - This saw has an easy access power switch located on the saw arm. To lock the switch, install a padlock (not included) through the hole in the switch trigger. When the lock is installed and locked, the switch is inoperable. Store the padlock key in another location.

READY RACK™ TILE CARRIER - Provides a convenient carrier to stack and dry tiles.

SEDIMENT SEPARATION SYSTEM™ - This system separates sediment and debris filtering the water before it is recycled into the water tank.

SLIDING TABLE - The sliding table allows the user to slide the workpiece into the cutting wheel for accurate cuts.

SUBMERSIBLE PUMP - The submersible pump (not shown) provide water to the cutting wheel or cleaning nozzle.

VARIABLE FLOW VALVE - Adjusts the flow of water to the cutting wheel.

WATER TANK - Using the universal pump and water tank together keeps water circulating to the tool eliminating the need for frequent water changes.

WATER TRAY EXTENSIONS - When cutting larger tile, the extensions keeps work area cleaner and drier.

WRENCH STORAGE - The tile saw has a convenient storage area specifically designed for wrenches.

WSUV™ WET SAW UTILITY VEHICLE - Attached to the saw base, the leg stand opens and closes with ease making transportation simple.

TOOLS NEEDED

The following tools (not included or drawn to scale) are needed for assembly and alignment:

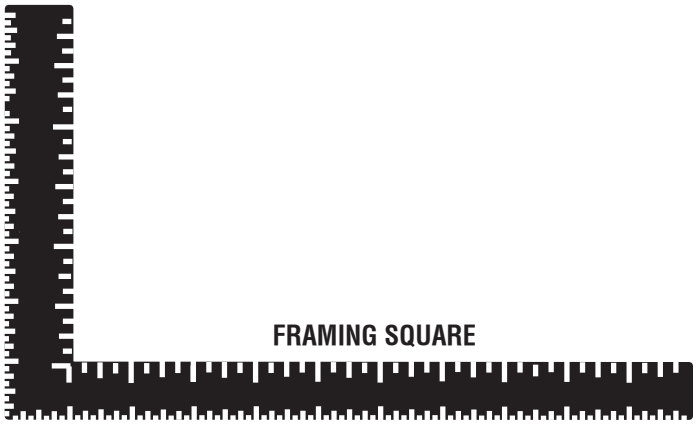

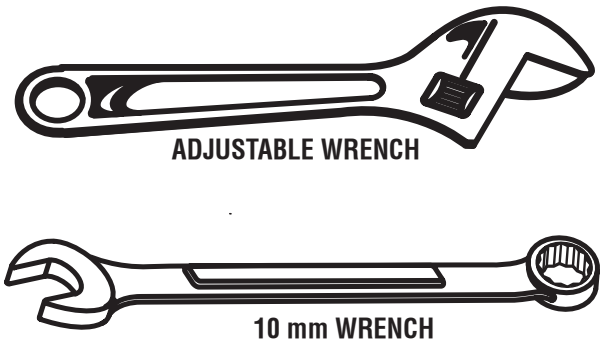

Fig. 4

LOOSE PARTS

The following items are included with your tile saw:

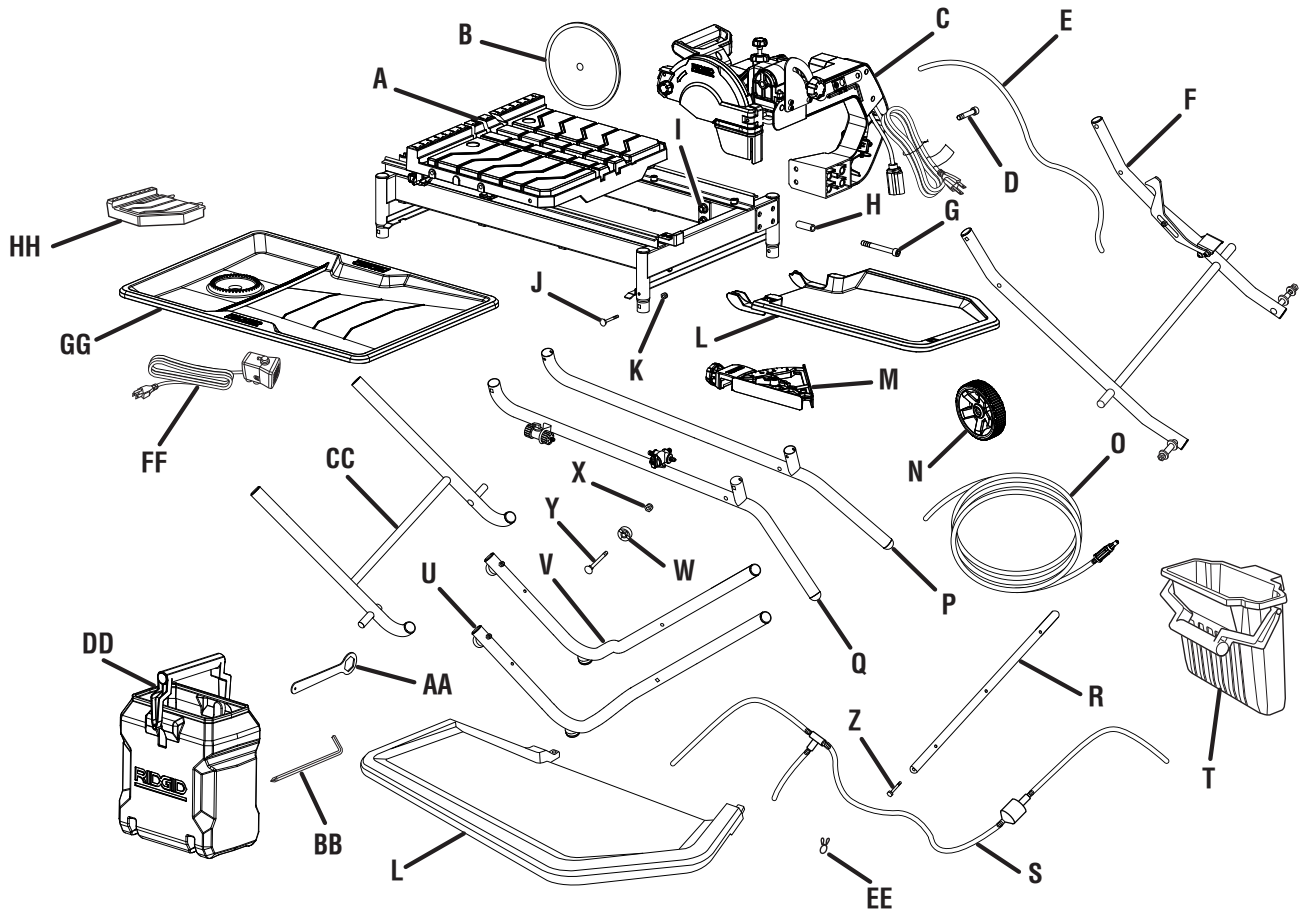

Fig. 5

A - Water tray frame assembly 1
B - Tile cutting wheel 1
C - Motor head assembly 1
D - Cap bolt (short) 2
E - Long clear tube 1
F - Inner leg assembly 1
G - Cap bolt (long) 4
H - Sleeve 4
I - Hex nut 2
J - Short cap screw 4
K - Lock nut 4
L - Water tray extensions 2
M - Miter guide 1
N - Wheel 2
O - Long clear tube with cleaning nozzle 1
P - Right upper tube 1
Q - Left upper tube 1
R - Lower brace 1
S - Long tube assembly 1
T - Ready Rack™ Tile Carrier 1
U - Left outer tube 1
V - Right outer tube 1
W - Spacer 8
X - Lock nut 8
Y - Carrage bolt 8
Z - Hex head bolt 2
AA - Wheel wrench 1
BB - Hex key, 4 mm, 6 mm, 8 mm 3
CC - Center brace 1
DD - Water tank 1
EE - Hose clamps 8
FF - Water pump 1
GG - Water tray 1
HH - Sliding table extension 1

ASSEMBLY

UNPACKING

See Figure 5.

This product requires assembly.

- Carefully lift the saw from the carton and place on a level work surface.

WARNING:
Do not use this product if any parts on the Loose Parts List are already assembled to your product when you unpack it. Parts on this list are not assembled to the product by the manufacturer and require customer installation. Use of a product that may have been improperly assembled could result in serious personal injury.

- Inspect the tool carefully to make sure no breakage or damage occurred during shipping.
- Do not discard the packing material until you have carefully inspected and satisfactorily operated the tool.
- The saw is factory set for accurate cutting. After assembling it, check for accuracy. If shipping has influenced the settings, refer to specific procedures explained in this manual.
- If any parts are damaged or missing, please call 1-866-539-1710 for assistance.

WARNING:
If any parts are damaged or missing do not operate this tool until the parts are replaced. Use of this product with damaged or missing parts could result in serious personal injury.

WARNING:
Do not attempt to modify this tool or create accessories not recommended for use with this tool. Any such alteration or modification is misuse and could result in a hazardous condition leading to possible serious personal injury.

WARNING:
Do not connect to power supply until assembly is complete. Failure to comply could result in accidental starting and possible serious personal injury.

ASSEMBLING THE WSUV™ WET SAW UTILITY VEHICLE / LEG STAND

See Figure 6.

Many of the WSUV™ / leg stand parts are movable. All hardware must be tightened securely but not so tight that the utility vehicle / leg stand won't open and close. For easier assembly, match letter to letter.

- Insert a hex head bolt through the hole at the bend on the right outer tube (G) and into the lower brace (F). Tighten securely. Repeat for the other side.
- Place a carriage bolt through the center hole in the outer tubes (G) then place a spacer on the bolt.
- Slide the bolt/spacer into the inner leg assembly (G) and secure in place using a lock nut. Do not overtighten. Repeat for the other side.
- Place the center brace on top of the inner leg assembly (curve side up) with the stop pin under the pedal assembly latch.

  NOTE: The stop pins rest on top of inner leg assembly.
- Insert a carriage bolt through the top hole of the inner leg assembly then slide a spacer on the bolt. Repeat for the other side.
- Slide the center brace onto the bolt (F) and secure in place using a lock nut. Repeat for the other side.
- With the curve handle turned downward, secure the upper tubes (E and H on the right side, and A and D on the left side) to the leg stand using carriage bolts, spacers, and lock nuts. The tube with the diverter valve attached should be placed on the left side of the leg stand.
- Remove the lock nut and two flat washers from the axles on each side of the leg stand.
- Slide the flat washer, wheel, and flat washer onto the axle through the hole in the center of the wheel. Secure in place using lock nut.
- Repeat with the second wheel.

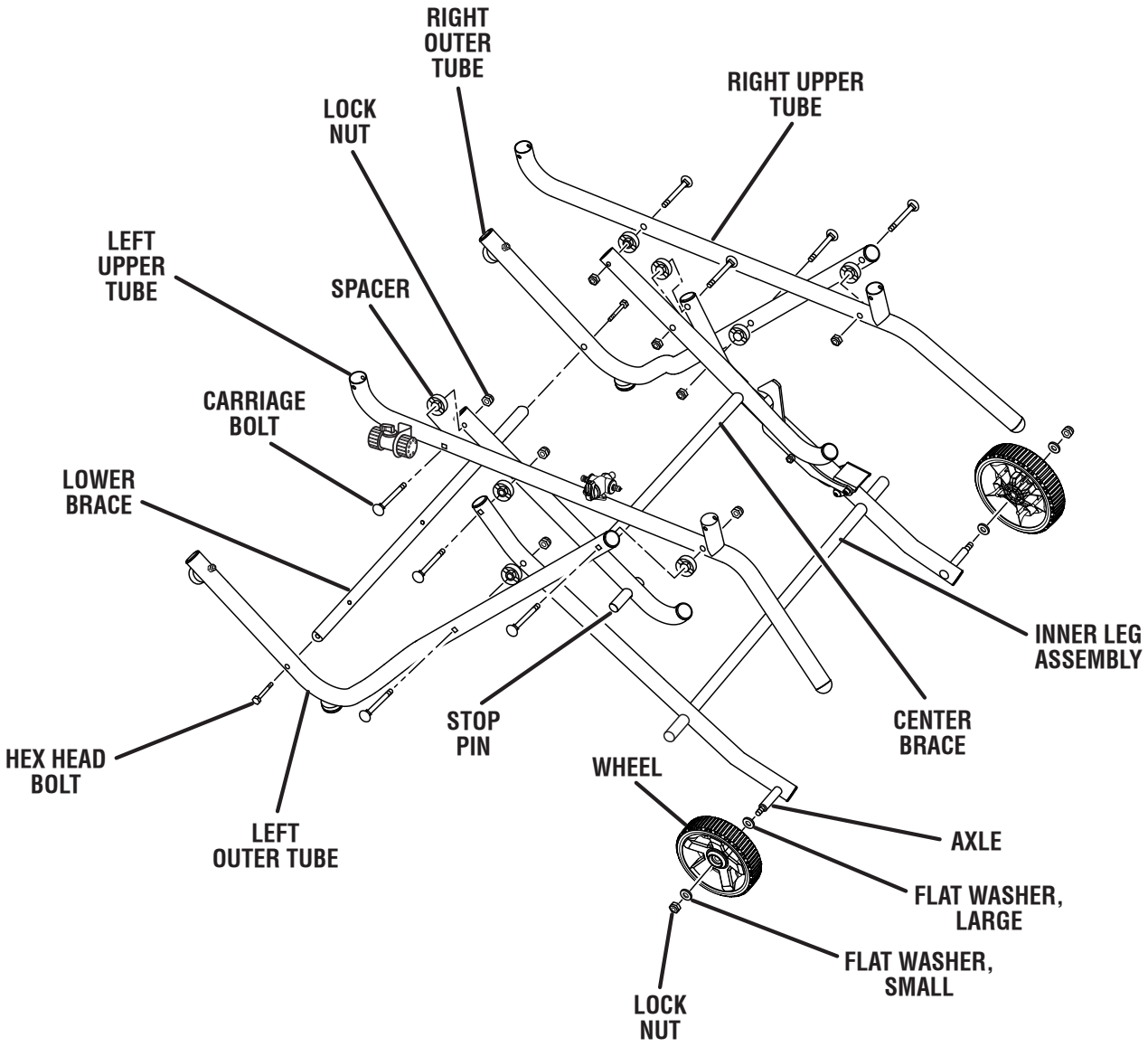
RIGHT OUTER TUBE
RIGHT UPPER TUBE
LOCK NUT
LEFT UPPER TUBE
SPACER
CARRIAGE BOLT
LOWER BRACE
INNER LEG ASSEMBLY
STOP PIN
CENTER BRACE
HEX HEAD BOLT
WHEEL
LEFT OUTER TUBE
AXLE
FLAT WASHER, LARGE
FLAT WASHER, SMALL
LOCK NUT

Fig. 6

INSTALLING THE WATER TRAY FRAME ASSEMBLY TO THE LEG STAND

See Figure 7.

- Lock the table stop by-pass by pulling up on the stop and turning it until the slot in the center of the lock is horizontal (left to right).
- **To lock sliding table:** Pull the sliding table to the front of the frame. From under the right side of the table, align the hole in the rail with the pin in the sliding table lock lever. Push the pin into the rail locking the table.
- Slide the tubes on the water tray frame assembly into the tubes on the leg stand.
- Insert short carriage bolts into holes and tighten securely using lock nuts.

INSTALLING MOTOR HEAD ASSEMBLY TO WATER TRAY FRAME

See Figure 8.

- Align the holes in the motor head assembly with the holes on the side of the water tray frame.
- Insert short cap bolts. Finger tighten using nuts.
- Slide long cap bolts into sleeve. Insert into holes. Finger tighten.
- Tighten all cap bolts using an 8 mm hex key.

INSTALLING CLEAR TUBES, CLEANING NOZZLE, AND WATER PUMP TO THE SAW

See Figure 9.

NOTE: Hose clamps secure clear tubes to valves, connectors, etc. To attach a hose clamp, squeeze the ends of the clamp together then slide the clamp over one end of a short clear tube. Once the tube has been attached to a valve, connector, etc., squeeze the clamps ends together and slide the clamp over the tube covering the connector.

- Grasp the diverter valve firmly then push the end of the short clear tube over the left connector. Secure with a hose clamp.
- Slip the tube onto the valve assembly in the saw arm by pushing the tube over the connector. Secure with a hose clamp. Attach the clear tube to leg stand using the tube clips on top of the leg stand.
- Holding the diverter valve, connect the long clear tube (with the cleaning nozzle) to the right side of the diverter valve by pushing the tube over the connector. Secure with a hose clamp. Store the nozzle in the cleaning nozzle storage.
- Fill the water tank two-thirds full.
- Center the water tank on the lower brace of the leg stand and push the tank firmly against the center brace until it locks into place.
- Push clear tube of the T-connector assembly over the garden hose attachment on the leg stand. Secure with a hose clamp.

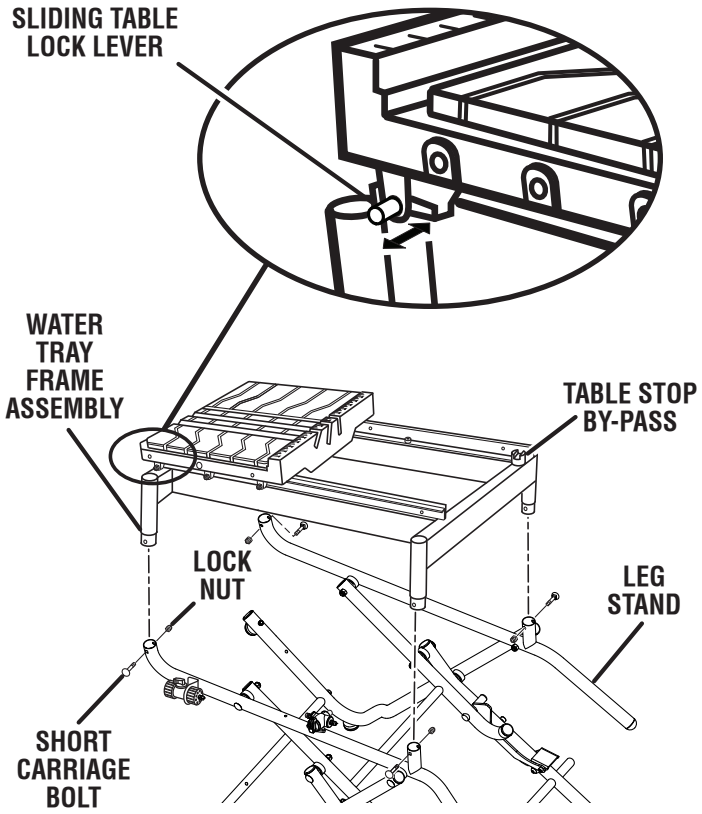

Fig. 7

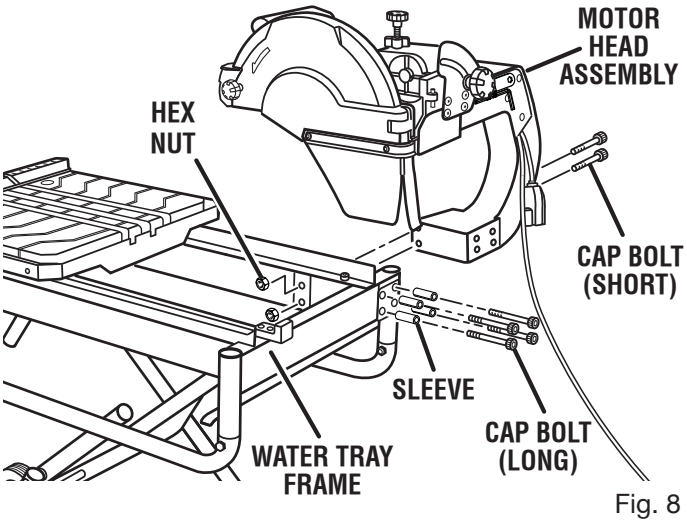

Fig. 8

- Push the short clear tube of the T-connector assembly over the connector on the back of the diverter valve (as shown in figure 9). Attach the long clear tube (with the check valve) to the submersible water pump and set the pump in the bottom of the water tank. Secure tube with hose clamps.
- Push back rubber boot on electrical cord and plug pump into an outlet or extension cord. Pull boot over cord connections to help keep water off the plug.

INSTALLING THE WATER TRAY AND TRAY EXTENSIONS

See Figures 10 - 12.

- From the right side of the saw, place the water tray (drain plug end to the left) on the lip at the bottom of the water tray frame. Slide the water tray in under the sliding table.
- Standing at the back of the saw, hold the water tray extension at an angle. Tilt the tray and slip the guide between the frame top and frame bottom.
- Once the extension slides into place, lower the water tray extension until the tray tabs fit into the holes under water tray frame.
- From the left side of the saw, slide the second (or side) water tray extension into the slots on the back water tray extension.

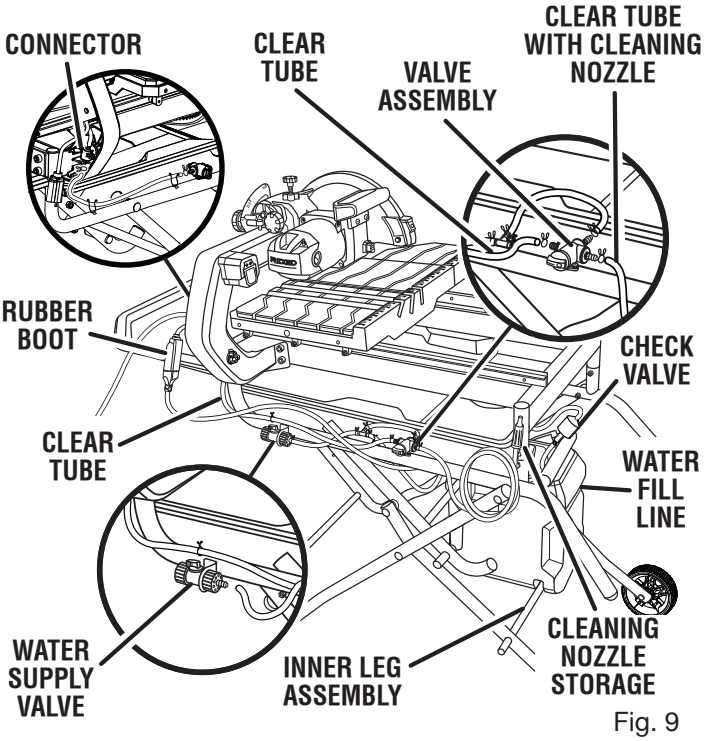

Fig. 9

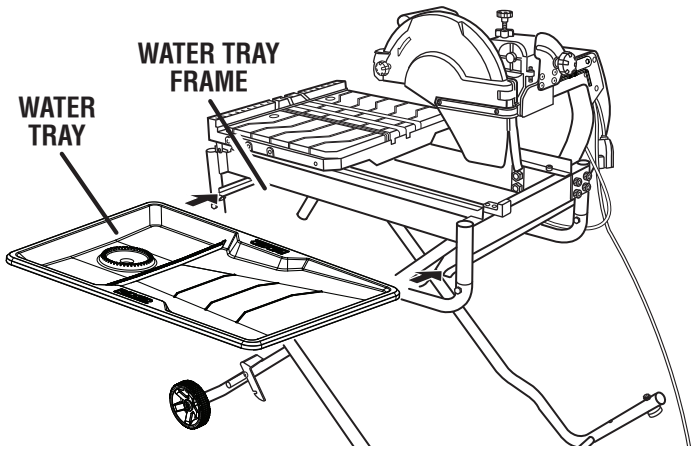

Fig. 10

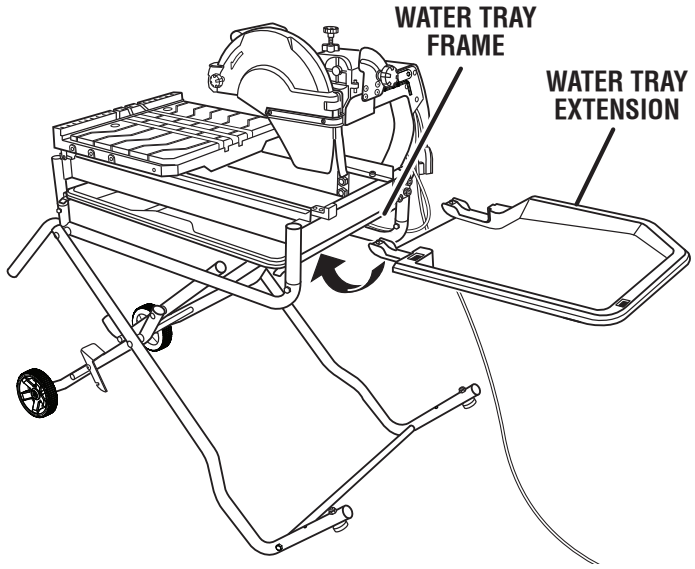

Fig. 11

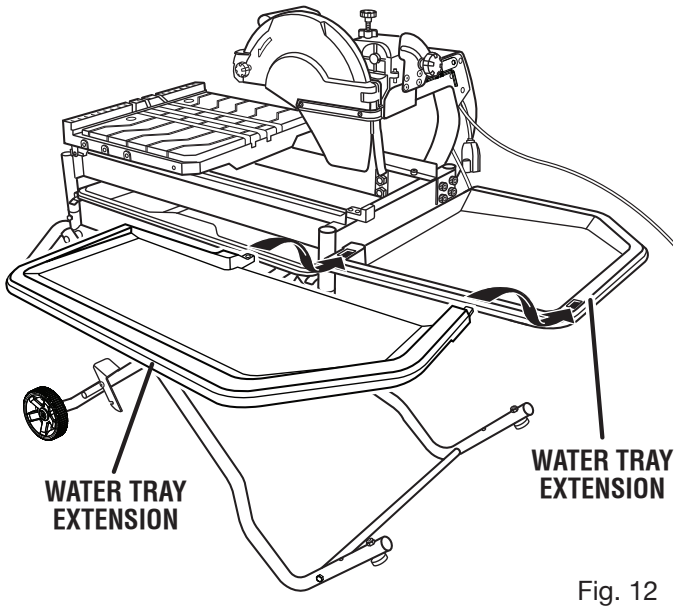

Fig. 12

INSTALLING THE MITER GUIDE

See Figure 13.

The miter guide can be used from both the left and right side of the cutting wheel.

- Place the slot on the underside of the miter guide on the sliding table fence.
- Lock the miter guide securely to the table by turning the miter guide knob clockwise.

To adjust angles:

- Loosen the lock knob.
- Set to the desired angle by moving the guide left or right.
- Tighten the knob securely before turning on the saw.

INSTALLING SLIDING TABLE EXTENSION

See Figure 14.

- From the side of the saw, align the pins on the sliding table extension with the holes in the sliding table frame.
- Secure in place by turning the table extension lock knob underneath the extension clockwise.

INSTALLING THE READY RACK™ TILE CARRIER

See Figure 15.

Snap the carrier over the upper tube on the leg stand. The carrier provides a storage area for cut tiles while the holes in the bottom allow water to drain away from the tiles.

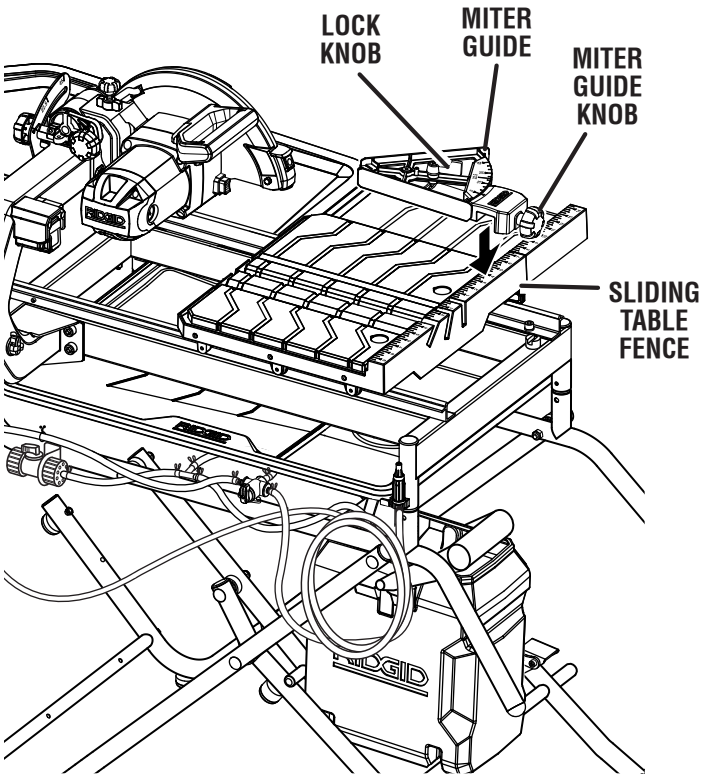

Fig. 13

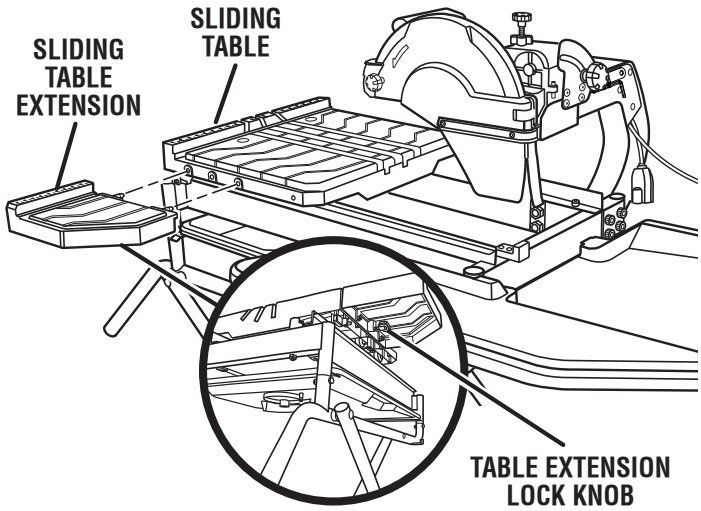

Fig. 14

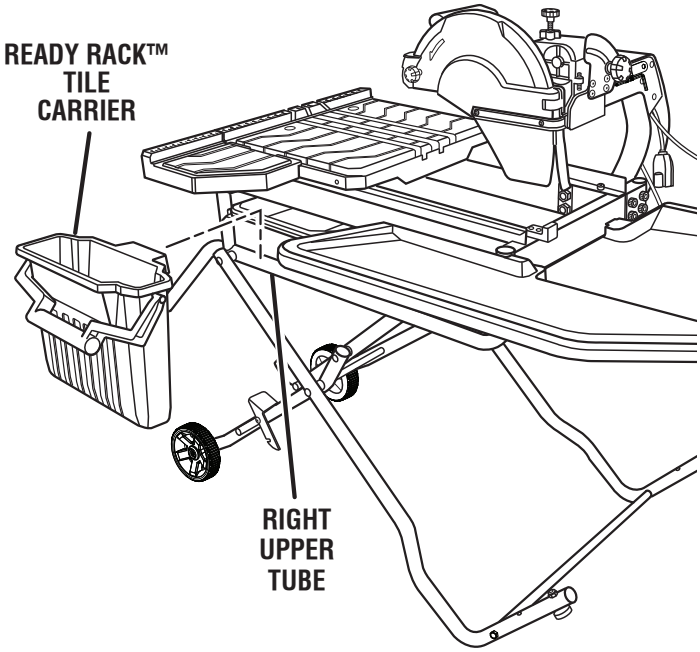

Fig. 15

CONNECTING THE GARDEN HOSE

See Figure 16

The water supply must come from a fresh water main. NEVER turn the water supply on high (fully opened).

The water supply valve provides a convenient on/off for adjusting the water flow onto the cutting wheel. When used properly, the water supply valve adjusts the water flow to the perfect, optimal rate.

- Uncoil the garden hose.
- With the water main faucet turned completely off, attach the end of the garden hose to the water supply valve. Tighten by hand.

TO CLOSE / OPEN THE WSUV™ WET SAW UTILITY VEHICLE / LEG STAND

See Figures 17 - 19.

- Remove water tray, water tray extensions and the water tank, and any workpieces from the tool. Store.
- Place the sliding table in the center of the frame and lock the table in place.
- Lower the wheel and secure by locking the saw head in place using the lock knob.

To close the leg stand:

- At the same time, step on the release lever, grasp the grips, and lift the handles up and away from the body.
- Push the saw until the release lever clicks and locks into place.

To move the leg stand:

- Holding the grips firmly, pull the handles toward you until the leg stand and saw are balanced on the wheels.
- Push the saw to the desired location then either open the leg stand for saw operation or store the saw in a dry environment.

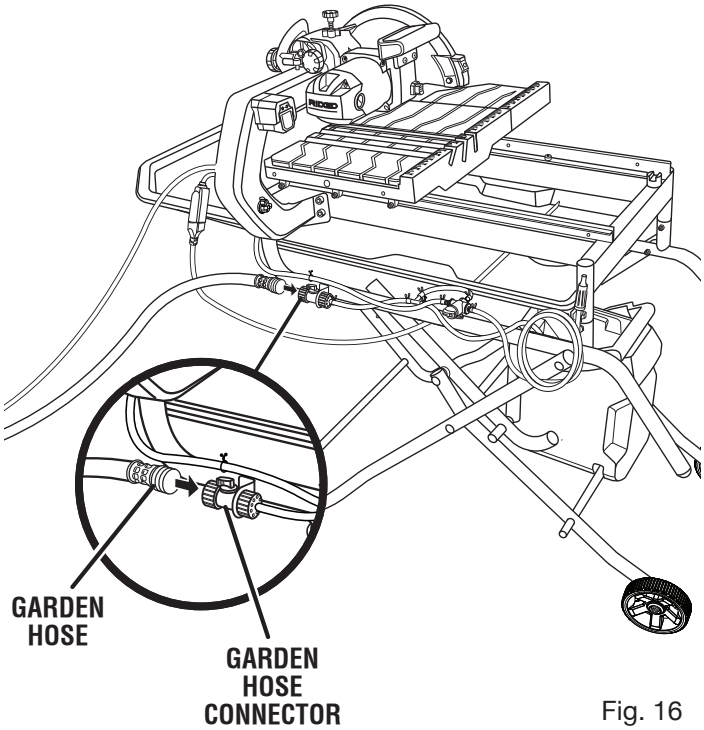

Fig. 16

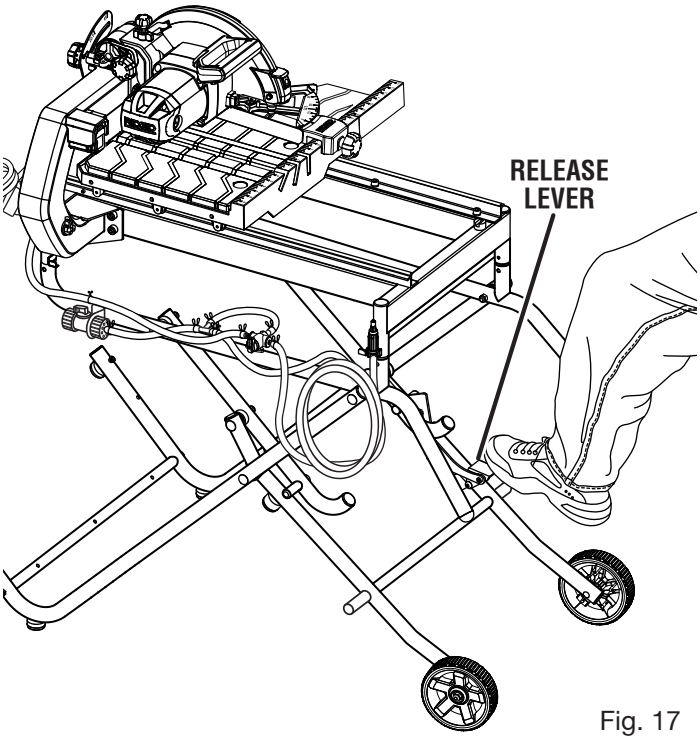

Fig. 17

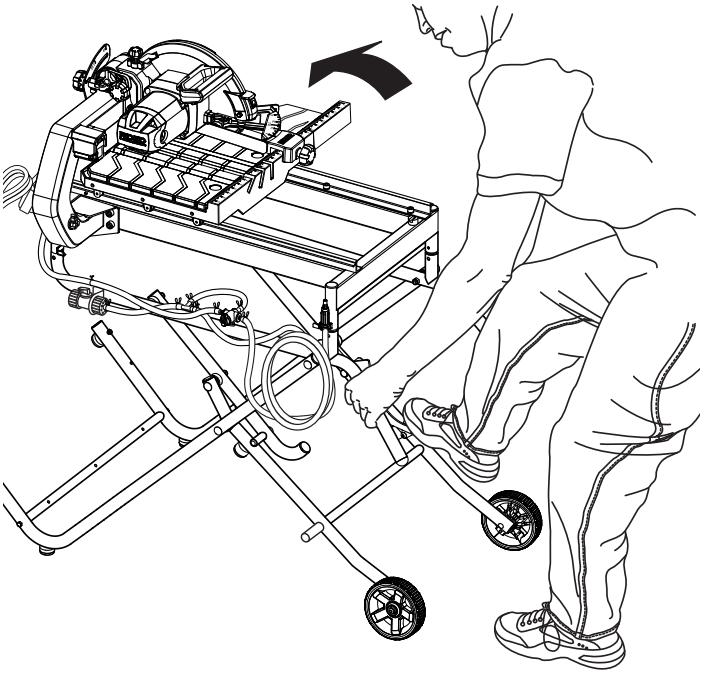

Fig. 18

To open the leg stand:

- Step on the release lever and pull the grips toward you at the same time.
- Once the leg stand is released from the release lever, ease the leg stand toward the floor by pushing the grips toward the floor.
- With your hands on the grips, push the leg stand towards the ground until the saw is in an open position.

  NOTE: The release lever will close over the center brace locking the leg stand in an open position.

TILE CUTTING WHEEL

For maximum performance and safety, it is recommended that you use the 10 in. cutting wheel provided with your saw. Additional cutting wheels of the same high quality are available at your local dealer.

WARNING:
Do not use cutting wheels rated less than the no load speed of this tool. Failure to heed this warning could result in personal injury. Do not use wheel with cracks, gaps, or teeth.

WARNING:
To prevent possible electrical hazards, have a qualified electrician check the line if you are not certain that it is properly wired.

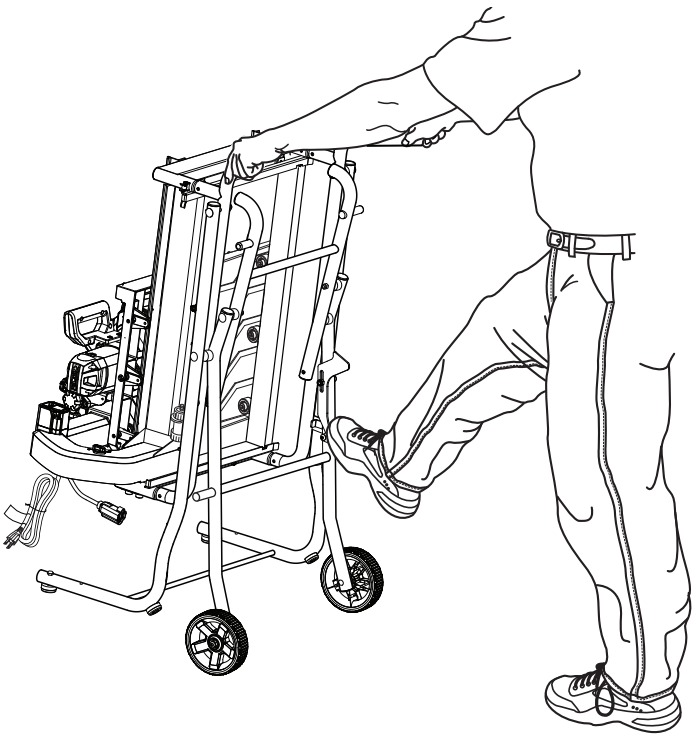

Fig. 19

INSTALLING TILE CUTTING WHEEL

See Figures 20 - 21.

WARNING:

A 10 in. tile cutting wheel is the maximum wheel capacity of the saw. Never use a wheel that is too thick to allow wheel washer to engage with the flats on the spindle. Larger wheels will come in contact with the wheel guard, while thicker wheels will prevent the wheel nut from securing the wheel on the spindle. Either of these situations could result in a serious accident and can cause serious personal injury.

- Unplug the saw.
- Turn the wheel guard lock counterclockwise to unlock.
- Pull the wheel guard open to expose the spindle.
- Using the wheel wrench provided, remove the wheel nut. Release the spindle lock button.
- Remove the outer washer.
- Slide the cutting wheel onto spindle.

WARNING:

If the washer has been removed, replace it before placing wheel on spindle. Failure to do so could cause an accident since the wheel will not tighten properly. Never use wheels that have openings, grooves, or teeth on this tool.

- Wipe a drop of oil onto the washer where it contacts the cutting wheel.
- Place an outer washer onto the spindle. The double “D” flats on the washer align with the flats on the spindle. Be sure the hollow side of the washer is against the cutting wheel.
- Place wheel nut on spindle.
- Depress the spindle lock button and rotate the cutting wheel until the spindle locks.
- Using the wheel wrench provided, tighten nut securely. Release the spindle lock button.
- Close and lock the wheel guard.

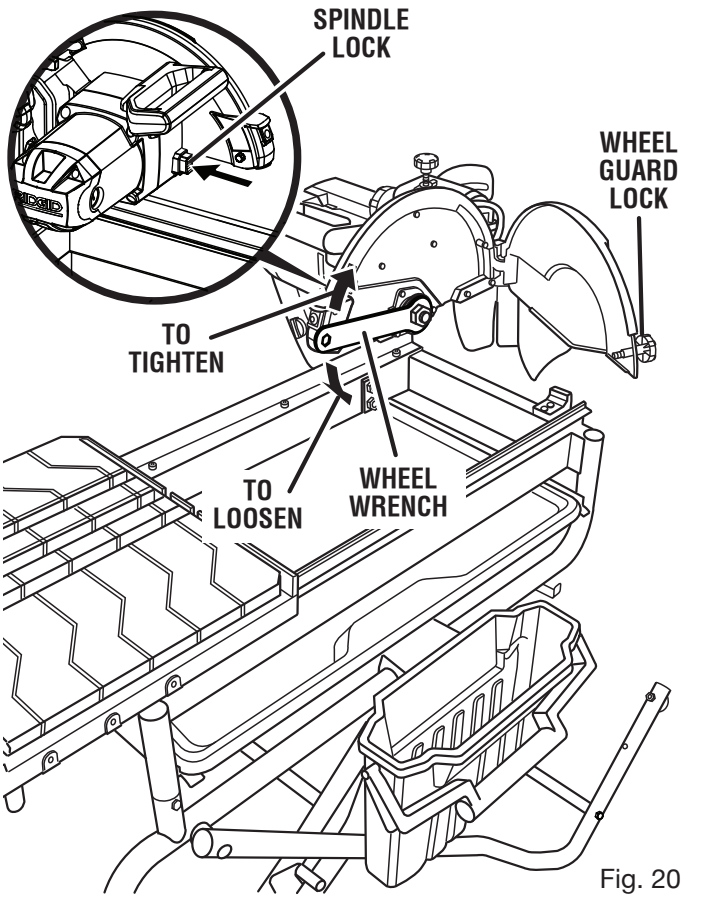

Fig. 20

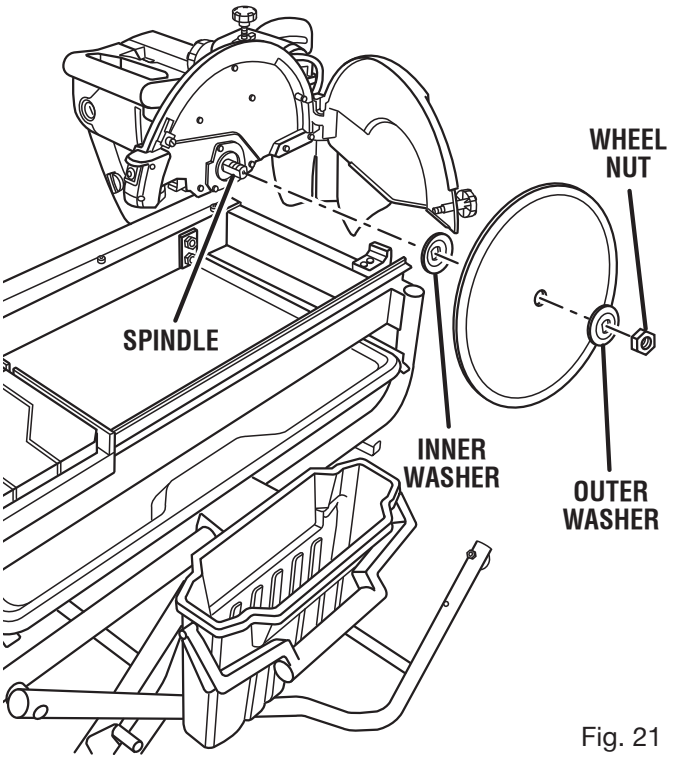

Fig. 21

ALIGNING THE LASER GUIDE LINE

See Figure 22.

DANGER:

Laser radiation. Avoid direct eye contact with light source.

WARNING:

Use of controls or adjustments or performance of procedures other than those specified herein may result in hazardous radiation exposure.

Draw a line on the tile. When the laser guide switch is turned on it will generate a red line on the work surface. This line will let you see your mark and the laser guide line at the same time, and will assist you in lining up the mark for more accurate cutting of the tile.

Align the laser line and the mark with the wheel in the cutting position using the laser adjustment dial. Once both lines are in alignment, do not move the tile.

Make several practice cuts on different styles and thickness of material. Repeat the steps above as necessary.

Follow the directions below for using the laser guide:

Removing Your Mark:
Position the laser line near the left edge of your mark on the work surface in order to remove the mark.

To Cut Your Mark:
Position the laser line near or over your mark on the work surface in order to cut the mark.

To Leave Your Mark:
Position the laser line near the right edge of your mark on the work surface in order to leave the mark.

After you have become familiar with using the laser guide, you will be able to remove, cut, or leave your mark on the work surface. Practice will teach you the correct position for aligning the laser line with your mark.

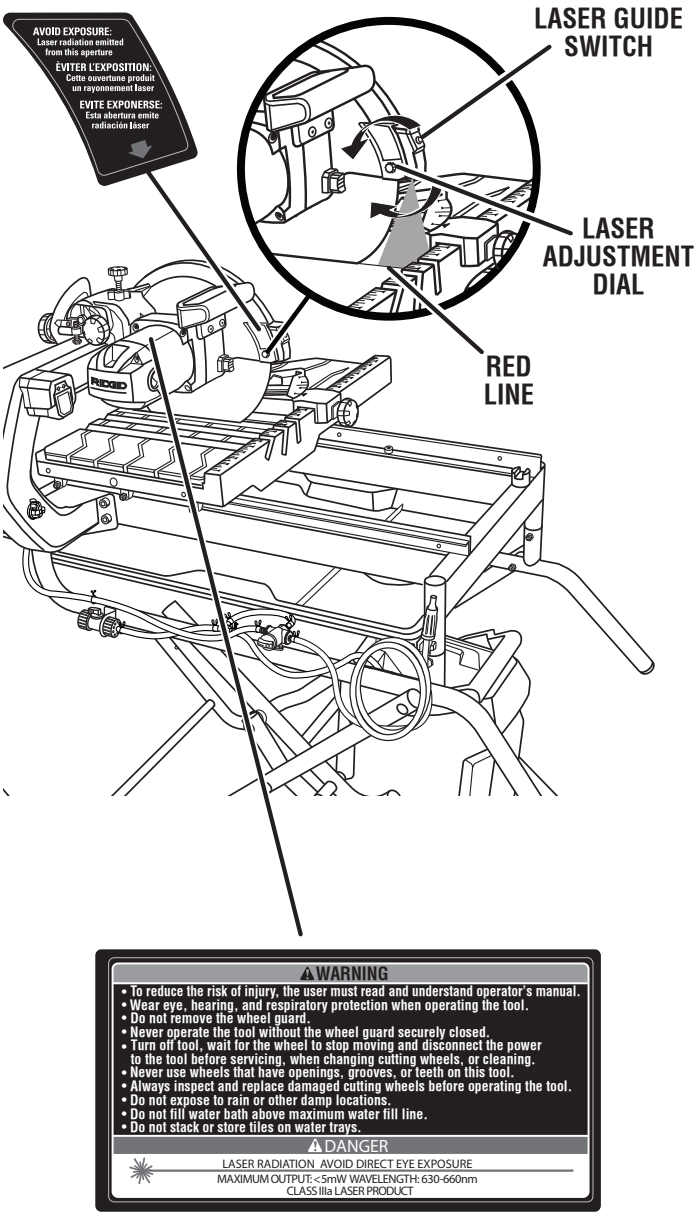

WARNING

- To reduce the risk of injury, the user must read and understand operator's manual.
- Wear eye, hearing, and respiratory protection when operating the tool.
- Do not remove the wheel guard.
- Never operate the tool without the wheel guard securely closed.
- Turn off tool, wait for the wheel to stop moving and disconnect the power to the tool before servicing, when changing cutting wheels, or cleaning.
- Never use wheels that have openings, grooves, or teeth on this tool.
- Always inspect and replace damaged cutting wheels before operating the tool.
- Do not expose to rain or other damp locations.
- Do not fill water bath above maximum water fill line.
- Do not stack or store tiles on water trays.

DANGER

LASER RADIATION AVOID DIRECT EYE EXPOSURE
MAXIMUM OUTPUT: <5mW WAVELENGTH: 630-660nm
CLASS IIIa LASER PRODUCT

Fig. 22

WARNING:
Do not allow familiarity with tools to make you careless. Remember that a careless fraction of a second is sufficient to inflict serious injury.

WARNING:
Always wear eye protection with side shields marked to comply with ANSI Z87.1. Failure to do so could result in objects being thrown into your eyes, resulting in possible serious injury.

WARNING:
Do not use any attachments or accessories not recommended by the manufacturer of this tool. The use of attachments or accessories not recommended can result in serious personal injury.

APPLICATIONS

You may use this tool for the purposes listed below:

- Straight line cutting operations such as cross cutting, mitering, ripping, and beveling

NOTE: This saw is designed to cut man-made tile, pavers, and stone tile products only.

USING THE PUMP SWITCH

See Figure 23.

The pump switch on the saw arm, has three positions:

A) With the pump switch in position A (button up), the pump will start when the on/off switch is turned on.

B) With the pump switch in position B (button down), the pump switch is always on and the pump is always running.

C) With the pump switch in position C (button in the middle), the pump is always off.

USING THE PUMP AND CLEANING NOZZLE

See Figure 24.

To use the submersible pump:

- Unscrew the drain plug located under the water tray.
- Fill the water tank two-thirds full.
- Center the water tank on the lower brace of the leg stand and push the tank firmly against the center brace until it locks into place.
- Turn the diverter valve to the left to run water through the saw arm and over the cutting wheel.

To use the cleaning nozzle:

- Remove the cleaning nozzle from the storage holder, and use the nozzle to clean the wheel, water tray, etc.
- Turn the diverter valve to the right.

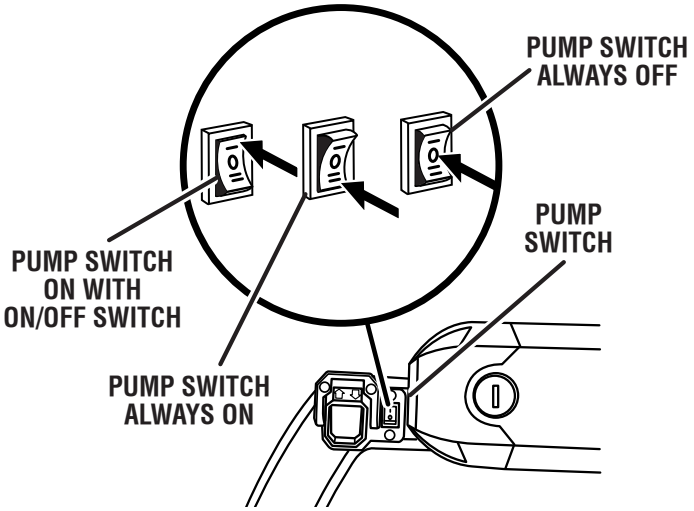

Fig. 23

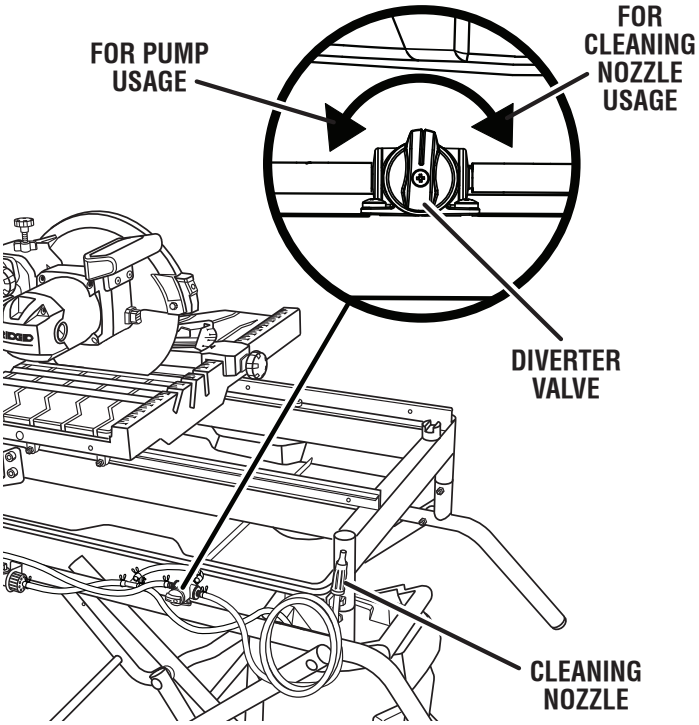

Fig. 24

ON/OFF SWITCH

See Figure 25.

This saw is equipped with an on/off switch that has a built-in locking feature. This feature is intended to prevent unauthorized and possible hazardous use by children and others.

TO TURN THE SAW ON:

- Lift the switch to turn **ON**.

TO TURN THE SAW OFF:

- Press the switch down to turn **OFF**.

TO LOCK THE SAW:

- With the saw turned **OFF**, install a padlock (not included) through the hole in the switch.

WARNING:
In the event of a power failure or when the tool is not in use, turn the switch **OFF**. This action will prevent the tool from accidentally starting when power returns.

WARNING:
ALWAYS make sure the workpiece is not in contact with the cutting wheel before operating the switch to start the tool. Failure to heed this warning may cause the workpiece to be kicked back toward the operator and result in serious personal injury.

WARNING:
To reduce the risk of accidental starting, ALWAYS make sure the switch is in the **OFF** position before plugging tool into the power source.

USING THE VARIABLE FLOW VALVE

See Figure 26.

- First turn on the variable flow valve and then the water supply valve.
- Slowly turn on the spigot from a fresh water main. Watch water flow over the cutting wheel and adjust to desired rate.

LOCKING / UNLOCKING THE SAW ARM

See Figure 27.

To unlock and raise the saw arm:

- Firmly grasp the “D” handle and apply downward pressure while at the same time turning the lock knob counterclockwise.
- Slowly raise the saw arm.

To lock the saw arm:

- Firmly grasp the “D” handle and apply downward pressure while at the same time turning the lock knob clockwise to lock.

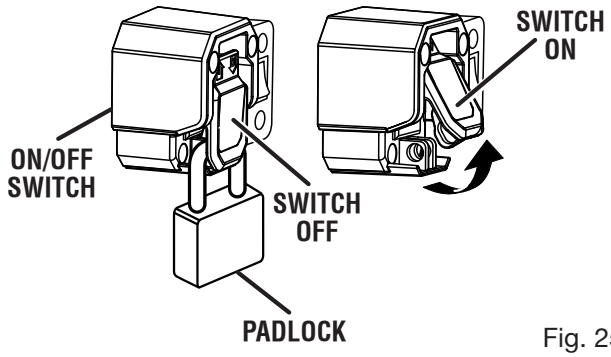

Fig. 25

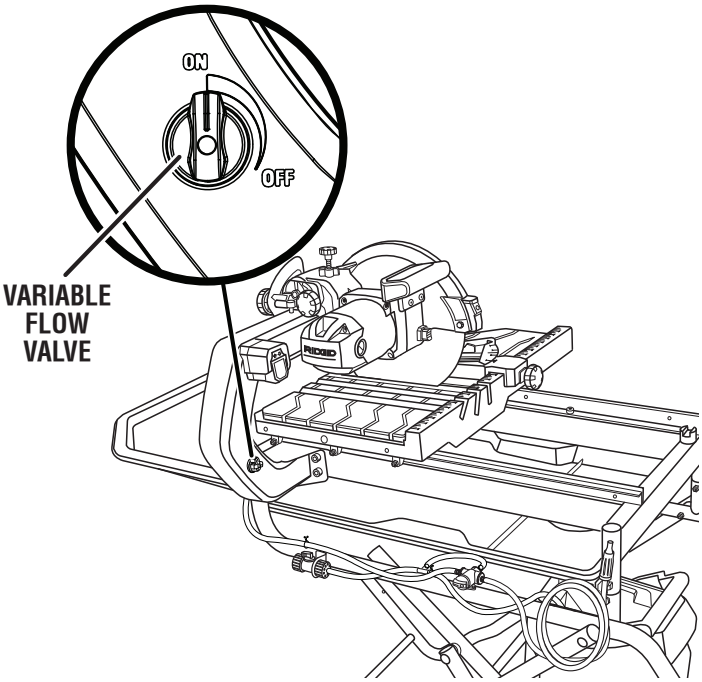

Fig. 26

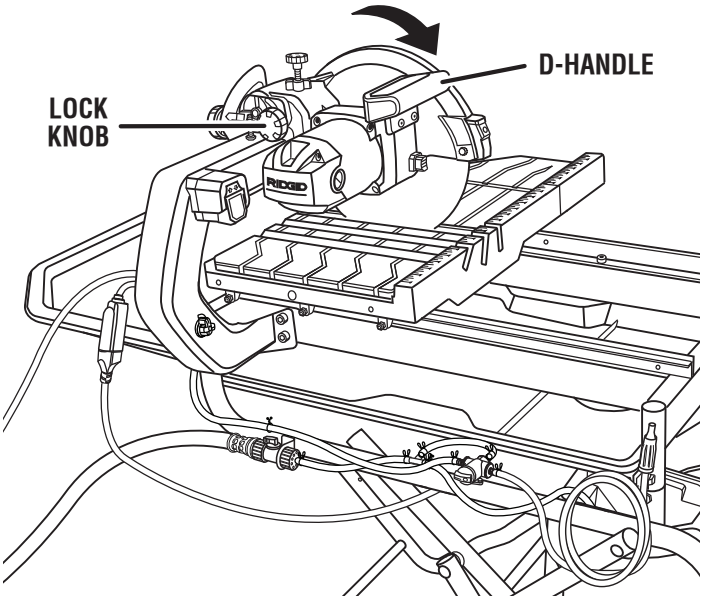

Fig. 27

MAKING CUTS

Always draw the line to be cut on the tile using a marker or grease pencil. If the tile is shiny and hard-to-mark, place masking tape on the tile and mark the tape.

A common problem when cutting tile is straying from the marked line. Once you've strayed from the mark, you can not force the wheel back to the line by twisting the tile. Instead, back up and recut the tile slicing off a small amount of tile until the wheel is back on track.

TO MAKE A CROSS CUT / RIP CUT

See Figure 28.

Cross / rip cuts are straight 90° cuts. The material is fed into the cut at a 90° angle to the wheel, and the wheel is vertical.

- Using a marker or grease pencil, mark the area to be cut on material.
- Set the miter guide to 0°, tighten the lock knob, and lock in place.
- Place the material on the table and firmly against the miter guide and fence.
- Make sure the material is clear of the cutting wheel before turning on the saw.
- Turn the on/off switch to the **ON** position.
- Turn the flow adjustment valve to the **ON** position.
- Let the cutting wheel build up to full speed and wait for the wheel to get wet before moving the material into the wheel.
- Hold the material firmly against the miter guide and feed the material into the cutting wheel.
- When the cut is made, turn the saw **OFF**. Wait for the cutting wheel to come to a complete stop before removing any part of the material.

TO MAKE A DIAGONAL CUT

See Figure 29.

Diagonal cuts are also referred to as "long point-to-long point cuts".

- Adjust miter guide to 45° using angle scale and tighten securely with knob.
- Place the material on the table and firmly against the miter guide and fence.
- Make sure the material is clear of the cutting wheel before turning on the saw.
- Turn the on/off switch to the **ON** position.
- Turn the flow adjustment valve to the **ON** position.
- Let the cutting wheel build up to full speed and wait for the wheel to get wet before moving the material into the wheel.
- Hold the material firmly against the miter guide and feed the material into the cutting wheel.
- When the cut is made, turn the saw **OFF**. Wait for the cutting wheel to come to a complete stop before removing any part of the material.

CROSS CUT / RIP CUT

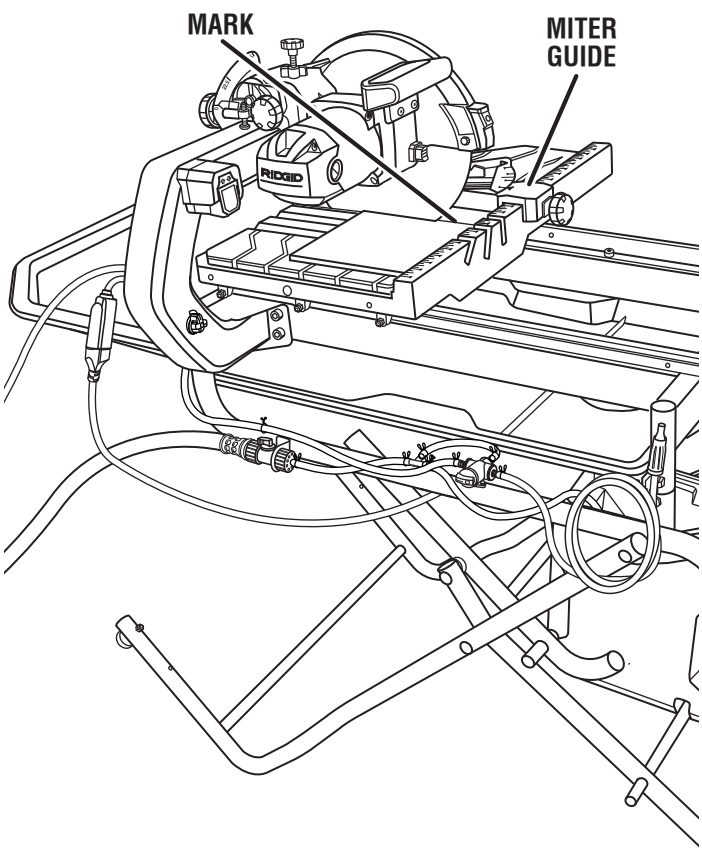

Fig. 28

DIAGONAL CUT

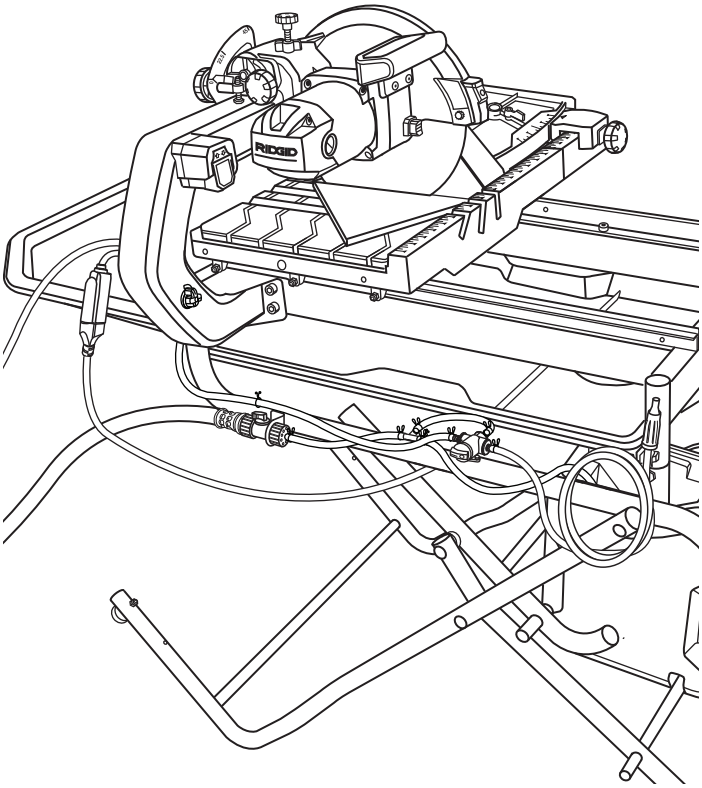

Fig. 29

TO MAKE A MITER CUT

See Figure 30.

Miter cuts are used for cutting outside and inside corners on material, decorative chair rail, and base molding with the material at any angle to the wheel other than 90°. Miter cuts tend to “creep” during cutting. This can be controlled by holding the workpiece securely against the miter guide.

- Using a marker or grease pencil, mark the area to be cut on material.
- Set the miter guide to the desired setting, lock in place, and tighten the lock knob.
- Place the material on the table and firmly against the miter guide and fence.
- Make sure the material is clear of the cutting wheel before turning on the saw.
- Turn the on/off switch to the **ON** position.
- Turn the flow adjustment valve to the **ON** position.
- Let the cutting wheel build up to full speed and wait for the wheel to get wet before moving the material into the wheel.
- Hold the material firmly against the miter guide and feed the material into the cutting wheel.
- When the cut is made, turn the saw **OFF**. Wait for the cutting wheel to come to a complete stop before removing any part of the material.

MITER CUT

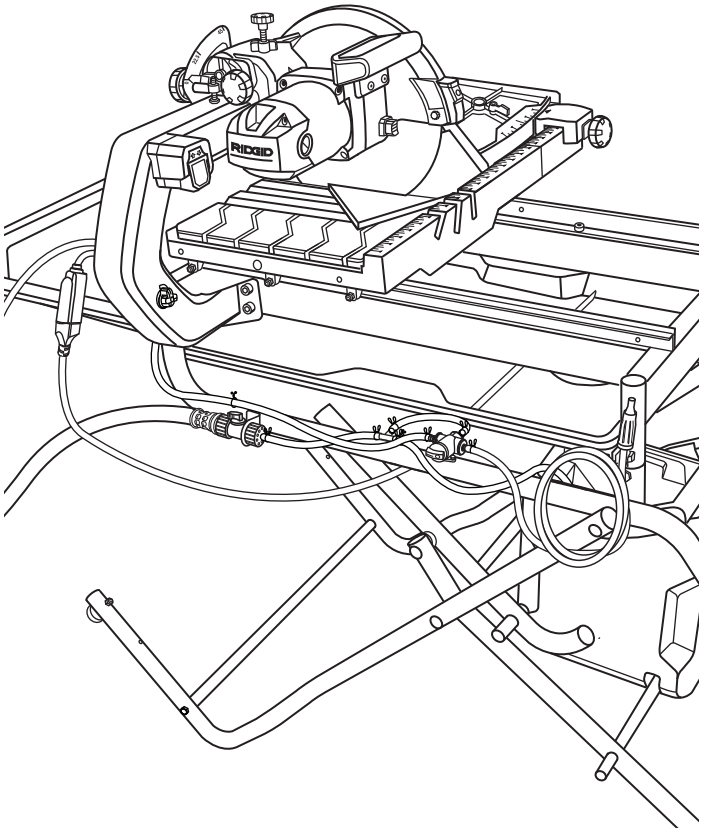

Fig. 30

TO MAKE AN L-CUT

See Figure 31.

L-cuts are cuts that remove a piece of tile to fit in a corner, around a cabinet, or a piece of molding and are made by two separate cuts.

NOTE: Only overcut on the bottom or underneath side of the material being cut.

- Using a marker or grease pencil, mark the area to be cut on both sides of the material.
- Set the miter guide to the desired setting, lock in place, and tighten the lock knob.
- Place the material on the table and firmly against the miter guide and fence.
- Make sure the material is clear of the cutting wheel before turning on the saw.
- Turn the on/off switch to the **ON** position.
- Turn the flow adjustment valve to the **ON** position.
- Let the cutting wheel build up to full speed and wait for the wheel to get wet before moving the material into the wheel.
- Hold the material firmly against the miter guide and feed the material into the cutting wheel.
- Make the cut far enough into the material without overcutting.
- When the cut is made, turn the saw **OFF**. Wait for the cutting wheel to come to a complete stop before removing any part of the material.

L-CUT

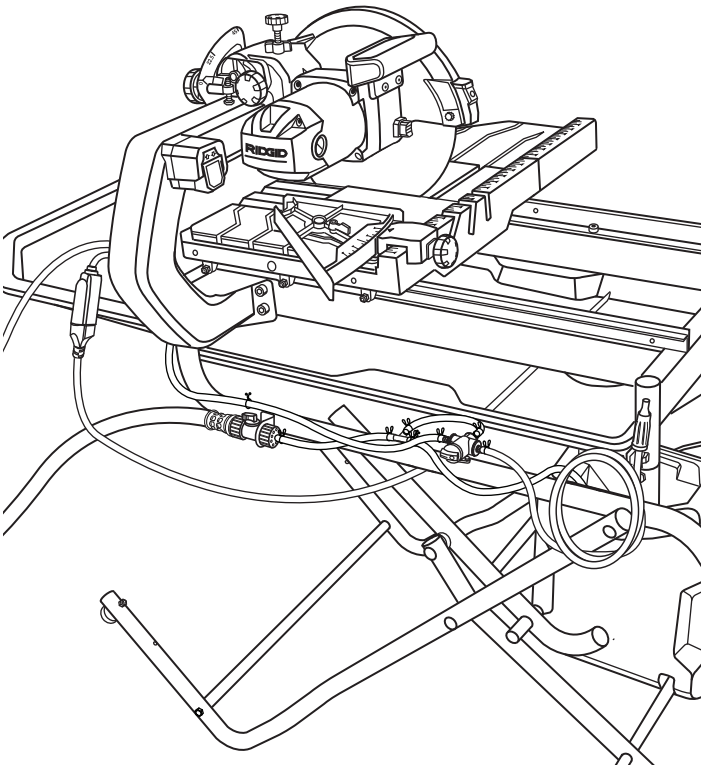

Fig. 31

- Turn the material over and make the cut along one of the marks. This time overcut the other line and the cut piece should separate from the rest of the material.
- When the second cut is made, turn the saw **OFF**. Wait for the cutting wheel to come to a complete stop before removing any part of the material.

TO MAKE A BEVEL CUT

See Figure 32.

Beveled cuts can be made at 22.5° or 45° angles.

- Using a marker or grease pencil, mark the area to be cut on material.
- Loosen the bevel lock knob and move the saw arm to the desired bevel angle.
- Place the miter guide on the right side of the table at the desired distance from the wheel and lock in place.
- Make sure the material is clear of the cutting wheel before turning on the saw.
- Turn the on/off switch to the **ON** position.
- Turn the flow adjustment valve to the **ON** position.
- Let the cutting wheel build up to full speed and wait for the wheel to get wet before moving the material into the wheel.
- Hold the material firmly against the miter guide and fence and feed the material into the cutting wheel.
- When the cut is made, turn the saw **OFF**. Wait for the cutting wheel to come to a complete stop before removing any part of the material.

TO MAKE A PLUNGE CUT

See Figure 33.

Plunge cuts are made by positioning the material directly underneath the cutting wheel and lowering the wheel onto the workpiece. This allows pieces to be cut from the center of the material.

- Using a marker or grease pencil, mark the area to be cut on material.
- Loosen the lock knob on the side of the motor head and position the motor head upward to its maximum height.
- Place the miter guide on the right side of the table at the desired distance from the wheel.
- Turn the on/off switch to the **ON** position.
- Turn the flow adjustment valve to the **ON** position.
- Let the cutting wheel build up to full speed and wait for the wheel to get wet before moving the material into the wheel.
- Hold the motor head firmly by the handle.
- Move the material into the desired position for cutting.
- Slowly lower the motor head into the material to make the cut.
- Raise the motor head.
- Turn the on/off switch to the **OFF** position.
- Turn the flow adjustment valve to the **OFF** position.
- Slide the table away from the motor head and position the work material for the next cut.

BEVEL CUT

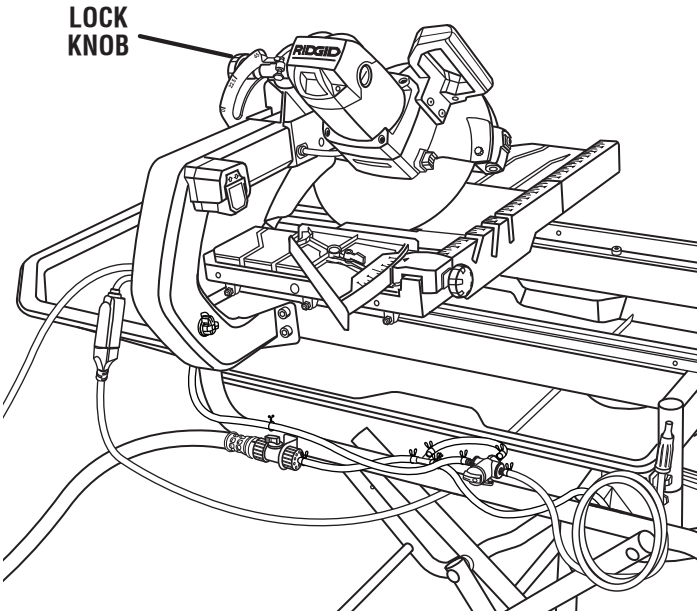

Fig. 32

PLUNGE CUT

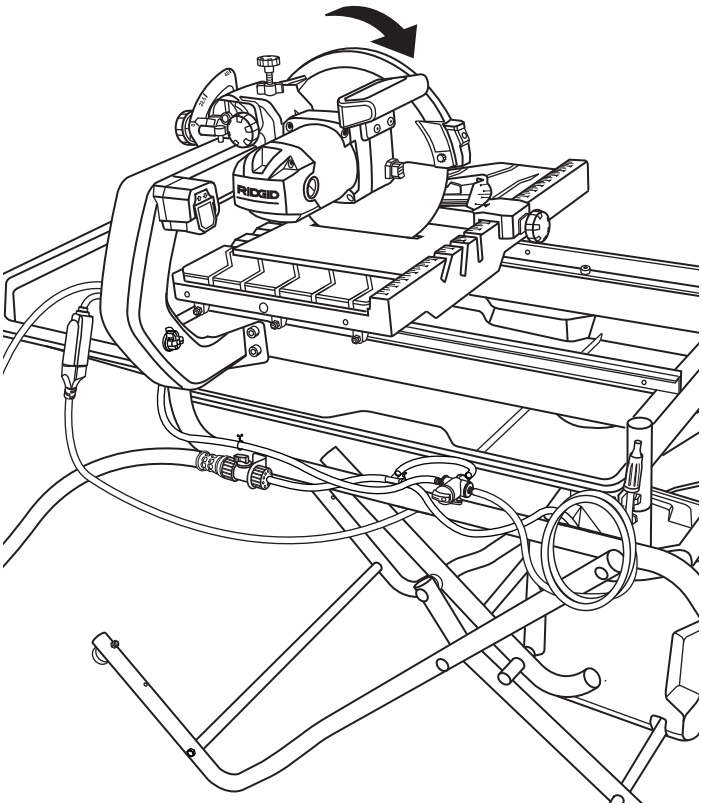

Fig. 33

ADJUSTMENTS

WARNING:
Before performing any adjustment, make sure the tool is unplugged from the power supply and the switch is in the OFF position. Failure to heed this warning could result in serious personal injury.

The saw has been adjusted at the factory for making very accurate cuts. However, some of the components might have been jarred out of alignment during shipping. Also, over a period of time, readjustment will probably become necessary due to wear.

Do not start any adjustments until you have checked with a square and made test cuts to be sure adjustments are needed.

TO SQUARE THE CUTTING WHEEL TO THE TABLE

See Figure 34.

Do not loosen any screws for this adjustment until you have checked with a square and made test cuts to be sure adjustments are necessary. Once the screws are loosened, these items must be reset.

- Unplug the saw.
- Remove the water tray.
- Using a hex key, loosen hex bolts on the left rail.
- Place a framing square against the fence and the flat part of the wheel.
- Using the set screw to adjust, move the rail until the fence is square with the cutting wheel.
- Tighten the hex bolts securely.

ADJUSTING TABLE ROLLERS

See Figure 35.

If the table doesn't slide smoothly, seems too loose on the rails, moves side to side, or is visibly off track adjustments may be required.

To adjust the upper table roller:

- Loosen the cam bolt nut.
- Turn bolt to adjust roller up or down.

  NOTE: Only the center roller is adjustable. Do not attempt to adjust the left or right rollers.
- Once the rollers are touching the rail, tighten the cam bolt nut securely.

To adjust the lower table rollers:

- Loosen the cam bolt nut.
- Insert hex key through the hole in the left side of the table and adjust bolt as needed.
- Once the rollers are touching the rail, tighten the cam bolt nut securely. Repeat for each roller as required.

NOTE: Check that rollers are sliding properly after each adjustment.

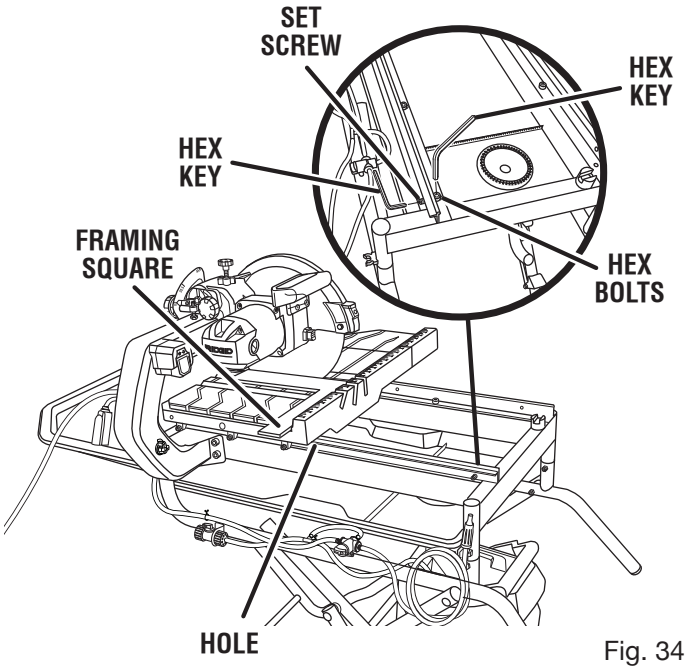

Fig. 34

ADJUSTING UPPER TABLE ROLLER

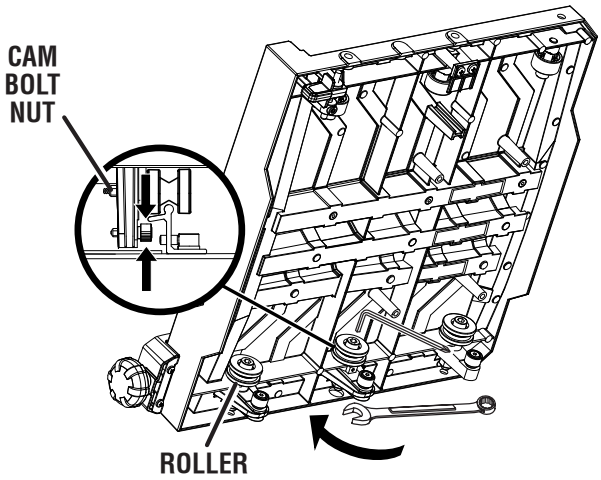

ADJUSTING LOWER TABLE ROLLERS

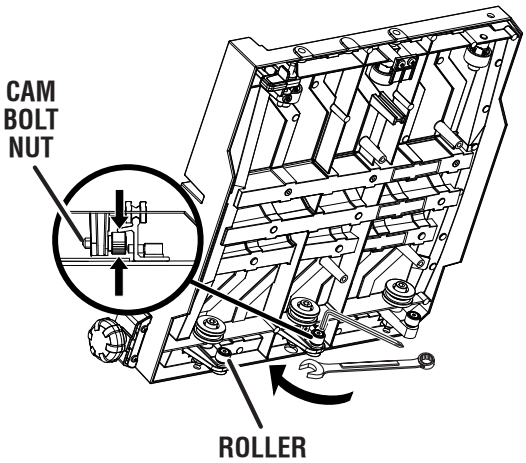

Fig. 35

ADJUSTMENTS

DEPTH STOP ADJUSTMENTS

See Figure 36.

The depth stop limits the wheel's downward travel. It allows the wheel to go below the table enough to maintain full cutting capacities. The depth stop is factory set to provide maximum cutting capacity for the wheel provided with the saw. Make adjustments if needed.

- Unplug the saw.
- To adjust the depth, loosen the wing nut located on the depth stop knob.
- Turn the depth stop knob. Set the wheel to the correct cutting depth (wheel just below the table surface). Lower the cutting wheel to the table to check wheel clearance.
- Readjust if necessary.
- Tighten the wing nut.

POSITIVE STOP ADJUSTMENTS

See Figure 36.

NOTE: These adjustments were made at the factory and normally do not require readjustment.

- Unplug the saw.

If the cutting wheel is not perfectly vertical (0°):

- Loosen the bevel lock knob.
- Place a combination square beside the wheel.
- Using a wrench, turn the 0° hex bolt until the wheel is square to the table and the hex bolt is resting on the saw housing.
- Tighten the bevel lock knob.

If the cutting wheel is not an exact 45°:

- Set the saw arm to a 45° angle.
- Place a combination square beside the wheel and set the saw arm at 45°.
- Using a wrench, turn the 45° hex bolt until the hex bolt is resting on the saw housing.

After squaring adjustments have been made, it may be necessary to loosen the indicator screw on the bevel scale indicator and reset it to zero.

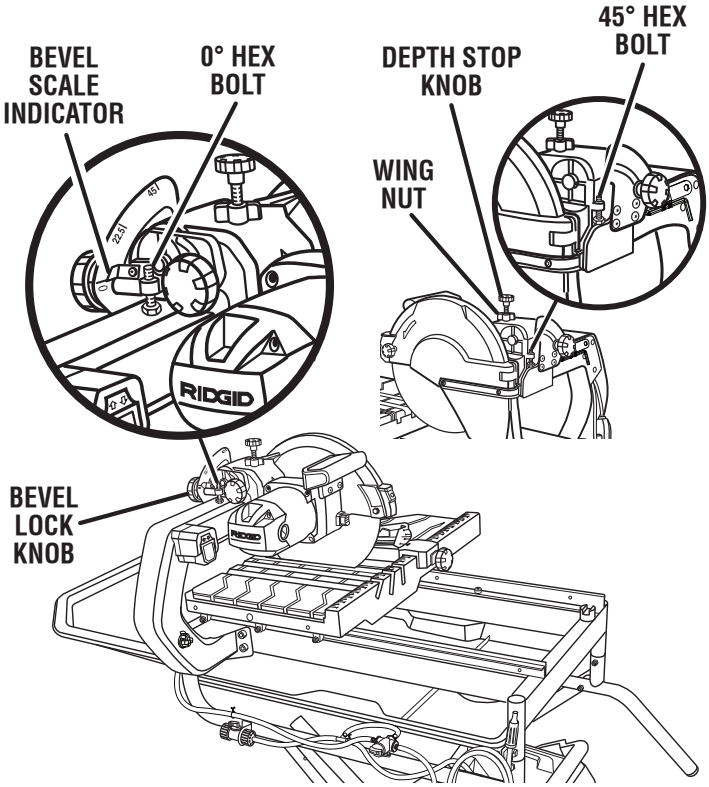

Fig. 36

MAINTENANCE

WARNING:
When servicing, use only identical RIDGID replacement parts. Use of any other parts may create a hazard or cause product damage.

WARNING:
Always wear eye protection with side shields marked to comply with ANSI Z87.1 during product operation. If operation is dusty, also wear a dust mask.

GENERAL MAINTENANCE

Avoid using solvents when cleaning plastic parts. Most plastics are susceptible to damage from various types of commercial solvents and may be damaged by their use. Use clean cloths to remove dirt, dust, oil, grease, etc.

WARNING:
Do not at any time let brake fluids, gasoline, petroleum-based products, penetrating oils, etc., come in contact with plastic parts. Chemicals can damage, weaken or destroy plastic which may result in serious personal injury.

MAINTENANCE

LUBRICATION

All of the bearings in this tool are lubricated with a sufficient amount of high grade lubricant for the life of the unit under normal operating conditions. After extended use, clean the rails so the table will slide smoothly.

BRUSH REPLACEMENT

See Figure 37.

The saw has externally accessible brush assemblies that should be periodically checked for wear.

Proceed as follows when replacement is required:

- Unplug the saw.
- Remove brush cap with a screwdriver. Brush assembly is spring loaded and will pop out when you remove brush cap.
- Remove brush assembly.
- Check for wear. Replace both brushes when either has less than 1/4 in. length of carbon remaining. **Do not** replace one side without replacing the other.
- Reassemble using new brush assemblies. Make sure curvature of brush matches curvature of motor and that brush moves freely in brush tube.
- Make sure brush cap is oriented correctly (straight) and replace.
- Tighten brush cap securely. **Do not** overtighten.

CLEANING THE RAILS

During use, the rails will become dirty preventing the table rollers from sliding smoothly. It is important to clean the rails often.

CLEANING THE SAW

See Figure 38.

- Unplug the saw and water pump.
- Empty the dirty water from the water tank and replace with clean water.
- Store the water tank on the center brace and place the submersible pump in the tank.
- Place the pump switch in the B position (see figure 26).
- With the diverter valve turned to the left, run the clean water through the saw flushing debris through the tubes and over the cutting wheel.
- Turn the diverter valve to the right. Using the cleaning nozzle, rinse off the sliding table.
- Unlock table stop (turning until the slot is vertical).
- Grasp the table firmly before pulling the table to the front and off the tool.
- Once the table has been removed, rinse the rails and water tray, and water tray frame.
- Replace the drain plug. Tighten securely.
- Empty dirty water from the water tank and dry off the tool.

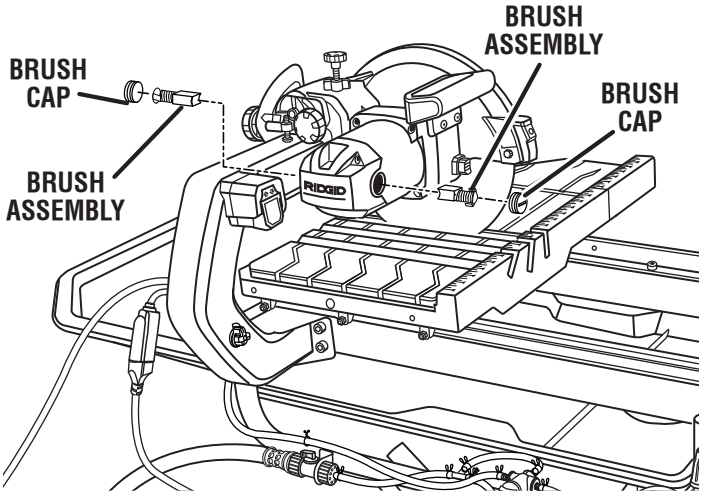

Fig. 37

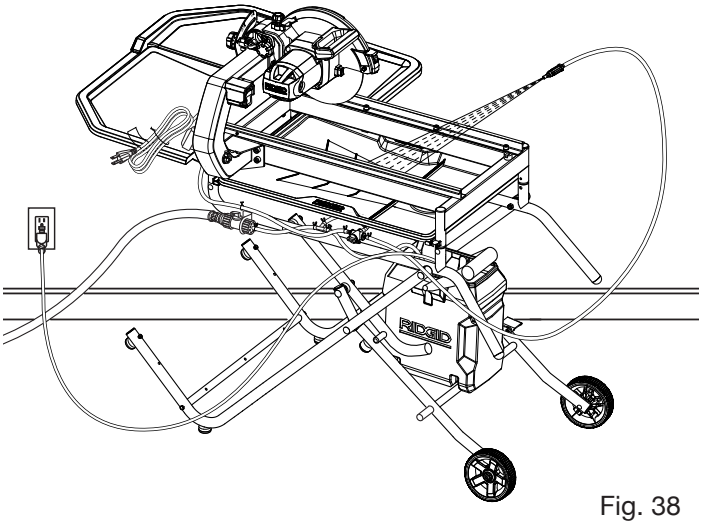

Fig. 38

CLEANING THE SUBMERSIBLE PUMP

- Unplug pump before handling or cleaning the pump.
- Remove the front cover.
- Using a small brush and/or water, clean any debris or trash that is trapped on the inside of the pump.

  NOTE: To maintain efficiency and extend the life of the pump, check intake screen before use to make sure it is clean.
- Rinse filter with clean water

If the pump will not run, try the following solutions:

- Ensure that the intake screen is free of obstructions.
- Make sure that the water hose isn't clogged or knotted.
- Be sure the unit is plugged into a functioning power outlet and the pump is plugged into the electrical plug.
- Be sure there is adequate water in the water tank and that the pump switch and variable flow valve are both turned on.

NOTE: Do not handle the pump while it is connected to a power source.

WARRANTY

RIDGID® HAND HELD AND STATIONARY POWER TOOL 3 YEAR LIMITED SERVICE WARRANTY

Proof of purchase must be presented when requesting warranty service.

Limited to RIDGID® hand held and stationary power tools purchased 2/1/04 and after. This product is manufactured by One World Technologies, Inc. The trademark is licensed from RIDGID®, Inc. All warranty communications should be directed to One World Technologies, Inc., attn: RIDGID® Hand Held and Stationary Power Tool Technical Service at (toll free) 1-866-539-1710.

90-DAY SATISFACTION GUARANTEE POLICY

During the first 90 days after the date of purchase, if you are dissatisfied with the performance of this RIDGID® Hand Held and Stationary Power Tool for any reason you may return the tool to the dealer from which it was purchased for a full refund or exchange. To receive a replacement tool you must present proof of purchase and return all original equipment packaged with the original product. The replacement tool will be covered by the limited warranty for the balance of the 3 YEAR service warranty period.

WHAT IS COVERED UNDER THE 3 YEAR LIMITED SERVICE WARRANTY

This warranty on RIDGID® Hand Held and Stationary Power Tools covers all defects in workmanship or materials and normal wear items such as brushes, chucks, motors, switches, cords, gears and even cordless batteries in this RIDGID® tool for three years following the purchase date of the tool. Warranties for other RIDGID® products may vary.

HOW TO OBTAIN SERVICE

To obtain service for this RIDGID® tool you must return it; freight prepaid, or take it in to an authorized service center for RIDGID® branded hand held and stationary power tools. You may obtain the location of the authorized service center nearest you by calling (toll free) 1-866-539-1710 or by logging on to the RIDGID® website at www.ridgid.com. When requesting warranty service, you must present the original dated sales receipt. The authorized service center will repair any faulty workmanship, and either repair or replace any part covered under the warranty, at our option, at no charge to you.

WHAT IS NOT COVERED

This warranty applies only to the original purchaser at retail and may not be transferred. This warranty only covers defects arising under normal usage and does not cover any malfunction, failure or defect resulting from misuse, abuse, neglect, alteration, modification or repair by other than an authorized service center for RIDGID® branded hand held and stationary power tools. Consumable accessories provided with the tool such as, but not limited to, blades, bits and sand paper are not covered.

RIDGID®, INC. AND ONE WORLD TECHNOLOGIES, INC. MAKE NO WARRANTIES, REPRESENTATIONS OR PROMISES AS TO THE QUALITY OR PERFORMANCE OF ITS POWER TOOLS OTHER THAN THOSE SPECIFICALLY STATED IN THIS WARRANTY.

ADDITIONAL LIMITATIONS

To the extent permitted by applicable law, all implied warranties, including warranties of MERCHANTABILITY or FITNESS FOR A PARTICULAR PURPOSE, are disclaimed. Any implied warranties, including warranties of merchantability or fitness for a particular purpose, that cannot be disclaimed under state law are limited to three years from the date of purchase. One World Technologies, Inc. and RIDGID®, Inc. are not responsible for direct, indirect, incidental or consequential damages. Some states do not allow limitations on how long an implied warranty lasts and/or do not allow the exclusion or limitation of incidental or consequential damages, so the above limitations may not apply to you. This warranty gives you specific legal rights, and you may also have other rights which vary from state to state.

One World Technologies, Inc.
P.O. Box 35, Hwy. 8
Pickens, SC 29671

MANUEL D'UTILISATION

SCIE À CARREAUX DE 254 mm (10 po)

R4010

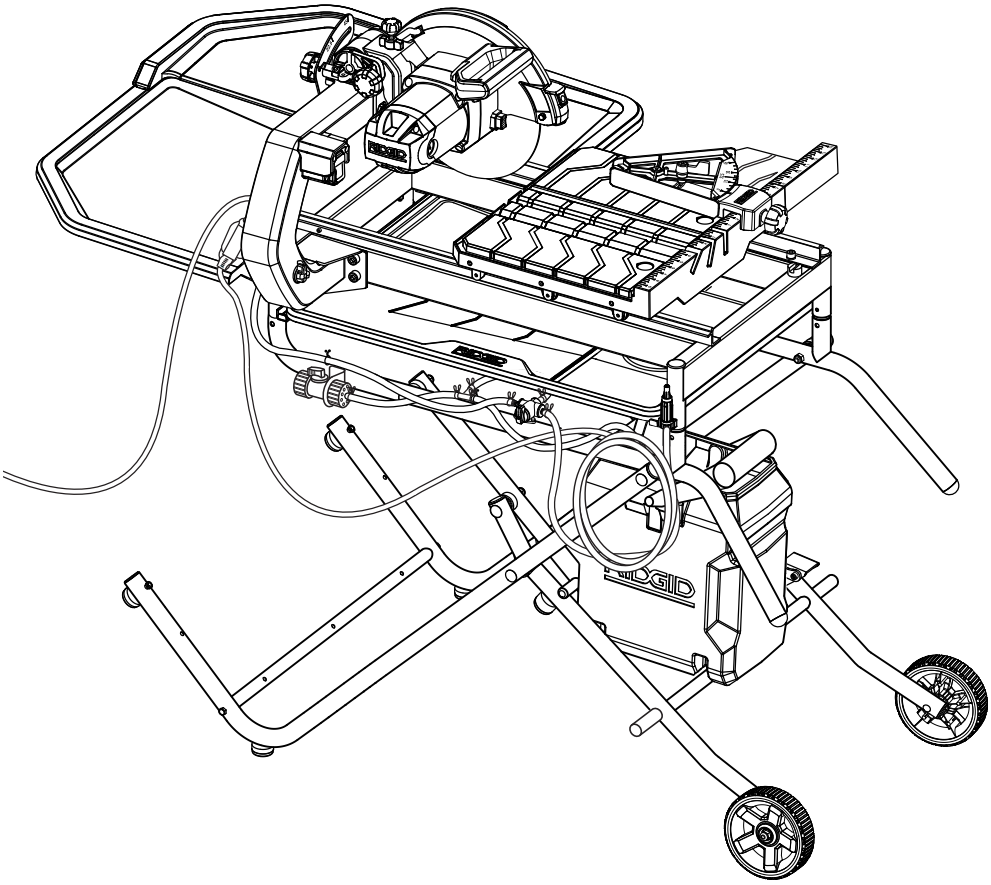

Votre scie à carreaux a été conçue et fabriquée conformément à nos strictes normes de fiabilité, simplicité d'emploi et sécurité d'utilisation. Correctement entretenue, elle vous donnera des années de fonctionnement robuste et sans problème.

AVERTISSEMENT :
Pour réduire les risques de blessures, l'utilisateur doit lire et veiller à bien comprendre le manuel d'utilisation avant d'utiliser ce produit.

Merci d'avoir acheté un produit RIDGID®.

CONSERVER CE MANUEL POUR FUTURE RÉFÉRENCE

TABLE OF CONTENTS

- Introduction 2
- Règles de sécurité générales 3-4
- Règles de sécurité particulières 5
- Symboles 6
- Caractéristiques électriques 7-8
- Caractéristiques 9-10
- Outils nécessaires 10
- Piéces détachées 11
- Assemblage 12-20
- Utilisation 21-25
- Réglages 26-27
- Entretien 27-28
- Garantie 29
- Commande de pièces et réparation ..... Back page

INTRODUCTION

Ce produit offre de nombreuses fonctions destinées à rendre son utilisation plus plaisante et satisfaisante. Lors de la conception de ce produit, l'accent a été mis sur la sécurité, les performances et la fiabilité, afin d'en faire un outil facile à utiliser et à entretenir.

RÈGLES DE SÉCURITÉ GÉNÉRALES

AVERTISSEMENT :

Lire et veiller à bien comprendre toutes les instructions. Le non respect de toutes les instructions ci-dessous peut entraîner un choc électrique, un incendie et / ou des blessures graves.

LIRE TOUTES LES INSTRUCTIONS

- **VEILLER À BIEN CONNAÎTRE L'OUTIL.** Lire attentivement le manuel d'utilisation. Apprendre les applications et les limites de l'outil, ainsi que les risques spécifiques relatifs à son utilisation.
- **SE PROTÉGER DES CHOCS ÉLECTRIQUES EN ÉVITANT TOUT CONTACT DU CORPS AVEC DES SURFACES MISES À LA TERRE.** Par exemple : tuyaux, radiateurs, cuisinières, réfrigérateurs.
- **MAINTENIR TOUS LES DISPOSITIFS DE PROTECTION EN PLACE** et en bon état de fonctionnement.
- **RETIRER LES CLÉS ET OUTILS DE RÉGLAGE.** Prendre l'habitude de vérifier que tous les outils et clés de réglage en ont été retirés de l'outil avant de le mettre en marche.
- **GARDER LE LIEU DE TRAVAIL PROPRE.** Les établis encombrés et les endroits sombres sont propices aux accidents. **NE PAS** laisser d'outils ou de pièces de carreaux sur la machine en fonctionnement.
- **NE PAS UTILISER DANS UN ENVIRONNEMENT DANGEREUX.** Ne pas utiliser les outils électriques dans des endroits mouillés ou humides, ne pas les exposer à la pluie. Garder le lieu de travail bien éclairé.
- **GARDER LES ENFANTS ET VISITEURS À L'ÉCART.** Tous les visiteurs doivent porter des lunettes de sécurité et se tenir à bonne distance de la zone de travail. Ne pas laisser les visiteurs toucher l'outil ou son cordon d'alimentation pendant le fonctionnement.
- **ASSURER LA SÉCURITÉ DES ENFANTS** dans l'atelier en installant des cadenas et des disjoncteurs ou en retirant les clés de contact.
- **NE PAS FORCER L'OUTIL.** Il exécutera le travail mieux et de façon moins dangereuse s'il fonctionne dans les limites prévues.
- **UTILISER L'OUTIL APPROPRIÉ.** Ne pas utiliser l'outil ou un accessoire pour effectuer un travail pour lequel il n'est pas conçu.
- **UTILISER UN CORDON PROLONGATEUR ADÉQUAT.** S'assurer que le cordon prolongateur est en bon état. Utiliser exclusivement un cordon d'une capacité suffisante pour supporter le courant de fonctionnement de l'outil. Un cordon de capacité insuffisante causerait une baisse de la tension de ligne, entraînant une perte de puissance et une surchauffe. Un calibre de fil (A.W.G) d'au minimum **14** est recommandé pour un cordon prolongateur de 7,6 mètres (25 pi) ou moins. En cas de doute, utiliser un cordon du calibre immédiatement supérieur. Moins le numéro de calibre est élevé, plus la capacité du fil est grande.
- **PORTER UNE TENUE APPROPRIÉE.** Ne pas porter de vêtements amples, cravates, ou bijoux susceptibles de se prendre et vous entraîner dans les pièces mobiles. Des gants en caoutchouc et des chaussures antidérapantes (carter en caoutchouc) sont recommandées pour le travail à l'extérieur. Les cheveux longs doivent être ramassés sous un couvre-chef.
- **TOUJOURS PORTER DES LUNETTES DE SÉCURITÉ À COQUES LATÉRALES.** Les lunettes de vue ordinaires sont munies seulement de verres résistants aux impacts ; ce ne sont **PAS** des lunettes de sécurité.
- **ASSUJETTIR LES PIÈCES.** Dans la mesure du possible, utiliser des serre-joint ou un étau, ce qui réduit les risques et laisse les deux mains libres pour contrôler l'outil.
- **NE PAS TRAVAILLER HORS DE PORTÉE.** Toujours se tenir bien campé et en équilibre.
- **ENTRETENIR SOIGNEUSEMENT LES OUTILS.** Garder les outils bien affûtés et propres pour accroître la sécurité et les performances. Suivre les instructions de lubrification et de changement d'accessoires.
- **DÉBRANCHER TOUS LES OUTILS.** Tous les outils doivent être débranchés lorsqu'ils ne sont pas en usage et avant toute opération d'entretien ou de changement d'accessoire, disque, forer, fers, etc.
- **ÉVITER LES DÉMARRAGES ACCIDENTELS.** S'assurer que le commutateur est en position d'arrêt avant de brancher un outil.
- **UTILISER LES ACCESSOIRES RECOMMANDÉS.** Voir les accessoires recommandés dans le manuel d'utilisation. L'usage de tout accessoire incorrect peut être dangereux.
- **NE JAMAIS MONTER SUR L'OUTIL.** Un basculement de l'outil ou le contact accidentel avec l'accessoire de coupe peut causer des blessures graves.
- **VÉRIFIER L'ÉTAT DES PIÈCES.** Avant d'utiliser l'outil de nouveau examiner soigneusement les pièces et dispositifs de protection qui semblent endommagés afin de déterminer s'ils fonctionnent correctement et s'ils remplissent les fonctions prévues. Vérifier l'alignement des pièces mobiles, s'assurer qu'aucune pièce n'est bloquée ou cassée, vérifier la fixation de chaque pièce et s'assurer qu'aucun autre problème ne risque d'affecter le bon fonctionnement de l'outil. Pour éviter les risques de blessures, toute protection ou pièce endommagée doit être correctement réparée ou remplacée dans un centre de réparations agréé.
- **ENGAGER LES PIÈCES DANS LE SENS CORRECT.** La pièce ne doit être engagée que contre le sens de rotation de la disque, de l'accessoire ou de la toupie de ponçage.
- **NE JAMAIS LAISSER L'OUTIL EN FONCTIONNEMENT SANS SURVEILLANCE. COUPER L'ALIMENTATION ÉLECTRIQUE.** Ne pas s'éloigner de l'outil avant qu'il soit parvenu à un arrêt complet.
- **PORTER UNE PROTECTION RESPIRATOIRE.** Porter un masque facial ou respiratoire si le travail produit de la poussière.
- **PORTER UNE PROTECTION AUDITIVE.** Porter une protection auditive durant les périodes d'utilisation prolongée.

RÈGLES DE SÉCURITÉ GÉNÉRALES

- **NE PAS MALTRAITER LE CORDON D'ALIMENTATION.** Ne jamais utiliser le cordon d'alimentation pour transporter l'outil et ne jamais débrancher ce dernier en tirant sur le cordon. Garder le cordon à l'écart de la chaleur, de l'huile et des objets tranchants.
- **TOUJOURS UTILISER UN CORDON SPÉCIALEMENT CONÇU À CET EFFET, MARQUÉ « W-A » OU « W ».** Ces cordons réduisent les risques de choc électrique.
- **TOUJOURS GARDER LA PROTÈGE-MEULE EN PLACE** et en bon état de fonctionnement.
- **GARDER LES MAINS À L'ÉCART DE LA ZONE DE COUPE.** Ne placer en aucun cas la main ou les doigts au-dessous de la pièce à couper ou sur la trajectoire de la muele. Toujours éteindre la scie.
- **LES MUELES CONTINUENT DE TOURNER EN ROUE LIBRE UNE FOIS QUE LA SCIE EST ÉTEINTE.**
- **NE JAMAIS UTILISER CET OUTIL DANS UNE ATMOSPHÈRE EXPLOSIVE.** Les étincelles normalement produites par le moteur pourraient enflammer les vapeurs.
- **INSPECTER RÉGULIÈREMENT LES CORDONS DE L'OUTIL.** Faire remplacer tout commutateur défectueux par un technicien qualifié ou un centre de réparations agréé. Le fil à gaine verte, avec ou sans traceur jaune est le fil de terre. Si le cordon doit être réparé ou remplacé, ne pas connecter le fil de terre de l'outil sur une borne sous tension. Tout cordon endommagé doit être réparé ou remplacé immédiatement. Toujours rester conscient de l'emplacement du cordon et veiller à le tenir à l'écart de la meule en rotation.
- **INSPECTER RÉGULIÈREMENT LES CORDONS PROLONGATEURS** et les remplacer s'ils sont endommagés.
- **METTRE TOUS LES OUTILS À LA TERRE.** Si un outil est équipé d'une fiche à trois broches, il doit être branché sur une prise secteur à trois trous.
- **BRANCHER L'OUTIL UNIQUEMENT DANS UNE PRISE PROTÉGÉE PAR UN DISJONCTEUR DE FUITE À LA TERRE.**
- **CONSULTER UN ÉLECTRICIEN QUALIFIÉ** ou le personnel de service si les instructions de mise à la terre ne sont pas bien comprises, ou en cas de doute au sujet de la mise à la terre.
- **N'UTILISER QUE DES ACCESSOIRES ÉLECTRIQUES APPROPRIÉS :** Utiliser exclusivement des cordons prolongateurs à 3 fils doté d'une fiche à prise de terre branchés sur une prise triphasée compatible avec la fiche de l'outil.
- **NE PAS MODIFIER** la fiche fournie. Si elle ne peut pas être insérée dans la prise secteur, faire installer une prise adéquate par un électricien qualifié.
- **GARDER L'OUTIL SEC, PROPRE ET EXEMPT D'HUILE OU DE GRAISSE.** Toujours utiliser un chiffon propre pour le nettoyage. Ne jamais utiliser de liquide de freins, d'essence ou de produits à base de pétrole pour nettoyer l'outil.
- **RESTER VIGILANT ET GARDER LE CONTRÔLE.** Se montrer attentif et faire preuve de bon sens. Ne pas utiliser l'outil en état de fatigue. Ne pas se presser.
- **NE PAS UTILISER L'OUTIL SI LE COMMUTATEUR NE PERMET PAS DE LE METTRE EN MARCHE OU DE L'ARRÊTER.** Faire remplacer les commutateurs défectueux dans un centre de réparations agréé.
- **N'UTILISER QUE LES MUELES APPROPRIÉES. Ne pas** utiliser de mueles dont le trou n'est pas de la taille correcte. Ne jamais utiliser de rondelles ou boulons de muele défectueux ou de type incorrect. La taille maximum de muele pouvant être utilisée sur cet outil est de 254 mm (10 po).
- **S'ASSURER QUE TOUS LES DISPOSITIFS DE PROTECTION FONCTIONNENT CORRECTEMENT AVANT D'EFFECTUER UNE COUPE.**
- **NE JAMAIS TOUCHER LA MUELE** ou les pièces en mouvement pendant le fonctionnement.
- **NE JAMAIS METTRE UN OUTIL EN MARCHE LORSQU'UNE PIÈCE EN ROTATION QUELCONQUE EST EN CONTACT AVEC LA PIÈCE À COUPER.**
- **NE PAS UTILISER CET OUTIL SOUS L'INFLUENCE DE L'ALCOOL, DE DROGUES OU DE MÉDICAMENTS.**
- Utiliser exclusivement des pièces identiques à celles d'origine **POUR LES RÉPARATIONS.** L'usage de toute autre pièce pourrait créer une situation dangereuse ou endommager l'outil.
- **UTILISER EXCLUSIVEMENT LES ACCESSOIRES RECOMMANDÉS** dans ce manuel ou ses addendas. L'emploi de tout accessoire non recommandé peut présenter un risque de blessure. Les instructions de sécurité d'utilisation sont fournies avec les accessoires.
- **VÉRIFIER DEUX FOIS TOUS LES RÉGLAGES.** S'assurer que la disque est bien serrée et ne touche ni la scie, ni la pièce à couper avant de brancher la scie sur le secteur.

RÈGLES DE SÉCURITÉ PARTICULIÈRES

- **TOUJOURS ASSUJETTIR LA PIÈCE À COUPER** fermement contre le guide d'onglet ou le guide.
- **NE JAMAIS** se tenir ou laisser une partie du corps se trouver dans la trajectoire de la meule.
- **NE JAMAIS** essayer de débloquer une muele coincées avant d'avoir **ÉTEINT** et débranché la scie.
- **SI LE CORDON D'ALIMENTATION EST ENDOMMAGÉ,** il doit être remplacé uniquement pas le fabricant ou par un centre de réparation agréé pour éviter tout risque.
- **ÉVITER LES OPÉRATIONS ET POSITIONS INCOMMODES** posant un risque de glissement soudain de la main vers la lame. **TOUJOURS** se tenir bien en équilibre. **NE JAMAIS** utiliser la scie à onglets sur le sol ou en se tenant accroupi.
- **S'ASSURER QUE LA ZONE DE TRAVAIL EST SUFFISAMMENT ÉCLAIRÉE** pour voir ce que l'on fait et qu'aucun obstacle ne peut nuire à la sécurité d'utilisation **AVANT** d'effectuer quelque coupe que ce soit.
- **TOUJOURS ÉTEINDRE LA SCIE** avant de la débrancher pour éviter un démarrage accidentel lors du branchement pour l'utilisation suivante. **NE JAMAIS** laisser la scie branchée sans surveillance.
- Les avertissements ci-dessous doivent être apposés sur **CET OUTIL** :
  a) Porter une protection oculaire, auditive et respiration.
  b) Utiliser protège-meule pour chaque opération pour laquelle il peut être utilisé.
  c) Couper l'alimentation électrique avant d'effectuer l'entretien, lors du remplacement de la meule ou du nettoyage.
  d) Utiliser l'outil avec le bord lisse muele de coupe des ouvertures et des rainures.
  e) Remplacer endommagé muele de coupe avant de opération
  f) Ne pas remplir le réservoir d'eau au-delà de la ligne de remplissage maximal.
- **CONSERVER CES INSTRUCTIONS.** Les consulter fréquemment et les utiliser pour instruire les autres utilisateurs. Si cet outil est prêté, il doit être accompagné de ces instructions.

AVERTISSEMENT :

La poussière dégagée lors du ponçage, sciage, meulage, perçage de certains matériaux et lors d'autres opérations de construction contient des produits chimiques reconnus causer le cancer, des malformations congénitales ou des lésions de l'appareil reproducteur. Voici certains exemples de ces produits chimiques :

- le plomb contenu dans la peinture au plomb,
- la silice cristalline contenue dans les briques, le ciment et d'autres produits de maçonnerie, ainsi que
- l'arsenic et le chrome contenus dans le bois de construction traité par produits chimiques.

Le risque présenté par l'exposition à ces produits varie en fonction de la fréquence de ce type de travail. Pour réduire l'exposition à ces produits chimiques : Travailler dans un endroit bien aéré et utiliser des équipements de sécurité approuvés tels que masques anti-poussière spécialement conçus pour filtrer les particules microscopiques.

SYMBOLES

Les termes de mise en garde suivants et leur signification ont pour but d'expliquer le degré de risques associé à l'utilisation de ce produit.

SYMBOLE	SIGNAL	SIGNIFICATION
⚠	**DANGER :**	Indique une situation extrêmement dangereuse qui, si elle n'est pas évitée, aura pour conséquences des blessures graves ou mortelles.
⚠	**AVERTISSEMENT :**	Indique une situation potentiellement dangereuse qui, si elle n'est pas évitée, pourrait entraîner des blessures graves ou mortelles.
⚠	**ATTENTION :**	Indique une situation potentiellement dangereuse qui, si elle n'est pas évitée, pourrait entraîner des blessures légères ou de gravité modérée.
	ATTENTION :	(Sans symbole d'alerte de sécurité) Indique une situation pouvant entraîner des dommages matériels.

Certains des symboles ci-dessous peuvent être utilisés sur l'outil. Veiller à les étudier et à apprendre leur signification. Une interprétation correcte de ces symboles permettra d'utiliser l'outil plus efficacement et de réduire les risques.

SYMBOLE	NOM	DÉSIGNATION / EXPLICATION
⚠	Symbole d'alerte de sécurité	Indique un risque de blessure potentiel.
	Lire le manuel d'utilisation	Pour réduire les risques de blessures, l'utilisateur doit lire et veiller à bien comprendre le manuel d'utilisation avant d'utiliser ce produit.
	Protection oculaire, auditive et respiration	Toujours porter une protection oculaire certifiée conforme à la norme ANSI Z87.1 ainsi qu'une protection auditive et respiration.
	Avertissement concernant l'humidité	Ne pas exposer l'outil à la pluie ni à l'humidité.
	Mains à l'écart	Le non respect de cette mise en garde peut entraîner des blessures graves.
ϟ	Électrocution	Une mauvaise mise à la terre peut causer une électrocution.
V	Volts	Tension
A	Ampères	Intensité
Hz	Hertz	Fréquence (cycles par seconde)
min	Minutes	Temps
∼	Courant alternatif	Type de courant
n_o	Vitesse à vide	Vitesse de rotation à vide
…/min	Par minute	Tours, coups, vitesse périphérique, orbites, etc., par minute

CARACTÉRISTIQUES ÉLECTRIQUES

CORDONS PROLONGATEURS

Utiliser exclusivement des cordons prolongateurs à 3 fils doté d'une fiche à prise de terre branchés sur une prise triphasée compatible avec la fiche de l'outil. Lors de l'utilisation d'un outil électrique à grande distance d'une prise secteur, veiller à utiliser un cordon prolongateur d'une capacité suffisante pour supporter l'appel de courant de l'outil. Un cordon de capacité insuffisante causerait une baisse de la tension de ligne, entraînant une perte de puissance et une surchauffe. Se reporter au tableau ci-dessous pour déterminer le calibre minimum de fil requis pour un cordon donné. Utiliser exclusivement des cordons à gaine cylindrique homologués par Underwriter's Laboratories (UL).

**Intensité nominale (sur la plaquette signalétique de l'outil)

	0-2.0	2.1-3.4	3.5-5.0	5.1-7.0	7.1-12.0	12.1-16.0
Longueur du cordon		**Calibre de fil (A.W.G.)**				
25'	16	16	16	16	14	14
50'	16	16	16	14	14	12
100'	16	16	14	12	10	—

***Utilisé sur circuit de calibre 12 – 20 A*

NOTE : AWG = American Wire Gauge

Pour les travaux à l'extérieur, utiliser un cordon prolongateur spécialement conçu à cet effet. La gaine des cordons de ce type porte l'inscription « W-A » ou « W ».

Avant d'utiliser un cordon prolongateur, vérifier que ses fils ne sont ni détachés ni exposés et que son isolation n'est ni coupée, ni usée.

N'utiliser que des rallonges électriques conçues pour être utilisées à l'extérier. Ces rallonges sont identifiées par une étiquette "Peut être utilisée avec des appareils de plein air. Ranger à l'intérieur lorqu'elle n'est pas utlisée." Ne pas utiliser de rallonges endommagées. Examiner la rallonge avant de l'utiliser et la remplacer si elle est endommagée. Ne pas maltraiter les rallonges électriques et ne pas les tirer brusquement pour les débrancher. Garder les rallonges loin de toute source de chaleur et d'arêtes vives. Toujours débrancher la rallonge de la prise de courant avant de débrancher l'appareil de la rallonge.

AVERTISSEMENT :

Maintenir le cordon prolongateur à l'écart de la zone de travail. Lors du travail avec un cordon électrique, placer le cordon de manière à ce qu'il ne risque pas de se prendre dans les pièces de bois, outils et autres obstacles. Ne pas prendre cette précaution peut entraîner des blessures graves.

AVERTISSEMENT :

Vérifier l'état des cordons prolongateurs avant chaque utilisation. Remplacer immédiatement tout cordon endommagé. Ne jamais utiliser un outil dont le cordon d'alimentation est endommagé, car tout contact avec la partie endommagée pourrait causer un choc électrique et des blessures graves.

CONNEXION ÉLECTRIQUE

Cet outil est équipé d'un moteur électrique de précision. Il doit être branchée uniquement sur une **alimentation 120 V, c.a. (courant résidentiel standard), 60 Hz.** Ne pas utiliser cet outil sur une source de courant continu (c.c.). Une chute de tension importante causerait une perte de puissance et une surchauffe du moteur. Si l'outil ne fonctionne pas une fois branché, vérifier l'alimentation électrique.

VITESSE ET CÂBLAGE

La vitesse à vide de cet outil est d'environ 4 000 r/min. La vitesse n'est pas constante et elle diminue sous une charge ou en présence d'une baisse de tension. Le câblage de l'atelier est aussi important que la puissance nominale du moteur. Une ligne conçue seulement pour l'éclairage ne peut pas alimenter correctement le moteur d'un outil électrique. Un fil électrique d'une capacité suffisante pour une courte distance ne le sera pas nécessairement pour une distance plus longue. Une ligne dont la capacité est suffisante pour un outil électrique ne l'est pas nécessairement pour deux ou trois.

INSTRUCTIONS DE MISE À LA TERRE

Voir la figure 1.

Ce produit doit être fondé. En cas de problème de fonctionnement ou de panne, la mise à la terre fournit un chemin de résistance au courant électrique, pour réduire le risque de choc électrique. Cet produit est équipé d'un cordon électrique avec conducteur et fiche de mise à la terre. Le cordon doit être branché sur une prise correctement installée et mise à la terre conformément à tous les codes et réglementations locaux en vigueur.

Ne pas modifier la fiche fournie. Si elle ne peut pas être insérée dans la prise secteur, faire installer une prise adéquate par un électricien qualifié.

AVERTISSEMENT :

L'usage d'un cordon prolongateur incorrect peut présenter des risques de choc électrique. Si le cordon doit être réparé ou remplacé, ne pas connecter le fil de terre de l'outil sur une borne sous tension.Le fil à gaine verte, avec ou sans traceur jaune est le fil de terre.

CARACTÉRISTIQUES ÉLECTRIQUES

Consulter un électricien qualifié ou le personnel de service si les instructions de mise à la terre ne sont pas bien comprises, ou en cas de doute au sujet de la mise à la terre.

Tout cordon endommagé doit être réparé ou remplacé immédiatement.

Ce produit est pour l'usage sur un nominal 120 circuit de volt et a un fonder bouche similaire au bouchon illustré dans la figure 1. Seulement connecter le produit à une sortie ayant la même configuration comme le bouchon. Ne pas utiliser un adaptateur avec ce produit.

Les circuits utilisés avec la tondeuse devraient être munis d'un interrupteur de défaut à la terre. Des connecteurs avec un interrupteur de défaut à la terre sont disponibles et peuvent être utilisés pour satisfaire à cette mesure de sécurité.

Si la scie est utilisée avec une cordon prolongatuer, garantir la connexion du cordon d'alimentation de l'outil et la cordon prolongatuer n'est pas par terre.

Si une sortie protégée n'est pas disponible, ne pas utiliser la scie jusqu'à ce qu'une sortie peut être changée ou la protection auxiliaire peut être obtenue. Ces appareils auxiliaires de protection sont disponibles à votre détaillant local.

PLACER DE LA SCIE À CARREAUX

Voir la figure 2.

Afin d'éviter de mouiller la fiche de l'appareil ou la prise de courant, placer la scie à carreaux du côté d'une prise de courant murale afin d'empêcher l'eau de s'égoutter dans la prise ou la fiche. L'utilisateur doit arranger une boucle d'égouttement dans le cordon reliant la scie à la prise de courant. La boucle d'égouttement est la partie du cordon qui se trouve sous le niveau de la prise, ou du connecteur dans le cas d'utilisation d'une rallonge, pour empêcher l'eau de s'égoutter le long du cordon et d'entrer en contact avec la prise.

Si la fiche ou la prise entrent en contact avec de l'eau NE PAS débrancher le cordon. Débrancher le fusible ou le disjoncteur qui alimentent l'outil. Ensuite, débrancher l'appareil et vérifier s'il y a de l'eau dans la prise.

AVERTISSEMENT :

Pour réduire le risque d'électrocution, garder toutes les connexions sèches et dégagées du sol. Ne pas toucher à la fiche lorsque les mains sont mouillées.

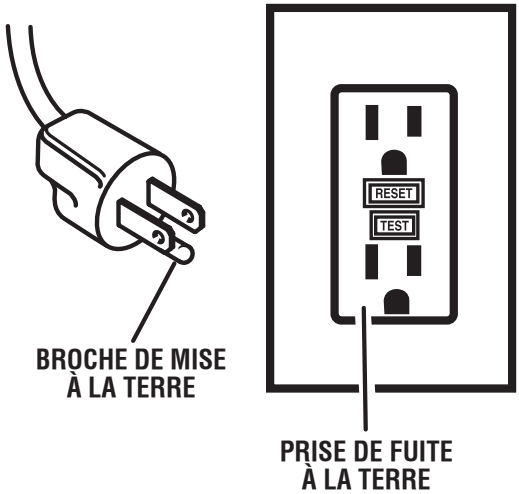

Fig. 1

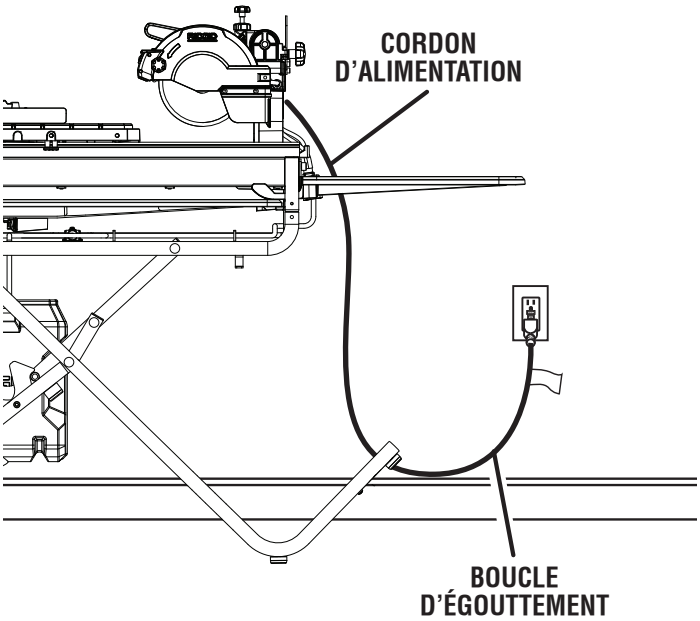

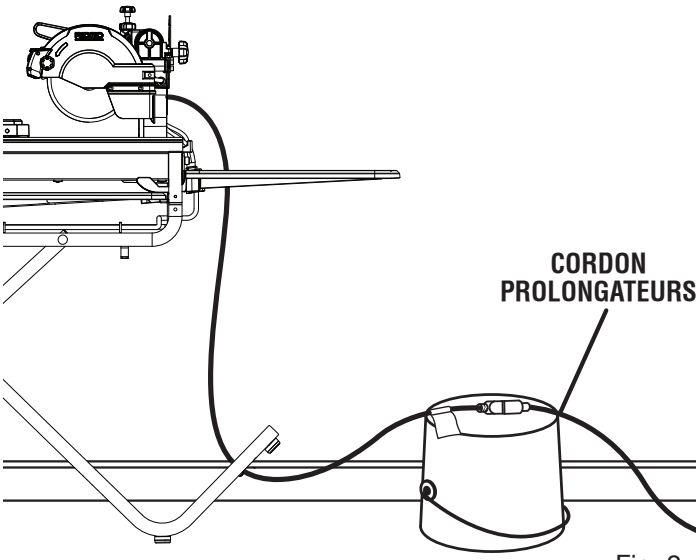

Fig. 2

CARACTÉRISTIQUES

FICHE TECHNIQUE

Diamètre de la lame..... 10 po
Arbre de la lame .....5/8 po
Capacité de la gorge ..... 13 po
Capacité de refente (carreaux la taille)..... 24 po
Capacité de diagonale (carreaux la taille) ..... 18 po
Profondeur de coupe maximum.....3-3/4 po
Alimentation nominale.....120 V~, 15 A, 60 Hz
Vitesse à vide .....4 000 r/min (RPM)

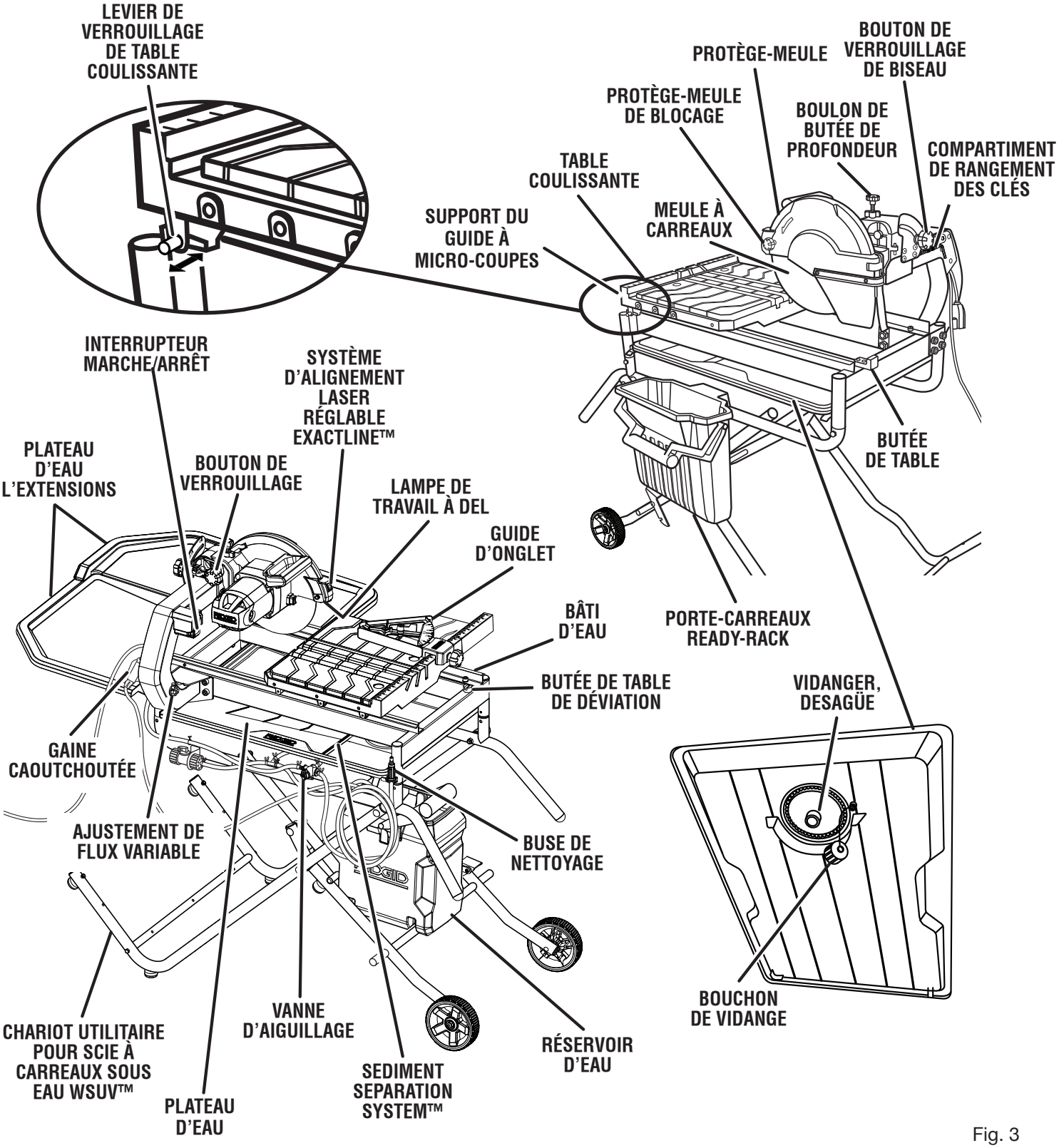

Fig. 3

CARACTÉRISTIQUES

POUR SE FAMILIARISER AVEC LA SCIE À CARREAUX

Voir la figure 3.

L'utilisation sûre de ce produit exige une compréhension des renseignements figurant sur l'outil et contenus dans le manuel d'utilisation, ainsi qu'une bonne connaissance du projet entrepris. Avant d'utiliser ce produit, se familiariser avec toutes ses fonctions et règles de sécurité.

10 po MEULE À CARREAUX - 10 po meule à carreaux est inclus avec votre scie

AVERTISSEMENT :

Ne pas utiliser de muelas dont la vitesse de rotation nominale est inférieure à celle de l'outil. Ne pas prendre cette précaution pourrait entraîner des blessures graves.

BOUTON DE VERROUILLAGE DE BISEAU - Ce bouton permet de verrouiller solidement la scie sur l'angle de biseau désiré à 0, ° 22.5 et 48°.

BUSE DE NETTOYAGE - Rincer loin de la terre et du faire de débris nettoie l'utilisation de rapide et facile le buse de nettoyage.

VANNE D'AIGUILLAGE - Avec la vanne d'aiguillage a tourné à la gauche, le passage d'eau le tube clair et sur la meule de coupe. Tourner la vanne d'aiguillage à la droite et utiliser le buse de nettoyage pour laver du débris de la scie.

FREIN ÉLECTRIQUE - La scie est équipée d'un frein électrique pour arrêter rapidement la rotation de la meule une fois que la gâchette est relâchée.

SYSTÈME D'ALIGNEMENT LASER RÉGLABLE EXACT-LINE™ - Pour des coupes plus précises, un guide laser est inclus avec la scie. Utilisé correctement, le guide laser permet d'effectuer facilement et simplement des coupes précises. Appuyer le bouton pour allumer le laser en marche ou de l'arrêter.

LAMPE DE TRAVAIL À DEL - Cette scie est équipée d'une lampe de travail a DEL le plan de travail afin d'assurer la sécurité et la précision des coupes. Le lampe de travail allume quand la scie est branchée sur une sortie.

SUPPORT DU GUIDE À MICRO-COUPES - Le guide pour empêcher les carreaux de se fissurer.

GUIDE D'ONGLET - Le rapporteur facile à lire indique l'angle exact pour la coupe d'onglet et présente des cran d'arrêt à 0°, 22° et 45°.

INTERRUPTEUR MARCHE/ARRÊT - La scie est dotée d'un commutateur marche/arrêt facile d'accès se trouvant au-dessous du bras de la scie. Pour verrouiller le commutateur, installer un cadenas (non inclus) dans le trou de la gâchette. Lorsque le cadenas est installé et verrouillé, le commutateur ne peut pas être actionné. Conserver la clé de cadenas dans un autre endroit.

PORTE-CARREAUX READY-RACK - Montage commode sur le support pour faire sécher et transporter les carreaux.

SEDIMENT SEPARATION SYSTEM™ – Ce système permet de retenir les sédiments et les débris; l'eau est ainsi filtrée avant d'être renvoyée dans le réservoir.

TABLE COULISSANTE - La table coulissante permet à l'utilisateur de glisser la pièce à travailler dans la meule afin d'effectuer des coupes précises.

POMPE SUBMERSIBLE - Pompe submerisble (pas illustré) débit qui permet d'acheminer l'eau à la meule ou à la buse de nettoyage.

AJUSTEMENT DE FLUX VARIABLE - Ajuste le flux d'eau à la meule de coupe.

RÉSERVOIR D'EAU - Le fait d'utiliser simultanément la pompe universelle et le réservoir d'eau permet de faire circuler l'eau vers l'outil, ce qui élimine le besoin de changer l'eau fréquemment.

RALLONGES DE TABLE - Au moment de couper des carreaux de plus grandes dimensions, la rallonges de table permet de garder la surface de travail plus propre et plus sèche.

COMPARTIMENT DE RANGEMENT DES CLÉS – La scie à carreaux dispose d'une aire de rangement pratique spécialement conçue pour les clés.

CHARIOT UTILITAIRE POUR SCIE À CARREAUX SOUS EAU WSUV™ - Une fois monté sur la base de la scie, le stand s'ouvre et se ferme facilement le transport faisant simple.

OUTILS NÉCESSAIRES

Les outils suivants (non inclus ou dessiné pour escalader) sont nécessaires pour effectuer l'assemblage :

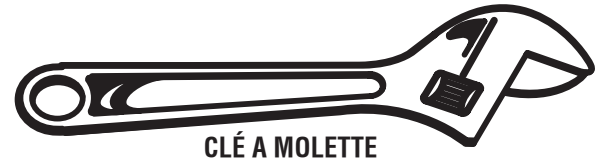

Fig. 4

PIÈCES DÉTACHÉES

Les composants suivants sont inclus avec votre scie à carreaux :

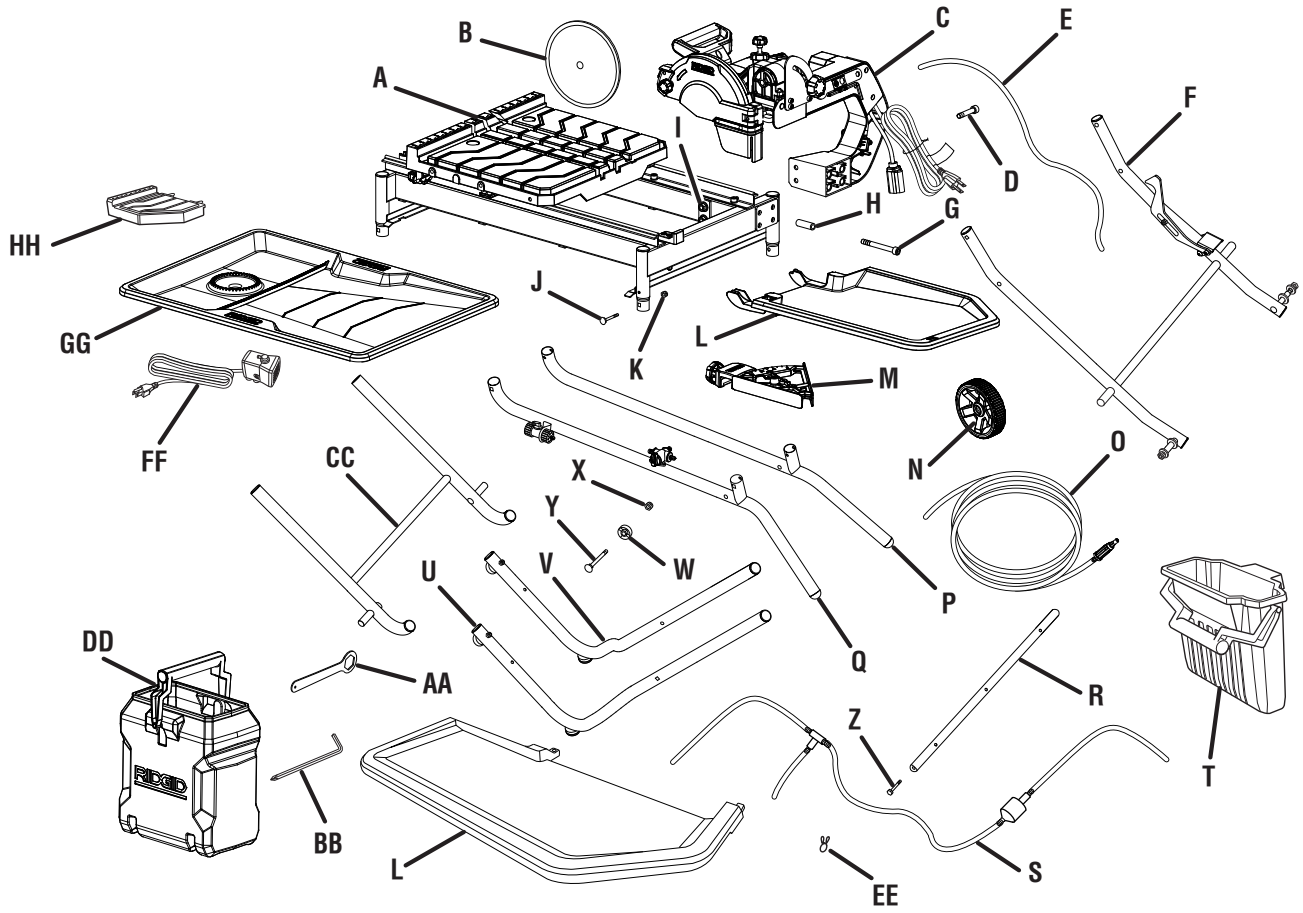

Fig. 5

A -	Ensemble de bâti d'eau	1
B -	Meule à carreaux	1
C -	Ensemble du moteur de tête	1
D -	Boulon de capuchon (court)	2
E -	Longue transparente de tube	1
F -	Ensemble de support intérieur	1
G -	Boulon de capuchon (longue)	4
H -	Manchon	2
I -	Écrou hexigonal	4
J -	Court vis du capuchon	4
K -	Écrou de blocage	1
L -	Plateau d'eau l'extensions	2
M -	Guide d'onglet	1
N -	Muele	2
O -	Longue transparente de tube avec buse de nettoyage	1
P -	Tube supérieur droit	1
Q -	Tube supérieur gauche	1
R -	Traverse inférieure	1
S -	Ensemble de longue de tube	1
T -	Porte-carreaux Ready-Rack	1
U -	Tube extérieure gauche	1
V -	Tube extérieure droit	1
W -	Entretoise	8
X -	Écrou de blocage	8
Y -	Boulons de carrossier	8
Z -	Boulon à tête hex.	2
AA -	Clé de muele, 6 mm	1
BB -	Clé hex., 3 mm, 4 mm, 8 mm	3
CC -	Riostra cental	1
DD -	Réservoir d'eau	1
EE -	Colliers de la tuyau	12
FF -	Pompe d'eau	1
GG -	Plateau d'eau	1
HH -	Rallonge de table coulissante	1

ASSEMBLAGE

DÉBALLAGE

Voir la figure 5.

Ce produit doit être assemblé.

- Sortir soigneusement la scie du carton et la poser sur un plan de travail horizontal.

AVERTISSEMENT :

Ne pas utiliser le produit si, en le déballant, vous constatez que des éléments figurant dans la liste des pièces détachées sont déjà assemblés. Certaines pièces figurant sur cette liste n'ont pas été assemblées par le fabricant et exigent une installation. Le fait d'utiliser un produit qui a été assemblé de façon inadéquate peut entraîner des blessures.

- Examiner soigneusement l'outil pour s'assurer que rien n'a été brisé ou endommagé en cours de transport.
- Ne pas jeter les matériaux d'emballage avant d'avoir soigneusement examiné l'outil et avoir vérifié qu'il fonctionne correctement.
- La scie est réglée en usine pour effectuer une coupe précise. Après l'avoir assemblée, vérifier sa précision. Si les réglages ont été modifiés en cours d'expédition, voir les procédures spécifiques présentées dans ce manuel.
- Si des pièces sont manquantes ou endommagées, appeler le 1-866-539-1710.

AVERTISSEMENT :

Si des pièces manquent ou sont endommagées, ne pas utiliser ce outil avant qu'elles aient été remplacées. Le fait d'utiliser ce produit même s'il contient des pièces endommagées ou s'il lui manque des pièces peut entraîner des blessures graves.

AVERTISSEMENT :

Ne pas essayer de modifier cet outil ou de créer des accessoires non recommandés pour l'outil. De telles altérations ou modifications sont considérées comme un usage abusif et peuvent créer des conditions dangereuses, risquant d'entraîner des blessures graves.

AVERTISSEMENT :

Ne pas brancher sur le secteur avant d'avoir terminé l'assemblage. Le non-respect de cet avertissement peut causer un démarrage accidentel, entraînant des blessures graves.

ASSEMBLAGE DE CHARIOT UTILITAIRE POUR SCIE À CARREAUX SOUS EAU WSUV™ / STAND

Voir la figure 6.

Beaucoup du WSUV™ les piéces de chariot utilitaire sont mobiles. Tout matériel doit être assurément resserré mais pas si tendu que le chariot utilitaire / stand ouvir et retirer. Pour l'assemblée plus facile, égaler la lettre pour marquer.

- Insérer un boulon hexagonal dimensions dans le trou se trouvant près du coude du tube extérieur droit (G), ainsi que dans l'entretoise inférieure (F). Répéter
- Placer un boulon de carrosserie dans le trou central de de tube extérieur (G) et placer une entretoise sur le boulon.
- Glisser le boulon et l'entretoise dans l'ensemble de pattes internes (G) et le fixer solidement à l'aide d'un écrou de blocage. Ne pas serrer excessivement.
- Placer l'entretoise centrale sur le dessus de l'ensemble de pattes internes (le côté courbé vers le haut) et placer la goupille de butée du loquet de l'ensemble pédale.

  NOTE : Le goupille de butée le repos sur l'assemblée ensemble de support intérieure.
- Insérer un boulon de carrosserie dans les trous supérieurs de l'ensemble de pattes internes (B), puis glisser une entretoise sur le boulon.
- Glisser l'entretoise centrale sur le boulon (F) et la fixer en place au moyen d'un écrou de blocage.
- En tournant la poignée courbée vers le bas, fixer solidement les tubes supérieurs (E et H sur le côté juste, et A et D sur le côté gauche) sur le support à pattes au moyen des boulons de carrosserie, des entretoises et des écrous de blocage. Le tube sur lequel la vanne d'aiguillage est fixée doit être placé du côté gauche du support à pattes.
- Retirer le écrou de blocage et les rondelles plate des axes sur chaque côté de la stand.
- Glisser la rondelle plate, la roue et une autre rondelle plate sur l'essieu. L'assujettir avec écrou de blocage.
- Répéter avec le muele.

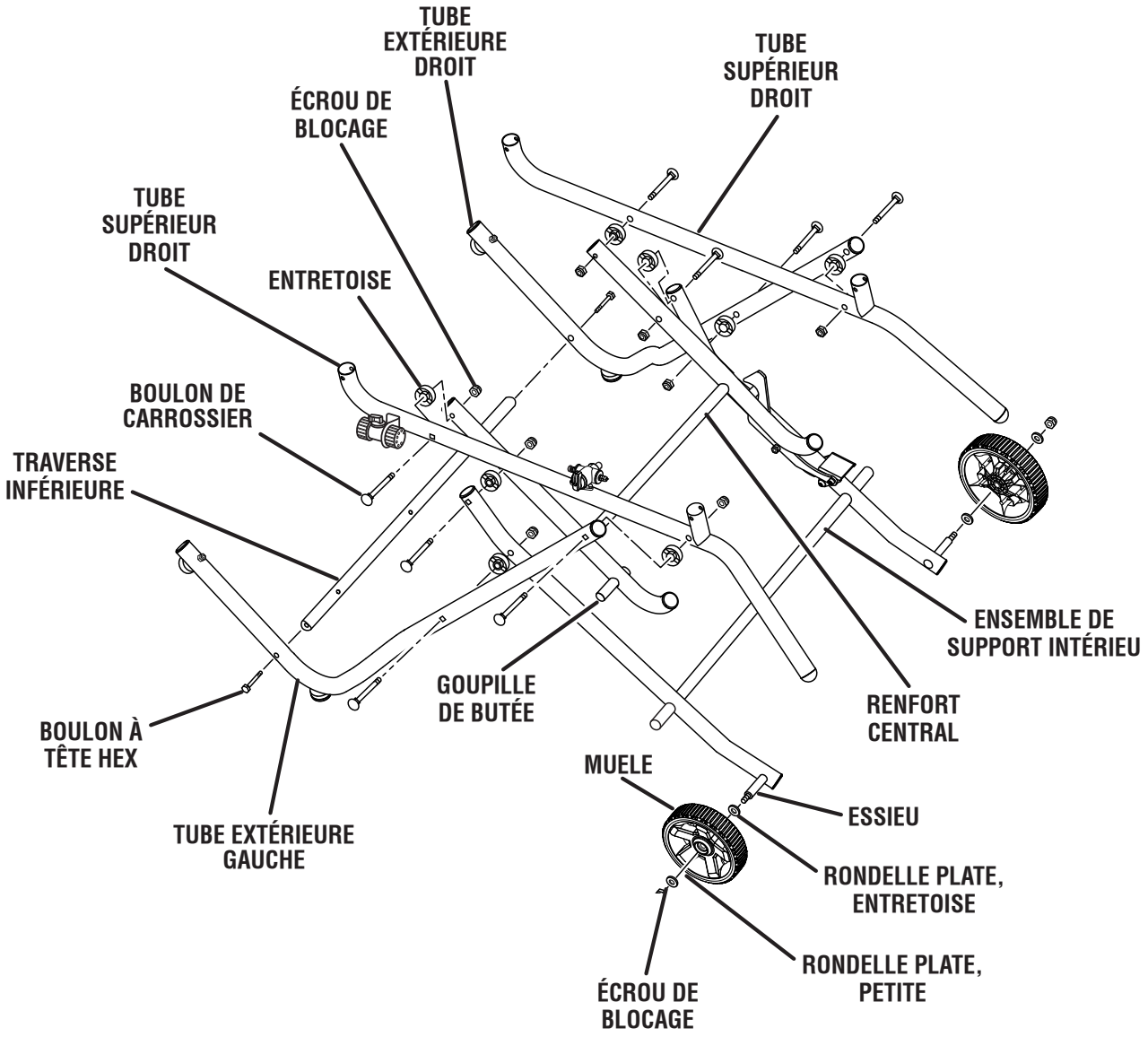
TUBE EXTÉRIEURE DROIT
TUBE SUPÉRIEUR DROIT
ÉCROU DE BLOCAGE
TUBE SUPÉRIEUR DROIT
ENTRETOISE
BOULON DE CARROSSIER
TRAVERSE INFÉRIEURE
ENSEMBLE DE SUPPORT INTÉRIEU
GOUPILLE DE BUTÉE
RENFORT CENTRAL
BOULON À TÊTE HEX
MUELE
ESSIEU
TUBE EXTÉRIEURE GAUCHE
RONDELLE PLATE, ENTRETOISE
RONDELLE PLATE, PETITE
ÉCROU DE BLOCAGE

Fig. 6

INSTALLATION ENSEMBLE DE BÂTI D'EAU À STAND

Voir la figure 7.

- Verrouiller le butée de table de déviation en tirant la butée d'arrêt vers le haut et en la tournant jusqu'à ce que la fente se trouvant au centre du verrou soit placée à l'horizontale (de gauche à droite).
- **Pour verrouiller la table coulissante :** Tirer la table coulissante à l'avant du cadre. À partir du dessous du côté droit de la table, aligner le trou dans le rail avec la goupille du levier de verrouillage de la table coulissante. Pousser la goupille dans le rail afin de verrouiller la table.
- Glisser les tubes de la ensemble de bâti d'eau dans les tubes du support.
- Insérer des boulons de carrossier (court) dans les trous et les serrer solidement à l'aide d'écrous de blocage.

INSTALLATION ENSEMBLE DU MOTEUR DE TÊTE POUR BÁTI

Voir la figure 8.

- Aligner les trous dans ensemble du moteur de tête avec les trous sur le bâti d'eau.
- Insérer boulons à chapeau de court. Serrer à la main utiliser écrous.
- Glisser les boulons dans un manchon. Les insérer dans les trous. Serrer à la main.
- Serrer tous les boulons à chapeau à l'aide d'une clé hexagonale de 8 mm.

INSTALLATION TRANSPARENT LE TUBES, BUSE DE NETTOYAGE, ET POMPE D'EAU À LA SCIE

Voir la figure 9.

NOTE : Les collier de tuyau obtiennent des tubes clairs aux soupapes, les connecteurs, etc. Pour attacher un collierde tuyau, serrer les fins du collier alors glissent ensemble le serre-joint sur une fin d'un tube clair court. Une fois le tube a été attaché à une soupape, un connecteur, etc., serrer les fins de serre-joint et glisser ensemble le collier sur le tube couvrant le connecteur.

- Saisir fermement la vanne d'aiguillage, puis glisser l'extrémité d'un court tube transparent sur le raccord gauche. Attacher avec un collier de tuyau.
- Fixer l'autre du tube sur l'ensemble vanne du bras de scie en glissant le tube sur le raccord. Attacher avec un collier de tuyau. Fixer le tube transparent sur le support à pattes au moyen des crochets à tube situés sur le haut du support à pattes.
- En tenant la vanne d'aiguillage, relier le long tube transparent (avec la buse de nettoyage) au côté droit de la vanne d'aiguillage en le glissant sur le raccord. Attacher avec un collier de tuyau. Remiser la buse dans le compartiment de rangement des buses de nettoyage.
- Remplir le réservoir d'eau de deux tiers plein.
- Centrer le réservoir d'eau sur l'entretoise inférieure du support à pattes et pousser fermement le réservoir contre l'entretoise centrale jusqu'à ce qu'il se bloque en place.
- Pousser le transparent le tube de ensemble de T-connecteur sur le accessoire de tuyau d'arrosage sur la position de stand. Attacher avec un collier de tuyau.

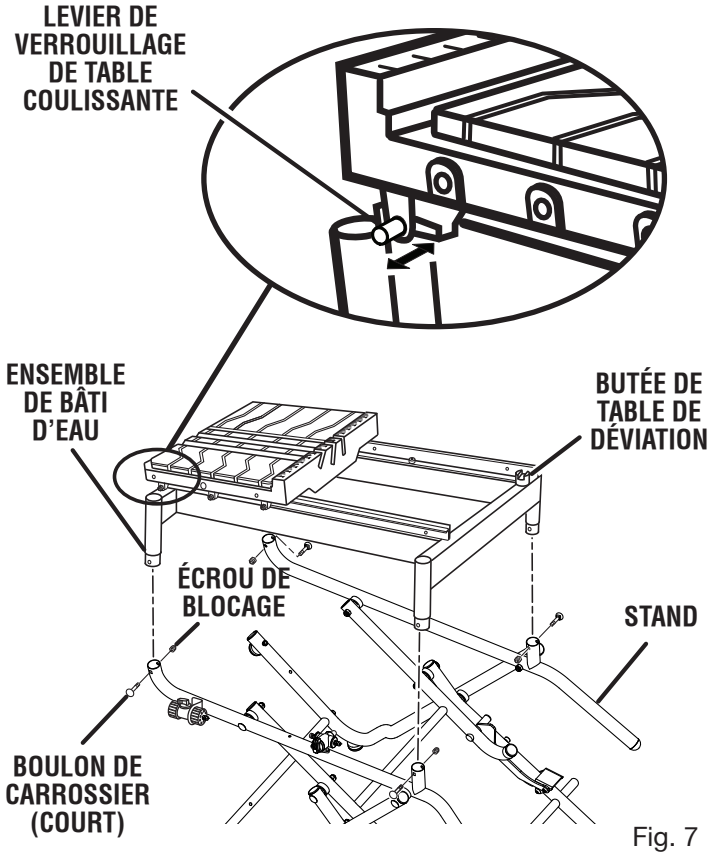

Fig. 7

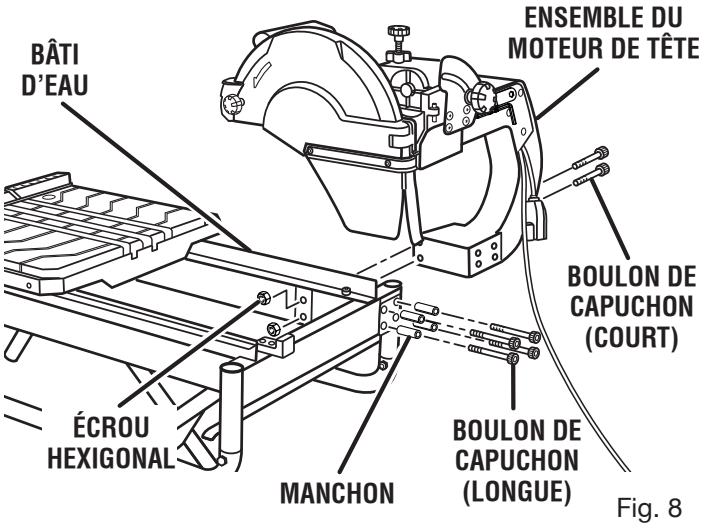

Fig. 8

- Pousser l'autre transparent le tube de ensemble de T-connecteur sur le connecteur sur le dos de la vanne d'aiguillage (comme illustré la figure 9). Attacher le transparent le tube (avec clapet antiretour) à la pompe d'eau submersible et a réglé la pompe dans le fond du réservoir d'eau. Attacher les tubes avec un collier de tuyau.
- Faire reculer de la botte de caoutchouc sur la corde électrique et la pompe de bouchon dans une sortie ou une rallonge. Tirer la botte sur les connexions de corde pour aider garde de l'eau du bouchon.

INSTALLATION PLATEAU D'EAU ET PLATEAU L'EXTENSION

Voir les figures 10 - 12.

- À partir du côté droit de la scie, placer le plateau à eau (l'extrémité du bouchon de vidange située vers la gauche) sur la lèvre située au bas du cadre du plateau à eau. Glisser le plateau à eau en dessous de la table coulissante.
- En se tenant à l'arrière de la scie, tenir la rallonge du plateau à eau en angle. Incliner le plateau et glisser le guide entre les parties supérieures et inférieures du cadre.
- Lorsque la rallonge se glisse en place, abaisser la rallonge jusqu'à ce que les ergots du plateau s'insèrent dans les trous en dessous du cadre du plateau à eau.
- Du côté gauche de la scie, glissé la seconde (ou le côté) l'extension de plateau dans les entailles sur l'extension de plateau arrière.

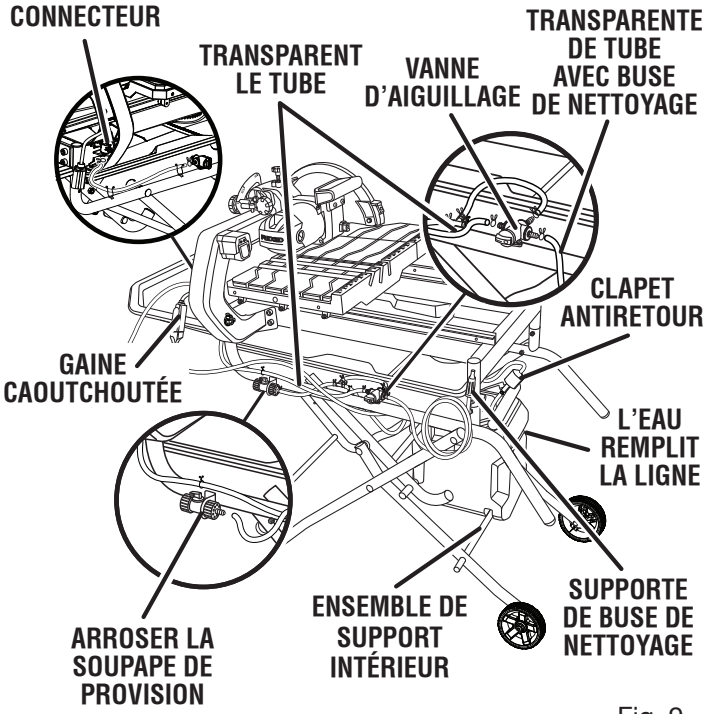

Fig. 9

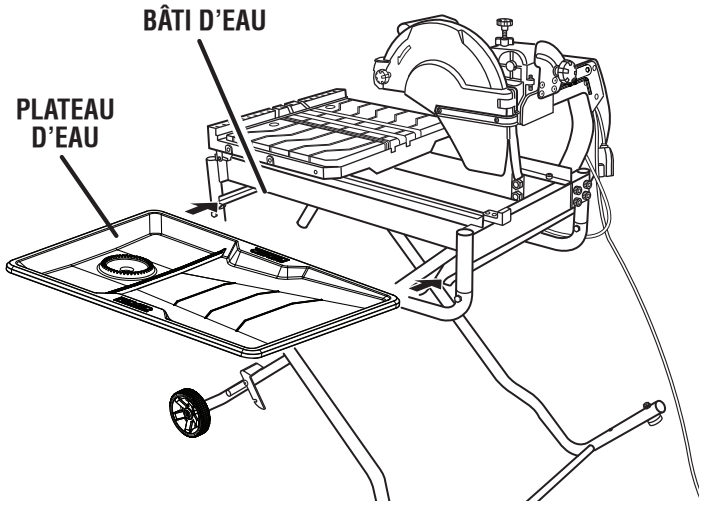

Fig. 10

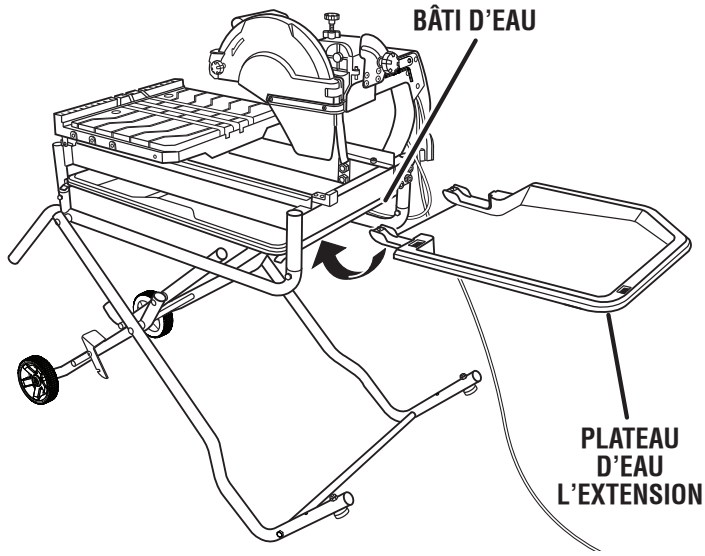

Fig. 11

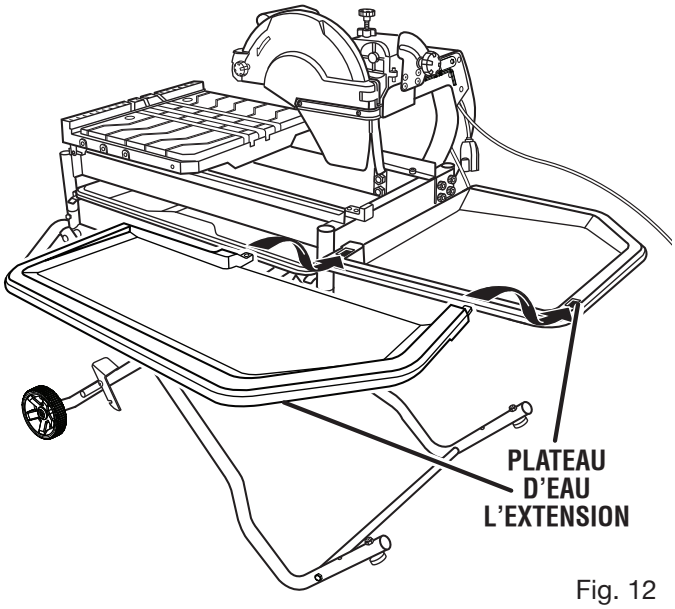

Fig. 12

INSTALLATION GUIDE D'ONGLET

Voir la figure 13.

Le guide d'onglet peut être utilisé de la gauche et de la droit du côté de la muele de coupe.

- Placer la fente en dessous du guide d'onglet du guide de la table coulissante.
- Verrouiller solidement le guide d'onglet sur la table en tournant le bouton du guide d'onglet dans le sens horaire.

Réglage l'angle:

- Resserrer le bouton de verrouillage.
- Placer à l'angle désiré en déplacant la guide est gauche ou la droite.
- Resserrer le bouton assurément avant d'allumer la scie.

INSTALLATION RALLONGE DE TABLE COULISSANTE

Voir la figure 14.

- Du côté de la scie, aligné les goupilles sur rallonge de table coulissante avec les trous dans le cadre de rallonge de table coulissante.
- Obtenir à sa place en tournant le bouton de verrouillage de rallonge de table au-dessous de l'extension dans le horaire.

INSTALLATION PORTE-CARREAUX READY-RACK

Voir la figure 15.

Claquer le porte-carreaux sur le tube supérieur sur la position de pedestal. Le porte-carreaux fournit un espace de rangement pour les carreaux de coupure pendant que les trous dans le fond permettent de l'à l'eau pour drainer loin des carreaux.

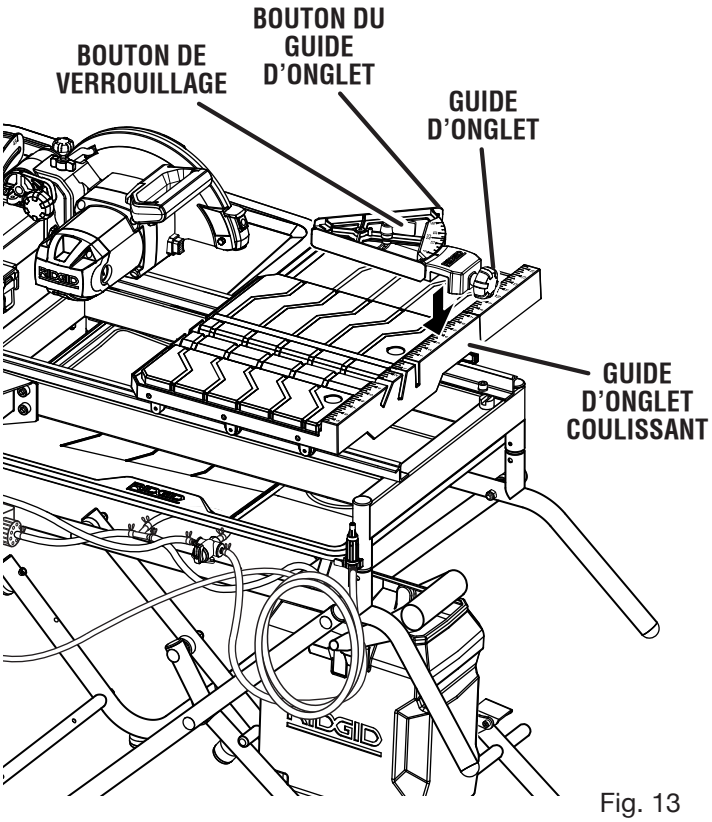

Fig. 13

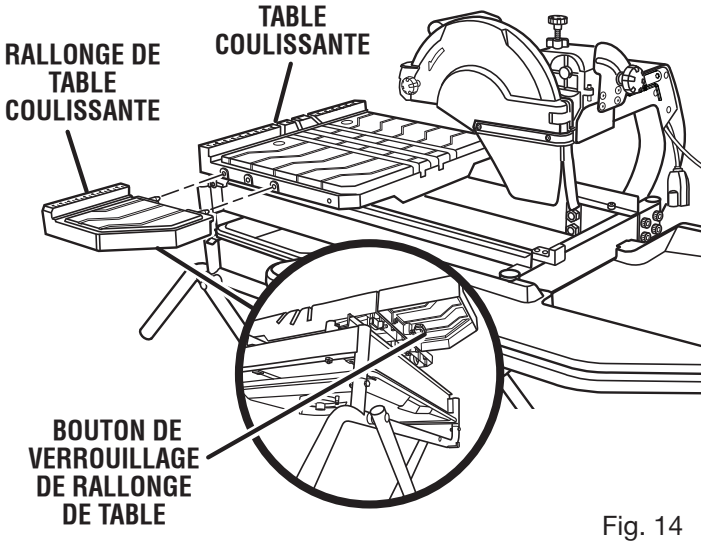

Fig. 14

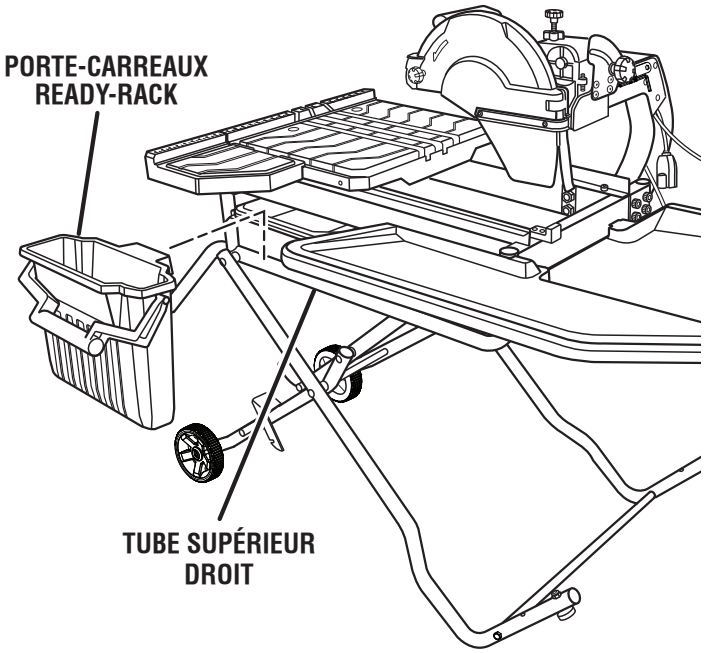

Fig. 15

CONNEXION DU TUYAU D'ARROSAGE AU SCIE À CARREAUX

Voir la figure 16.

L'alimentation en eau doit venir d'une conduite d'arrivée d'eau fraîche. Ne JAMAIS le robinet haut (entièrement ouvert).

La arroser la soupape de provision d'eau fournit un interrupteur marche/arrêt pour ajuster le flux d'eau sur la muele. Quand utilisé convenablement, la soupape de provision d'eau ajuste le flux d'eau au taux parfait et optimal.

- Dérouler le tuyau d'arrosage.
- Le robinet de tuyau étant complètement coupé, fixer l'extrémité du tuyau d'arrosage à l'arrivée d'eau. Serrer à la main.

POUR FERMER ET OUVRIR DE CHARIOT UTILITAIRE POUR SCIE À CARREAUX SOUS EAU WSUV™ / STAND

Voir les figures 17 - 19.

- Retirer le plateau à eau, les rallonges du plateau à eau, le réservoir d'eau, ainsi que toutes les pièces à travailler de l'outil. Les entreposer.
- Placer la table coulissante au centre du cadre et verrouiller la table en place.
- Abaisser le muele de la scie et fixer solidement le tout en verrouillant la tête de la scie en place au moyen du bouton de verrouillage.

Pour fermer le stand :

- Faire tout ceci en même temps : appuyer du pied sur le levier de blocage, saisir les prises et soulever les poignées vers le haut et à l'écart du corps.
- Pousser la scie jusqu'à ce que le levier de blocage clique et se verrouille.

Pour déplacer le stand :

- Bien saisir les prises et tirer fermement les poignées vers soi jusqu'à ce que le stand et la scie soient équilibrés sur les roues.
- Pousser la scie à l'emplacement voulu puis ouvrir le stand si l'on veut utiliser la scie)ou ranger la scie dans un endroit sec.

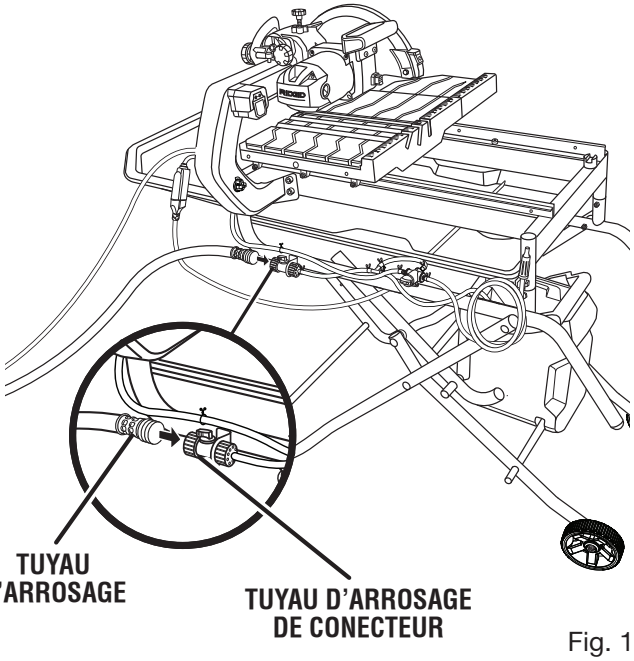

Fig. 16

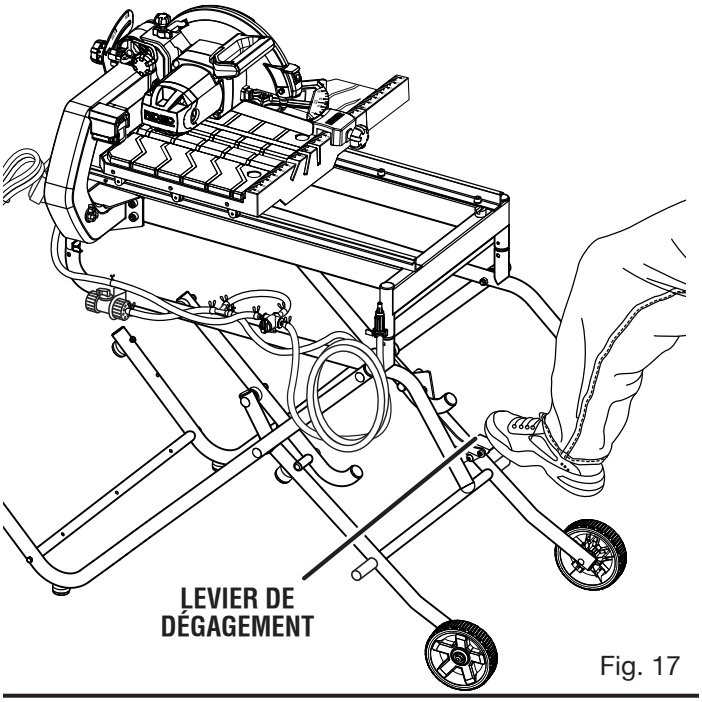

Fig. 17

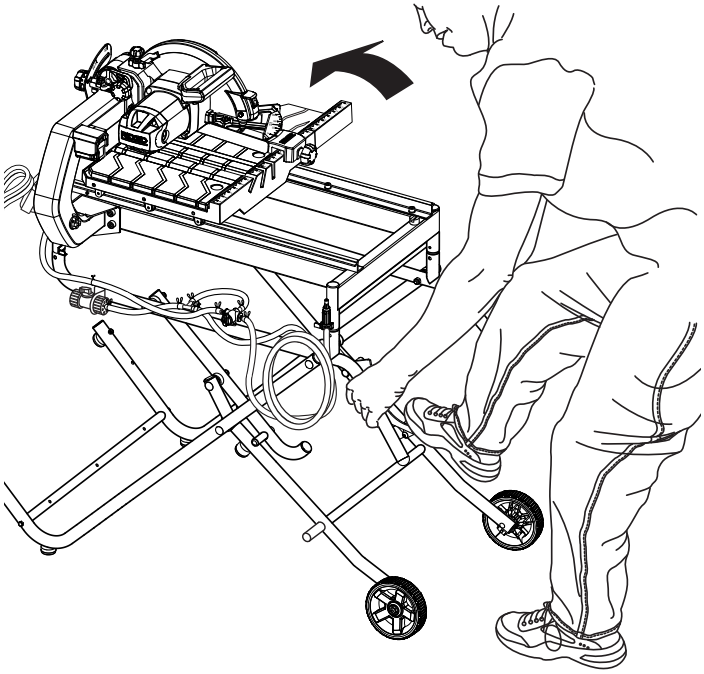

Fig. 18

Pour ouvrir le stand :

- Appuyer sur le levier de blocage avec le pied tout en tirant les prises vers soi.
- Une fois le stand libéré du levier de blocage, abaisser lentement le stand vers le sol en poussant les prises vers le sol.
- Les mains sur les prises, pousser le stand vers le sol jusqu'à ce que la scie soit en position ouvrir.

  NOTE : Le levier de blocage se referme sur le renfort central verrouillant le stand en position ouvrir.

MEULE À CARREAUX

Para rendement maximum et sécurité, Il est conseillé de n'utiliser que le muele de coupe 10 po est fournie avec la scie.Il existe d'autres modèles de mueles de la même qualité prévues pour votre distributeur local.

AVERTISSEMENT :

Ne pas utiliser de mueles dont la vitesse à vide de rotation nominale est inférieure à celle de l'outil. Le non-respect de cet avertissement pourrait entraîner des blessures graves. Ne jamais utiliser des meules qui ont des ouvertures, des rainures, ou des dents sur cet outil.

AVERTISSEMENT :

Encas d'incertitude concernant le câblage, faire vérifier la ligne par un électricien qualifié afin d'éviter tout danger électrique.

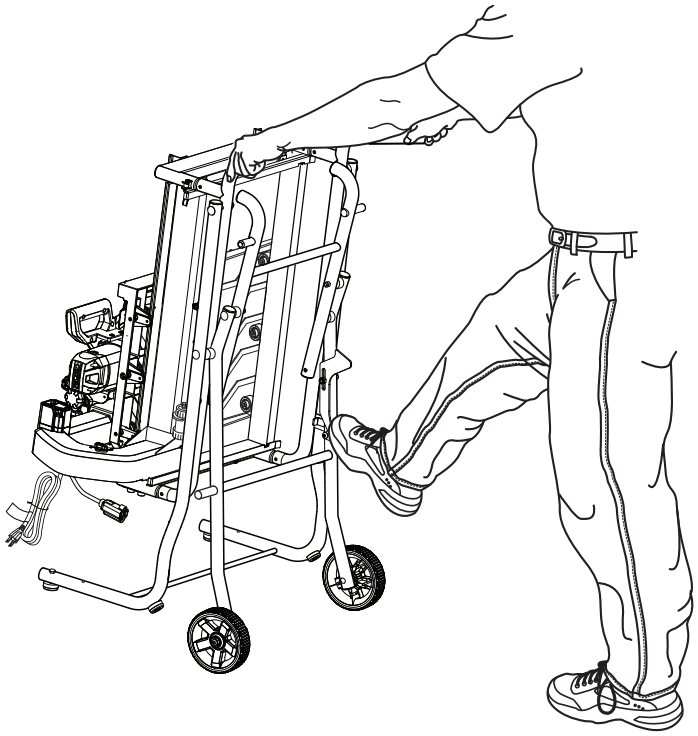

Fig. 19

INSTALLATION MEULE À CARREAUX

Voir les figure 20 - 21.

AVERTISSEMENT :

Cette scie n'utilise que des mueles dont la largeur maximale de 10 po. Ne jamais utiliser une muele trop épaisse car elle empêcherait la rondelle extérieure de le muele de s'engager sur les méplats de la broche. Des mueles de trop grand diamètre toucheraient les protections de muele et des lames trop épaisses empêcheraient le écrou pour muele de maintenir le muele sur la broche. Ces deux situa-tions peuvent causer un accident et des blessures graves.

- Débrancher la scie.
- Tourner le gauche de protège-meule de blocage pour deverrouiller.
- Tourner la protège-meule de blocage pour exposer le broche.
- À l'aide de la clé fournie, retirer le écrou pour meule. Relâchez le bouton de verrouillage de la broche.
- Retirer la rondelle de muele extérieure.
- Placer la muele de coupe sur le broche.

AVERTISSEMENT :

Si la rondelle intérieure a été retirée, la remettre en place avant d'installer la meule sur la broche. L'absence de cette pièce pourrait causer un accident, car la meule ne serait pas correctement serrée. L'absence de cette pièce pourrait un provoquer un accident car le muele ne serait pas correctement serrée.

- Appliquer une goutte d'huile sur la surface de contact des rondelles intérieure.
- Remettre en place la rondelle extérieure sur la meule extérieure. Les deux méplats en « D » des rondelles de coulé sur la meule s'alignent sur les méplats de la broche. Asegúrese de que el lado hueco de la arandela de la muele quede contra ésta.
- Placer le écrou pour meule sur le broche.
- Appuyer sur bouton de verrouillage de la broche et tourner le meule jusqu'à ce que la broche se verrouille.
- À l'aide de la clé fournie, la serrer solidement la écrou. Relâchez le bouton de verrouillage de la broche.
- Arrêt et verrouillage à le protège-meule.

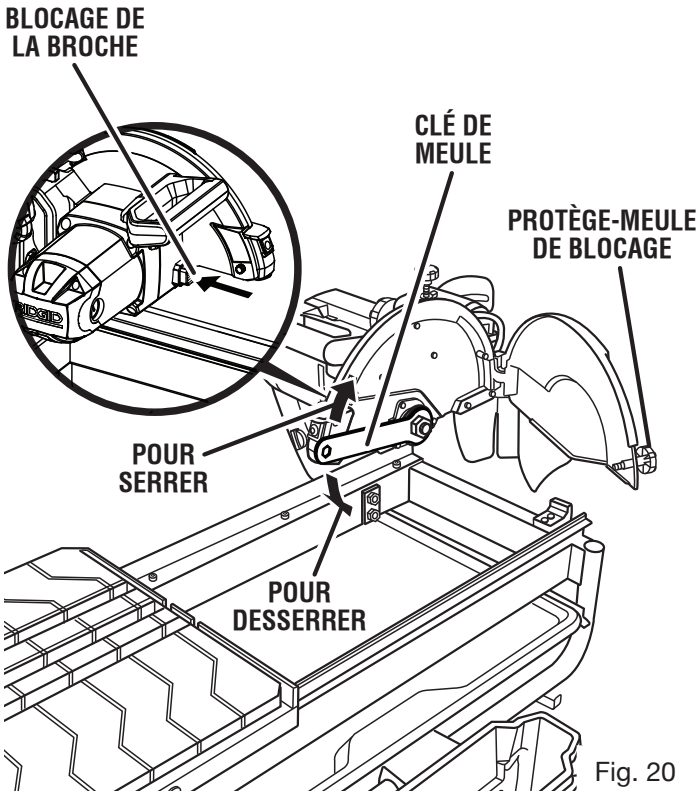

Fig. 20

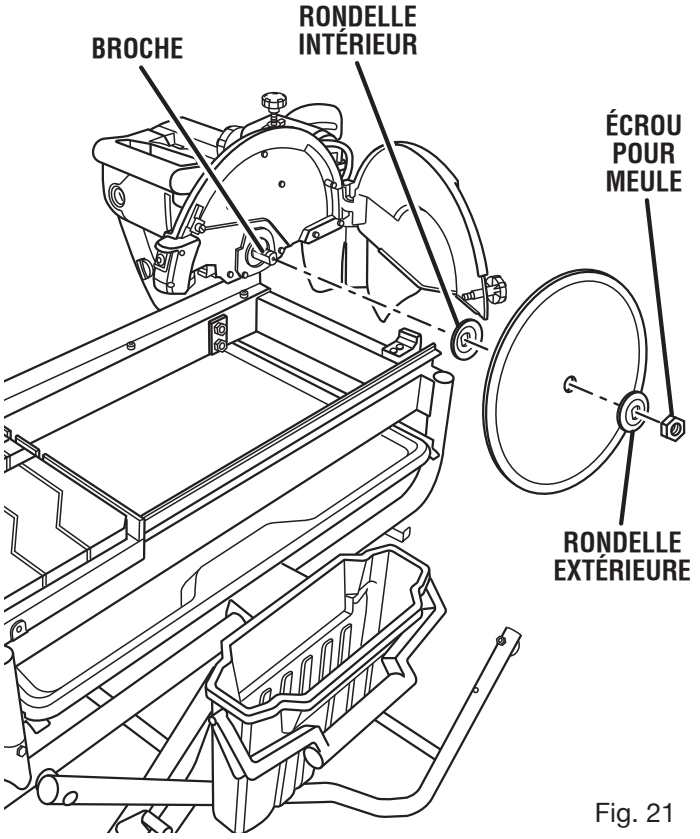

Fig. 21

ALIGNEMENT DU TRAIT LASER

Voir la figure 22.

DANGER :

Rayonnement laser. Éviter tout contact oculaire direct avec la source du rayon.

AVERTISSEMENT :

L'usage de contrôles, de réglages ou de procédures ne figurant pas dans ce manuel peut entraîner l'exposition à des rayonnements dangereux.

Dessiner une ligne sur le carreaux. Cuándo el interruptor de guía de láser lo es prendido, le laser projette un trait lumineux rouge sur la pièce. Le pointillé permet de voir la marque tracée sur la pièce en même temps que le trait laser ce qui permet d'aligner les deux lignes afin d'obtenir une coupe plus précise.

Aligner le trait laser sur le tracé de coupe de la pièce, la muele dans la position de coupe l'utilisation d'un cadran de réglage de laser. Une fois que les deux lignes se chevauchent, ne plus bouger la pièce.

Effectuer plusieurs coupes d'essais sur des chutes de différents type de matériau et de différentes épaisseurs. Répéter les étapes ci-dessus comme nécessaire.

Suivre les instructions ci-dessous concernant l'usage du guide laser :

Effacement du tracé de coupe :
Positionner le trait laser près du bord gauche du tracé de coupe de la pièce, pour l'effacer.

Coupe sur le tracé :
Positionner le trait laser près du tracé ou sur celui-ci pour effectuer la coupe sur la marque.

Pour laisser le tracé de coupe :
Positionner le trait laser près du bord droit du tracé de coupe de la pièce, pour le laisser en place.

Une fois familiarisé avec l'usage du laser, l'opérateur pourra effacer le tracé, le laisser ou effectuer la coupe sur celui-ci. La pratique permettra de découvrir la position adéquate du trait laser par rapport au tracé.

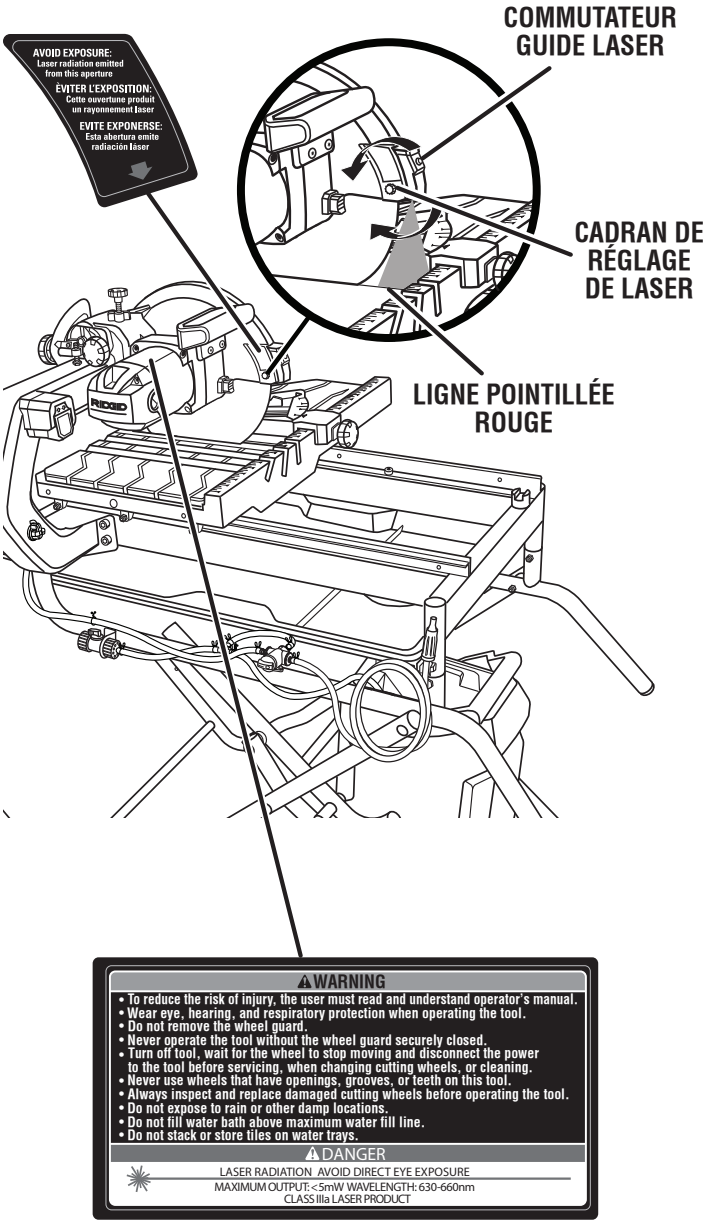

Fig. 22

AVERTISSEMENT :

Ne pas laisser la familiarité avec l'outil faire oublier la prudence. Ne pas oublier qu'une fraction de seconde d'inattention peut entraîner des blessures graves.

AVERTISSEMENT :

Toujours porter une protection oculaire certifiée conforme à la norme ANSI Z87.1. Si cette précaution n'est pas prise, des objets peuvent être projetés dans les yeux et causer des lésions graves.

AVERTISSEMENT :

Ne pas utiliser d'outils ou accessoires non recommandés pour cet outil. L'utilisation de pièces et accessoires non recommandés peut entraîner des blessures graves.

APPLICATIONS

Cet outil peut être utilisé pour les applications ci-dessous :

- La ligne droite coupant des opérations comme coupes transversales, coupe d'onglet, courte longitudinale, et biseau

NOTE : Cette scie est conçue pour couper le carreau fabriqué par l'homme, pavés, et les produits de carreaux de pierre seulement.

UTILISER COMMUTATEUR DE POMPE

Voir la figure 23.

Le commutateur de pompe sur le bras de scie, a trois positions :

A) Avec le commutateur de pompe dans A de position (le bouton en haut), la pompe commencera quand interrupteur marche/arrêt est allumé.
B) Avec le commutateur de pompe dans B de position (le bouton en bas), le commutateur de pompe est toujours en position de march et la pompe toujours court.
C) Avec le commutateur de pompe dans C de position (le bouton au milieu), la pompe est toujours en position de d'arrêt.

UTILISER LA POMPE ET BUSE DE NETTOYAGE

Voir les figures 24.

Pour utiliser la pompe submersible:

- Dévisser le bouchon d'égout localisé sous le plateau d'eau.
- Remplir le réservoir d'eau de deux tiers plein.

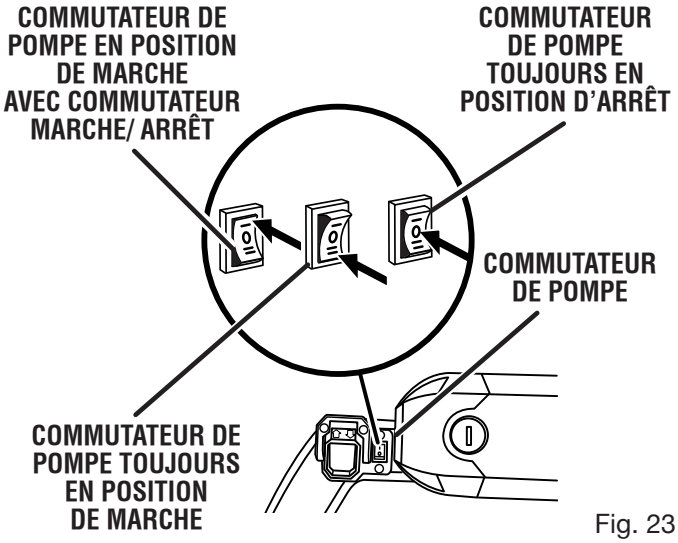

Fig. 23

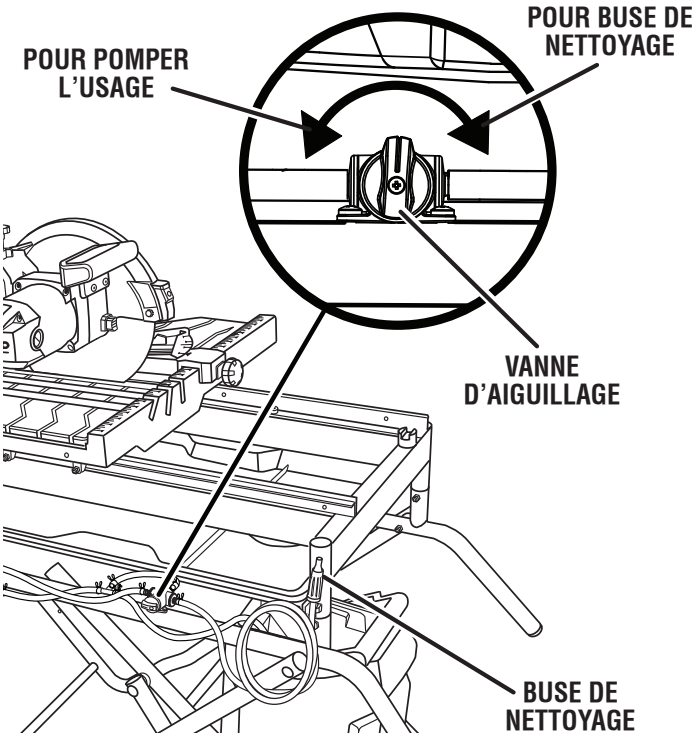

Fig. 24

- Centrer le réservoir d'eau sur l'attache plus basse de la position de jambe et pousser le réservoir fermement contre l'attache de centre jusqu'à ce qu'il verrouille à sa place.
- Tourner la vanne d'aiguillage à la gauche pour courir de l'eau par le bras de scie et sur la muele de coupe.

Pour utiliser buse de nettoyage:

- Enlever le jet de nettoyage du support de stockage, et utiliser le buse de nettoyer la roue, le plateau d'eau, etc.
- Tourner la vanne d'aiguillage à la droite.

COMMUTATEUR MARCHE / ARRÊT

Voir la figure 25.

Ce produit est équipé d'un commutateur avec dispositif de verrouillage intégré. Ce dispositif est conçu pour empêcher l'utilisation non autorisée et potentiellement dangereuse par des enfants ou personnes non compétentes.

POUR METTRE LA SCIE EN MARCHE :

- Le relever pour mettre la scie en **MARCHE .**

POUR ARRÊTER LA SCIE :

- Abaisser le commutateur en position **d'ARRÊT.**

POUR VERROUILLER LA SCIE :

- Avec la scie éteindre, installer un cadenas (non inclus) dans le trou de la commutateur.

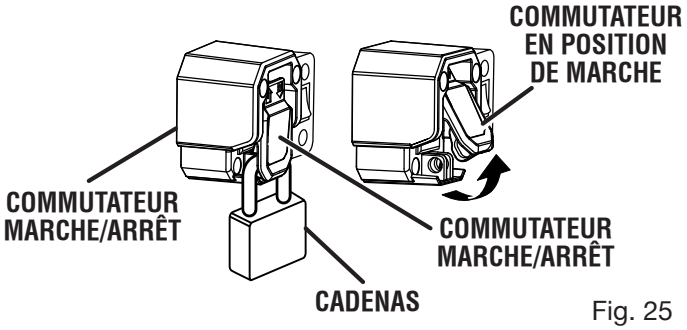

Fig. 25

AVERTISSEMENT :

Lorsque l'outil n'est pas en usage, toujours retirer la clé et la ranger en lieu sûr. En cas de panne secteur, mettre le commutateur en position **D'ARRÊT**. Ceci empêchera un démarrage accidentel lorsque le courant est rétabli.

AVERTISEMENT :

TOUJOURS s'assurer que la pièce n'est pas en contact avec la meule avant de mettre le commutateur de l'outil en position de marche. Ne pas prendre cette précaution peut causer le rebond de la pièce en direction de l'opérateur et d'entraîner des blessures graves.

AVERTISSEMENT :

Pour éviter un démarrage accidentel, TOUJOURS s'assurer que le commutateur est en position **D'ARRÊT** avant de brancher l'outil.

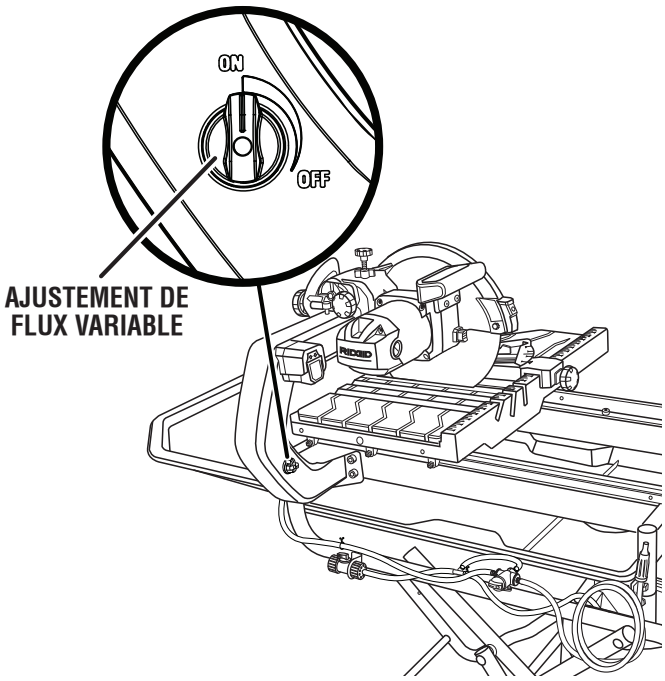

Fig. 26

UTILISER LA VALVE À DÉBIT VARIABLE

Voir la figure 26.

- Premièrement allumer la soupape válvula de ujo variable et alors la arroser la soupape de provision.
- Lentement allumer le robinet d'une canalisation d'eau fraîche. Regarder du flux d'eau sur la meule de coupe et ajuster au taux désiré.

VERROUILLAGE/DÉVERROUILLAGE DU BRAS DE LA SCIE

Voir les figures 27.

Pour déverrouiller et relever le bras de la scie :

- Saisir fermement la poignée en « D » et appliquer une pression vers le bas tout en tirant en même temps le guide de profondeur à l'écart du logement de la scie.
- Relever lentement le bras de la scie.

Pour reverrouiller le bras de la scie :

- Saisir fermement la poignée en « D » et appliquer une pression vers le bas tout en tirant sur le guide de profondeur pour l'écarter du logement de la scie.

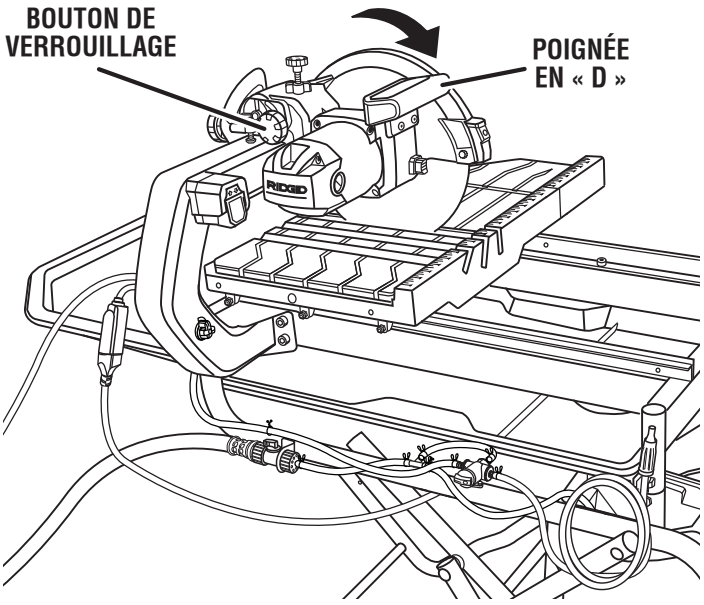

Fig. 27

EXÉCUTION DE COUPES

Toujours dessiner la ligne être coupée sur le carreaux utilisant un crayon de borne ou graisse. Si le carreaux est brillant et dur-à-la marque, le lieu masquant la bande sur le carreau et marque la bande.

Un problème commun en coupant le carreaux erre de la ligne marquée. Une fois vous avez erré de la marque, vous ne pouvez pas forcer la muele de retour à la ligne en tordant le carreaux. Plutôt, la sauvegarde et recut que le carreaux coupant en tranches d'une petite quantité de carreau jusqu'à ce que la meule est arrière sur la piste.

POUR EFFECTUER UNE COUPE TRANSVERSALE / REFENTE

Voir la figure 28.

Les coupes transversale / refente sont directement 90° les coupures. Le matériel est nourri dans la coupure à un 90° l'angle à la roue, et la muele est verticale.

- L'utilisation d'un crayon de borne ou graisse, marquer le secteur être coupé sur le matériel.
- Placer le guide d'onglet à 0°, serrez la manette de verrouillage, et verrouiller à sa place.
- Placer le matériau sur la table et fermement contre le guide d'onglet et guide.
- Avant d'allumer la scie, s'assurer que le matériaux ne touche pas la meule à carreaux.
- Mettre le commutateur marche/arrêt en position de **MARCHE**.
- Mettre le couler la soupape d'adjustment en position de **MARCHE**.
- Laissez le muele de coupe atteindre son régime maximum et attendre le muele pour obtenir mouillé avant d'avancer le matériau pour alimenter la pièce vers le meule.
- Maintenir la matériaux fermement contre le guide d'onglet et guide, et engager le muele de coupe.
- Une fois la coupe effectuée, **ARRÊT** (OFF) la scie. Attendre que la meule à carreaux s'arrête complètement avant de retirer le matériaux.

POUR EFFECTUER UNE COUPE EN DIAGONALE

Voir la figure 29.

Les coupes diagonales sont aussi connues sous le nom de « coupes de long point à long point ».

- Avant le guide d'onglet à 45°utilisant l'échelle d'angle et resserre assurément avec le bouton.
- Placer le matériau sur la table et fermement contre le guide d'onglet et guide.
- Avant d'allumer la scie, s'assurer que le matériaux ne touche pas la meule à carreaux.
- Mettre le commutateur marche/arrêt en position de **MARCHE**.
- Mettre le couler la soupape d'adjustment en position de **MARCHE**.
- Laissez le muele de coupe atteindre son régime maximum et attendre le muele pour obtenir mouillé avant d'avancer le matériau pour alimenter la pièce vers le meule.
- Maintenir la matériaux fermement contre le guide d'onglet et guide, et engager le muele de coupe.
- Une fois la coupe effectuée, **ARRÊT** (OFF) la scie. Attendre que la meule à carreaux s'arrête complètement avant de retirer le matériaux.

COUPE TRANSVERSALE / REFENTE

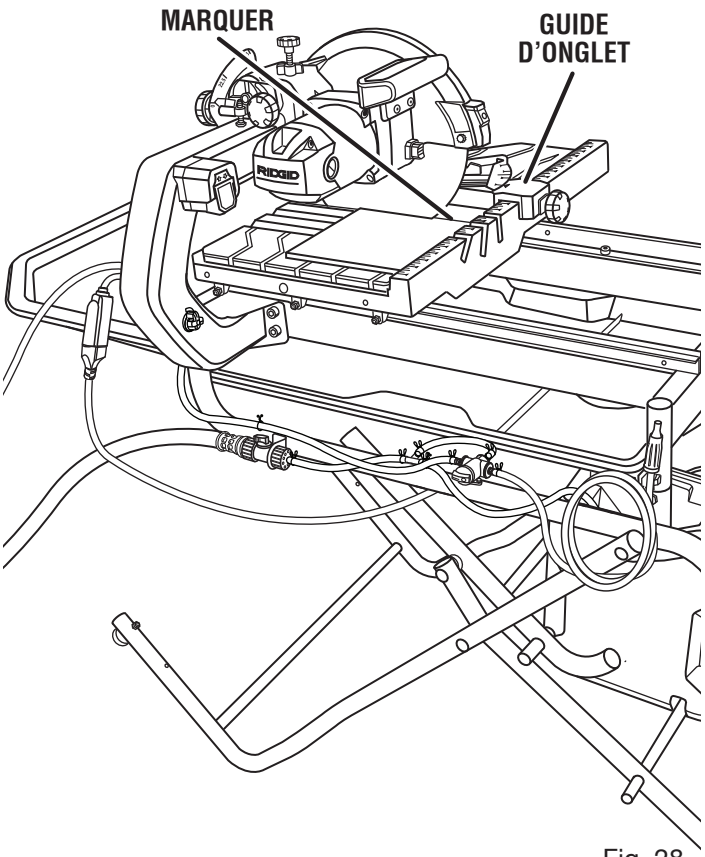

Fig. 28

COUPE EN DIAGONALE

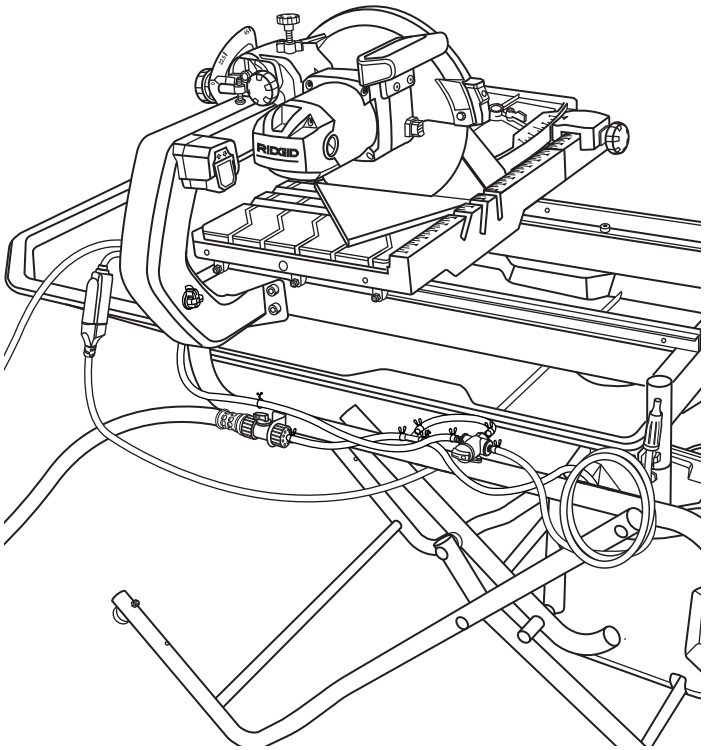

Fig. 29

POUR EFFECTUER UNE COUPE D'ONGLET

Voir la figure 30.

Une coupe d'onglet pour couper les coins intérieures et extérieures de tuiles, de moulures murales décoratives et dee plinthes avec le matériel à n'importe quel angle à la roue autrement que 90°. Les coupes d'onglet ont tendance à « ramper » pendant la coupe. Ceci peut être contrôlé en tenant la pièce assurément contre le guide d'onglet.

- L'utilisation d'un crayon de borne ou graisse, marquer le secteur être coupé sur le matériel.
- Placer le guide d'onglet à la position désirée, serrez la manette de verrouillage, et verrouiller à sa place.
- Placer le matériau sur la table et fermement contre le guide d'onglet et guide.
- Avant d'allumer la scie, s'assurer que le matériaux ne touche pas la meule à carreaux.
- Mettre le commutateur marche/arrêt en position de **MARCHE**.
- Mettre le couler la soupape d'adjustment en position de **MARCHE**.
- Laissez le muele de coupe atteindre son régime maximum et attendre le muele pour obtenir mouillé avant d'avancer le matériau pour alimenter la pièce vers le meule.
- Maintenir la matériaux fermement contre le guide d'onglet et guide, et engager le muele de coupe.
- Une fois la coupe effectuée, **ARRÊT** (OFF) la scie. Attendre que la meule à carreaux s'arrête complètement avant de retirer le matériaux.

POUR EFFECTUER UNE COUPE EN L

Voir la figure 31.

Une coupe en L est une section de la matériaux q'on retire et qu'on utilise lorsqu'on coupe un morceau de matériaux afin de l'ajuster dans le coin d'une armoire ou une boiserie et sont fait par deux coupures séparées

NOTE : Seulement overcut dessous ou au-dessous du côté du matériel est coupé.

- L'utilisation d'un crayon de borne ou graisse, marquer le secteur être coupé sur le matériel.
- Placer le guide d'onglet à la position désirée, serrez la manette de verrouillage, et verrouiller à sa place.
- Placer le matériau sur la table et fermement contre le guide d'onglet et guide.
- Avant d'allumer la scie, s'assurer que le matériaux ne touche pas la meule à carreaux.
- Mettre le commutateur marche/arrêt en position de **MARCHE**.
- Mettre le couler la soupape d'adjustment en position de **MARCHE**.
- Laissez le muele de coupe atteindre son régime maximum et attendre le muele pour obtenir mouillé avant d'avancer le matériau pour alimenter la pièce vers le meule.
- Maintenir la matériaux fermement contre le guide d'onglet et guide, et engager le muele de coupe.
- Faire la coupe loin assez dans le matériel sans surcoupe.
- Tourner le matériel sur et faire la coupe le long d'une des marques. Ce surcoupe de temps l'autre ligne et le morceau de coupure doivent séparer du reste du matériel.
- Une fois la coupe effectuée, **ARRÊT** (OFF) la scie. Attendre que la meule à carreaux s'arrête complètement avant de retirer le matériaux

COUPE D'ONGLET

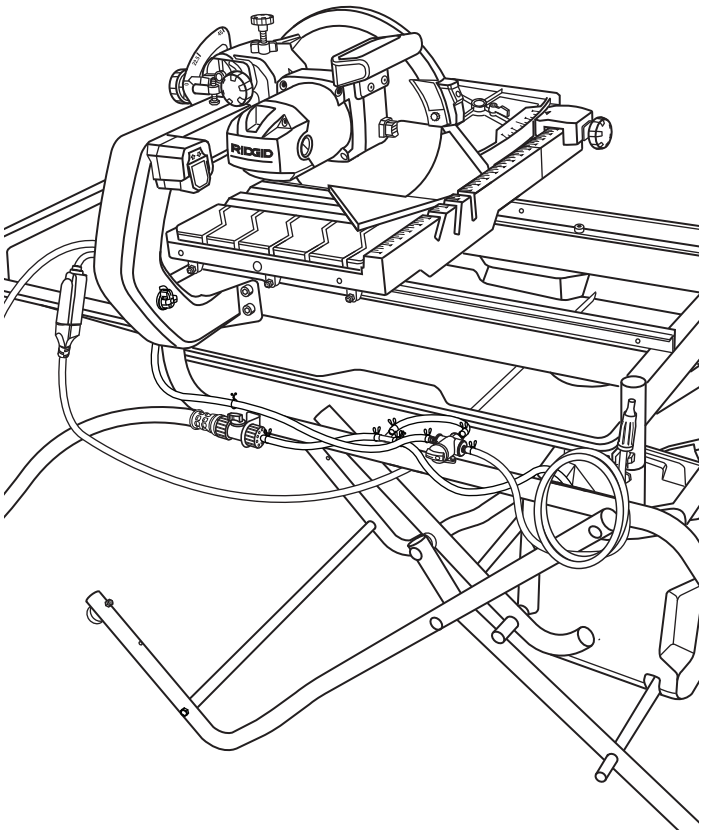

Fig. 30

COUPE D'ONGLET

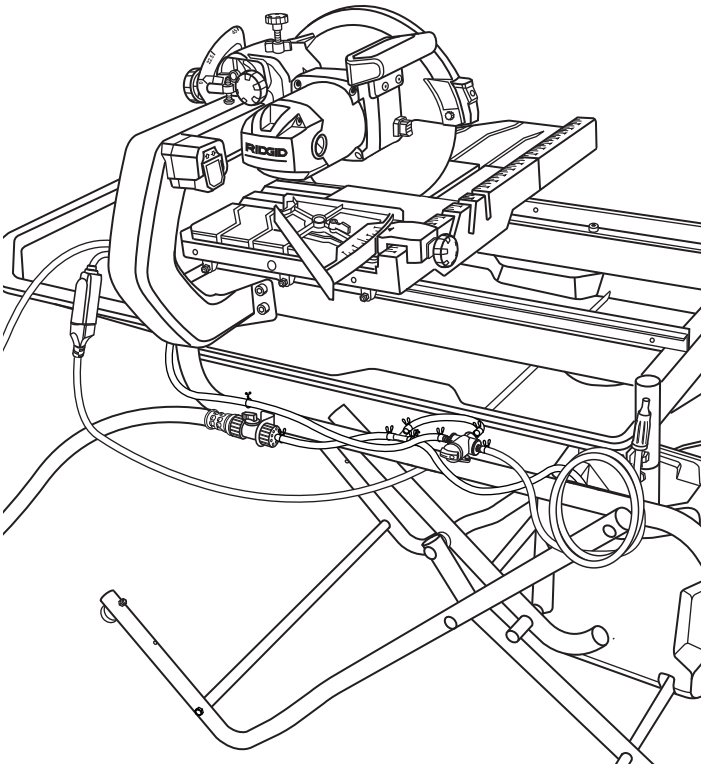

Fig. 31

POUR EFFECTUER UNE COUPE BISEAU

Voir la figure 32.

Les coupes biseau peuvent être faites à 22,5° ou 45° les angles.

- L'utilisation d'un crayon de borne ou graisse, marquer le secteur être coupé sur le matériel.
- Desserrer le bouton de verrouillage d'angle de biseau et régler le bras de la scie sur l'angle désiré.
- Placer le guide d'onglet sur le bon côté de la table à la distance désirée de la muele et la serrure à sa place.
- Avant d'allumer la scie, s'assurer que le matériaux ne touche pas la meule à carreaux.
- Mettre le commutateur marche/arrêt en position de **MARCHE**.
- Mettre le couler la soupape d'adjustment en position de **MARCHE**.
- Laissez le muele de coupe atteindre son régime maximum et attendre le muele pour obtenir mouillé avant d'avancer le matériau pour alimenter la pièce vers le meule.
- Maintenir la matériaux fermement contre le guide d'onglet et guide, et engager le muele de coupe.
- Une fois la coupe effectuée, **ARRÊT** (OFF) la scie. Attendre que la meule à carreaux s'arrête complètement avant de retirer le matériaux.

EFFECTUER UNE COUPE EN PLONGÉE

Voir la figure 33.

Il est possible d'effectuer des coupes en plongée en plaçant le matériau directement en dessous de la meule et en abaissant celle-ci sur la pièce à travailler. Cela permet de couper les pièces à partir du centre.

- L'utilisation d'un crayon de borne ou graisse, marquer le secteur être coupé sur le matériel.
- Desserrer le bouton de verrouillage situé sur le côté de la tête du moteur et tirer celle-ci vers le haut jusqu'à sa hauteur maximale.
- Placer le guide d'onglet sur le bon côté de la table à la distance désirée de la muele et la serrure à sa place.
- Mettre le commutateur marche/arrêt en position de **MARCHE.**
- Mettre le couler la soupape d'adjustment en position de **MARCHE.**
- Laissez le muele de coupe atteindre son régime maximum et attendre le muele pour obtenir mouillé avant d'avancer le matériau pour alimenter la pièce vers le meule.
- Tenir fermement la tête du moteur par la poignée.
- Desplace le matériel à la position désirée pour couper.
- Abaisser lentement la tête du moteur dans le matériau afin d'effectuer la coupe.
- Soulever la tête du moteur.
- Mettre le commutateur marche/arrêt en position de **ARRÊT.**
- Mettre le couler la soupape d'adjustment en position de **ARRÊT.**
- Glisser la table à l'écart de la tête du moteur et placer le matériau afin de procéder à la prochaine coupe.

COUPE EN BISEAU

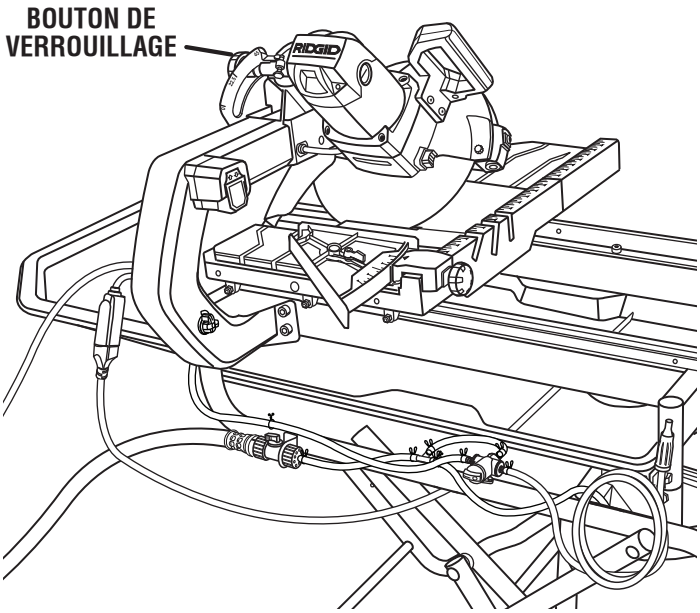

Fig. 32

COUPE PLONGEANTE

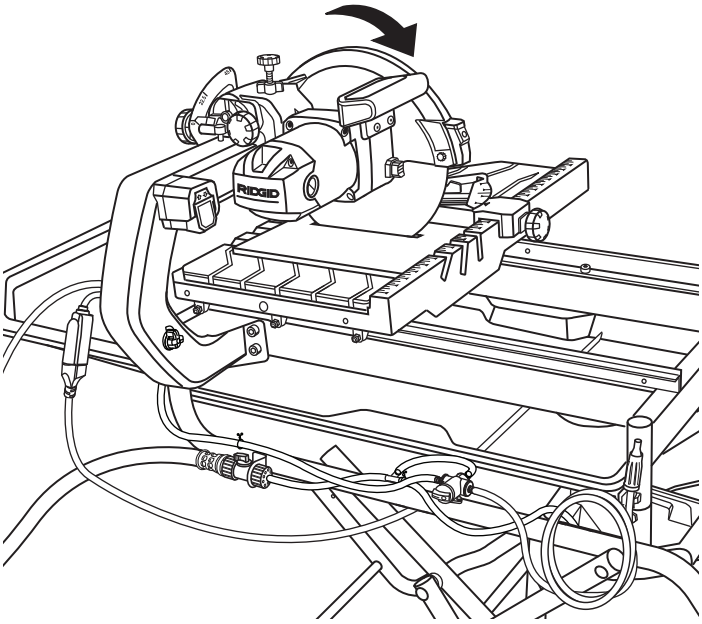

Fig. 33

AVERTISSEMENT :
Avant d'effectuer tout réglage, s'assurer que l'outil est débranché et que son commutateur est en position d'arrêt (OFF). Le non-respect de cet avertissement pourrait entraîner des blessures graves.

Cette scie à table a été réglée en usine pour effectuer des coupes très précises. Toutefois, certains composants peuvent avoir été désalignés pendant le transport. En outre, après un certain temps des réglages s'avéreront probablement nécessaires, du fait de l'usure.

Ne procéder à aucun réglage avant d'avoir effectué des vérifications avec une équerre et exécuté des coupes d'essai, pour s'assurer que des réglages sont nécessaires.

ÉQUERRAGE MUELE DE COUPE PAR RAPPORT À LA TABLE

Voir la figure 34.

Ne pas desserrer aucune vis pour cet ajustement avant de vérifier avec une équerre et faire des coupes d'essai pour être certain que les ajustements sont nécessaires. Une fois les vis desserrées, ces items doivent être ajustés de nouveau.

- Débrancher la scie.
- Utilisation clé hexagonale, desserrer le boulon hexagonal le rail gauche.
- Placer une équerre de charpentier contre la guide et le plat de la muele.
- Utiliser de vis d'arrêt pour le régler, déplacer la barre jusqu'à ce que la table est carrée avec la meule de coupe.
- Serrer fermement boulon hex.

AJUSTER LES ROULEAUS DE TABLE INFÉRIEURE

Voir la figure 35.

Si la table ne glisse pas en douceur, semble branlante dans ses rails ou est déraillée, des ajustements s'imposent.

Pour ajuster le rouleau supérieur de la table :

- Desserrer l'écrou du boulon à came
- Tourner le boulon pour ajuster le rouleau vers le haut ou le bas.

  NOTE : Seul le rouleau du centre est réglable. Ne pas tenter d'ajuster les rouleaux de gauche ou de droite.
- Une fois que les rouleaux s'appuient contre le rail, serrer solidement l'écrou du boulon à came.

Pour ajuster les rouleaux inférieurs de la table :

- Desserrer l'écrou du boulon à came.
- Insérer la clé hexagonale dans le trou du côté gauche de la table, et ajuster le boulon, au besoin.
- Une fois que les rouleaux s'appuient contre le rail, serrer solidement l'écrou du boulon à came. Répéter cette opération pour chaque rouleau, au besoin.

NOTE : Vérifier que les rouleaux glissent de manière appropriée après chaque réglage.

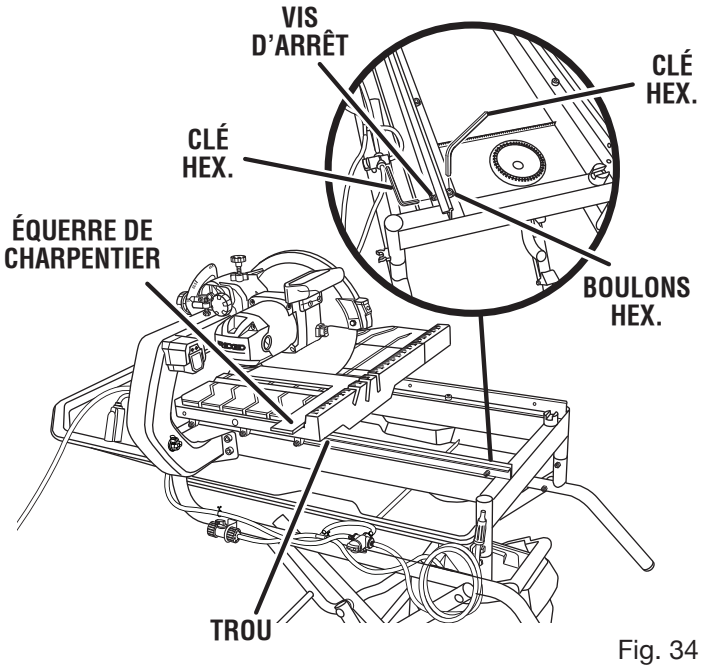

Fig. 34

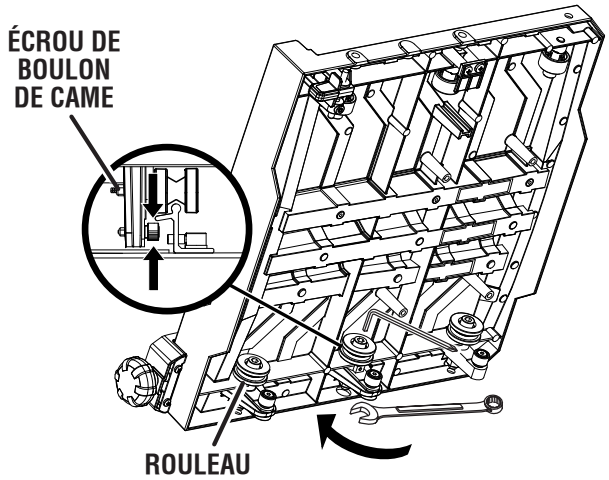

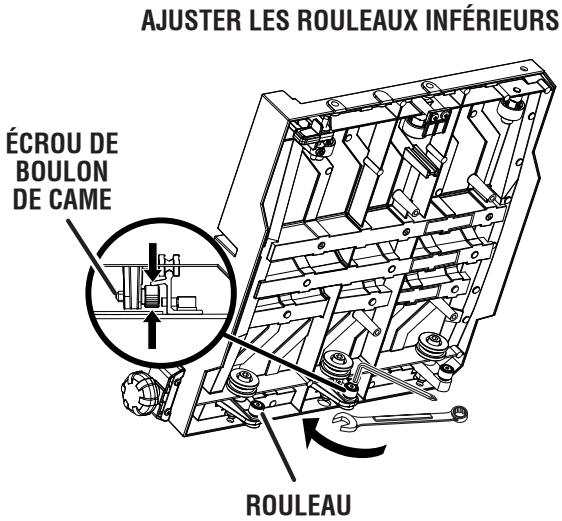

Fig. 35

RÉGLAGES

RÉGLAGES DE LA BUTÉE DE PROFONDEUR

Voir la figure 36.

La butée de profondeur limite la course de la muele vers le bas. Elle permet à la muele de descendre suffisamment au-dessous de la table pour assurer la coupe de toute l'épaisseur des pièces. La butée de profondeur est réglée en usine de manière à permettre de bénéficier de la pleine capacité de coupe de la muele fournie avec la scie. Effectuer les réglages éventuellement nécessaires.

- Débrancher la scie.
- Pour ajuster le profondeur, desserrer sur le écrou à oreilles le boulon de butée de profondeur.
- Tourner la vis de réglage de le boulon de butée de profondeur. Régler la roue à la hauteur de coupe correcte (la roue juste au dessous de la surface de table). Abaisser la meule de coupe dans la table dans vérifier le dégagement de muele.
- Effectuer les réglages éventuellement nécessaires.
- Serrer l'écrou à oreilles.

RÉGLAGES DE BUTÉE POSITIVE

Voir la figure 36.

NOTE : Ces réglages ont été effectués en usine et n'ont normalement pas besoin d'être refaits.

- Débrancher la scie.

Si la meule n'est pas parfaitement verticale (0°) :

- Desserrer le bouton de verrouillage de biseau.
- Placer une équerre combinée à côté de la muele.
- Utilisation clé hexagonale, Tourner la boulon hex à 0° jusqu'à ce que la meule soit perpendiculaire à la table et que la boulon hex repose sur le logement de la scie.
- Serrer fermement le bouton de verrouillage de biseau.

Si la meule n'est pas parfaitement à 45° :

- Régler le bras de scie à un 45° l'angle.
- Placer une équerre combinée à côté de la muele et régler le bras de scie à un 45°.
- Utilisation clé, tourner la boulon hex à 45° jusqu'à ce que la boulon hex repose sur le logement de la scie.

Une fois les réglages d'alignement effectués, il peut être nécessaire de desserrer les vis des rapporteurs pour les régler à zéro.

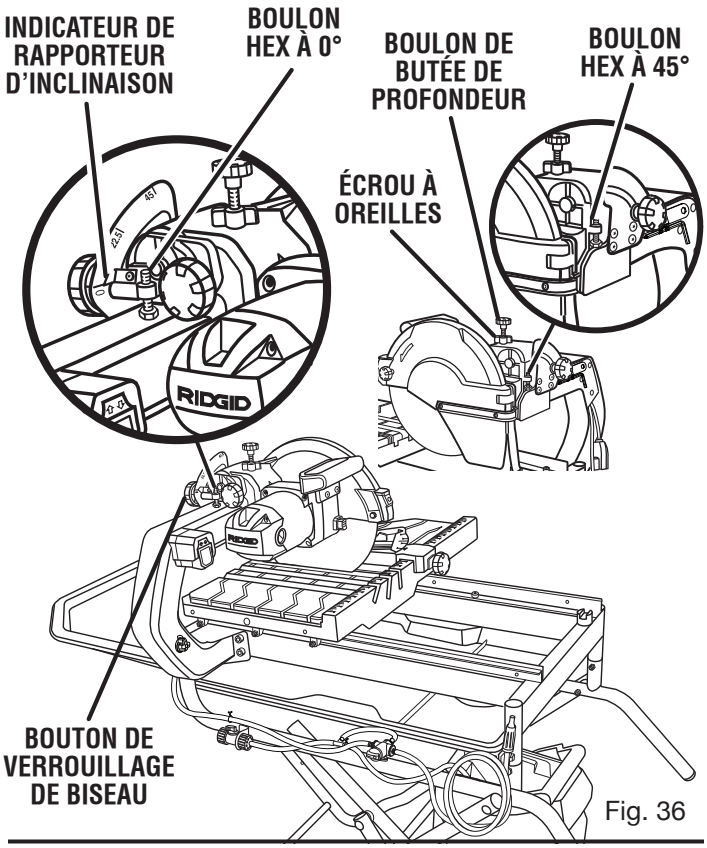

Fig. 36

ENTRETIEN

AVERTISSEMENT :
Utiliser exclusivement des pièces RIDGID identiques à celles d'origine pour les réparations. L'usage de toute autre pièce pourrait créer une situation dangereuse ou endommager l'outil.

AVERTISSEMENT :
Toujours porter une protection oculaire certifiée conforme à la norme ANSI Z87.1 lors de l'utilisation de produit. Si une opération dégage de la poussière, porter également un masque anti-poussière.

ENTRETIEN GÉNÉRAL

Éviter d'utiliser des solvants pour le nettoyage des pièces en plastique. La plupart des matières plastiques peuvent être endommagées par divers types de solvants du commerce. Utiliser un chiffon propre pour éliminer la saleté, la poussière, l'huile, la graisse, etc.

AVERTISSEMENT :
Ne jamais laisse de liquides tels que le fluide de freins, l'essence, les produits à base de pétrole, les huiles pénétrantes, etc., entrer en contact avec les pièces en plastique. Les produits chimiques peuvent endommager, affaiblir ou détruire le plastique, ce qui peut entraîner des blessures graves.

ENTRETIEN

LUBRIFICATION

Tous les roulements de cet outil sont garnis d'une quantité de graisse de haute qualité, suffisante pour la durée de vie de l'outil, dans des conditions d'utilisation normales. Après l'utilisation prolongée, nettoyer les rails si la table glisse pas facilement,

REMPLACEMENT DES BALAIS

Voir la figure 37.

Le moteur de la scie est équipé de balais accessibles de l'extérieur, dont l'usure doit être vérifiée périodiquement.

Lorsque le remplacement des balais s'avère nécessaire, procéder comme suit :

- Débrancher la scie.
- Retirer le couvercle des balais à l'aide d'un tournevis. Les balais sont montés sur ressort et sont éjectés lorsque le couvercle est retiré.
- Retirer les balais.
- Regarder s'ils sont usés. Remplacer les deux balais lorsque la longueur du carbone est de 6 mm (1/4 po) ou moins. **Ne pas** remplacer un balai sans remplacer l'autre.
- Installer les nouveaux balais. S'assurer que la courbure des balais correspond à celle du moteur et que les balais tournent librement dans leurs tubes.
- S'assurer que le couvercle est correctement aligné (droit) et l'assujettir.
- Serrer le couvercle solidement. **Ne pas** trop serrer.

NETTOYER DE RAILS

Pendant l'usage, la rails deviendra empêcher sale les rouleaus de table du glissement facilement. C'est important de nettoyer la rails souvent.

NETTOYER DE LA SCIE

Voir la figure 38.

- Débrancher la scie et le pompe d'eau.
- Vider l'eau usée se trouvant dans le réservoir d'eau et la remplacer par de l'eau propre.
- Placer le réservoir d'eau sur l'entretoise centrale et mettre la pompe submersible dans le réservoir.
- Placer le commutateur de pompe dans la position de B (voir la figure 26).
- Tourner la vanne d'aiguillage vers la gauche pour faire circuler l'eau propre dans la scie de manière à évacuer les débris accumulés dans les tubes et sur la meule.
- Tourner la vanne d'aiguillage vers la droite. À l'aide de la buse de nettoyage, rincer la table coulissante.
- Déverrouiller la butée d'arrêt de table (tourner jusqu'à ce que la fente soit en position verticale).
- Saisir fermement la table et la tirer vers l'avant pour la dégager de l'outil.
- Une fois la table retirée, rincer les rails, le plateau à eau et le cadre du plateau à eau.
- Replacer le bouchon de vidange. Serrer solidement.
- Vider l'eau usée se trouvant dans le réservoir d'eau et faire sécher l'outil.

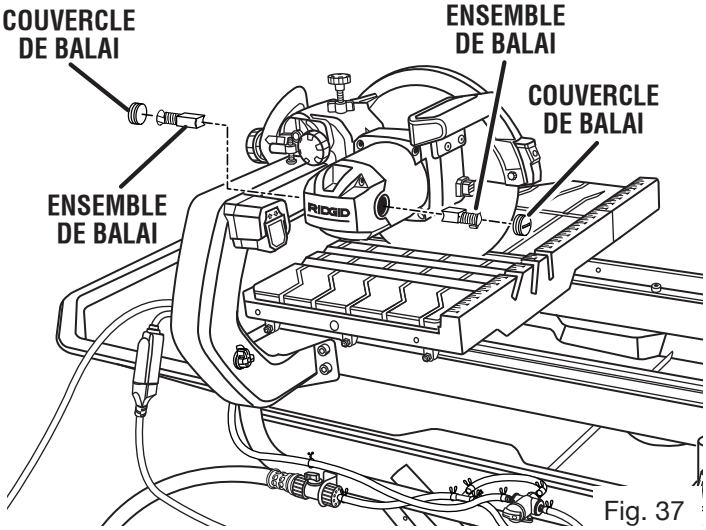

Fig. 37

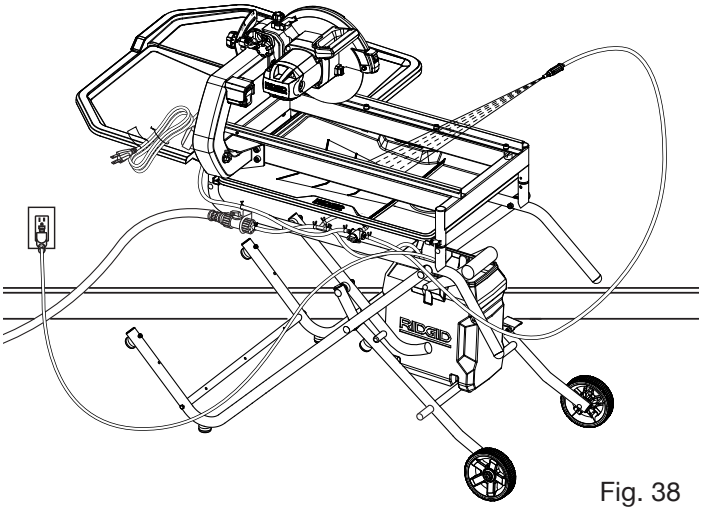

Fig. 38

NETTOYAGE DE LA POMPE

- Débrancher la pompe avant de la manipuler ou de la nettoyer.
- Retirer le couvercle avant.
- En utilisant une petite brosse ou de l'eau, retirer tous les débris ou les déchets coincés à l'intérieur de la pompe.

  NOTE : Pour assurer une efficacité accrue et prolonger la durée de vie de la pompe, vérifier la crépine avant d'utiliser la pompe et s'assurer que celle-ci est propre.
- Rincer le filtre à l'eau fraîche.

Si la pompe ne fonctionne pas, effectuer les étapes suivantes :

- S'assurer que la crépine est exempte de toute obstruction.
- S'assurer que le tuyau d'arrosage n'est pas obstrué ou noué.
- S'assurer que l'unité est branchée dans une prise électrique fonctionnelle et la pompe est connectée au bouchon électrique.
- S'assurer que le réservoir contient une quantité adéquate d'eau propre e que le commutateur de pompe et la válvula de ujo variable les deux sont allumé.

NOTE : Ne pas manipuler la pompe lorsque celle-ci est branchée à une source d'alimentation.

GARANTIE

OUTILS ÉLECTRIQUES À MAIN ET D'ÉTABLI RIDGID®
GARANTIE LIMITÉE DE SERVICE DE 3 ANS

Une preuve d'achat doit être présentée pour toute demande de réparation sous garantie.

Cette garantie se limite aux outils électriques à main et d'établi RIDGID® achetés à partir du 1/2/04. Ce produit est fabriqué par One World Technologies, Inc., sous licence de marque de RIDGID®, Inc. Toutes les communications de garantie doivent être adressées à One World Technologies, Inc., aux soins de : Service technique des outils motorisés à main et d'établi RIDGID®, au 1-866-539-1710 (appel gratuit).

GARANTIE DE 90 JOURS EN CAS DE NON SATISFACTION

Si le client n'est pas satisfait pour quelque raison que ce soit au cours des 90 jours suivant la date d'achat de cet outil à main ou d'établi RIDGID®, il pourra retourner le produit au point de vente pour échange ou remboursement complet. Pour obtenir un outil en échange, l'équipement original devra être retourné, dans son emballage d'origine, accompagné d'une preuve d'achat. L'outil fourni en échange sera couvert par la garantie limitée pour le restant de la période de validité de 3 ANS.

CE QUI EST COUVERT PAR LA GARANTIE LIMITÉE DE TROIS ANS

Cette garantie sur les outils motorisés à main et d'établi RIDGID® couvre tous les vices de matériaux et de fabrication, ainsi que les articles de consommation courants, tels que balais, mandrins, moteurs, commandes, cordons, engrenages et même les piles d'outils sans fil de cet outil RIDGID®, pour une période de trois ans, à compter de la date d'achat. Les garanties d'autres produits RIDGID® peuvent être différentes.

RÉPARATIONS SOUS GARANTIE

Pour toute réparation sous garantie, cet outil RIDGID® devra être retourné, en port payé, à un centre de réparations agréé RIDGID® pour outils motorisés à main et d'établi. L'adresse du centre de réparation agréé le plus proche peut être obtenue en appelant au 1-866-539-1710 (appel gratuit), ou en accédant au site Internet RIDGID® : www.ridgid.com. Le centre de réparation agréé corrigera tout défaut de fabrication et réparera ou remplacera (à notre discrétion) gratuitement toute pièce défectueuse.

CE QUI N'EST PAS COUVERT

La garantie ne couvre que l'acheteur original et n'est pas transférable. Cette garantie ne couvre que les problèmes de fonctionnement, défaillances ou autres défauts résultant d'un usage inadéquat ou abusif, de la négligence, de la modification, de l'altération ou de réparations effectuées par une centre de service autre qu'un centre de réparation agréé d'outils motorisés à main et d'établi RIDGID®. Les accessoires jetables fournis avec cet outil, tels que, notamment, les lames, embouts et abrasifs, ne sont pas couverts.

RIDGID®, INC., ET ONE WORLD TECHNOLOGIES, INC. NE FONT AUCUNE AUTRE GARANTIE, REPRÉSENTATION OU PROMESSE CONCERNANT LA QUALITÉ ET LES PERFORMANCES DE SES OUTILS MOTORISÉS, AUTRES QUE CELLES EXPRESSÉMENT INDIQUÉES DANS LE PRÉSENT DOCUMENT.

AUTRES LIMITATIONS

Sous réserve des lois en vigueur, toutes les garanties implicites sont exclues, y compris les GARANTIES DE VALEUR MARCHANDE ou D'ADÉQUATION À UN USAGE PARTICULIER. Toutes les garanties implicites, y compris les garanties de valeur marchande ou d'adéquation à un usage particulier ne pouvant pas être exclues en raison des lois en vigueur, sont limitées à une durée de trois ans, à compter de la date d'achat. One World Technologies, Inc. et RIDGID®, Inc. déclinent toute responsabilité pour les dommages directs ou indirects. Certains états et provinces ne permettant pas de limitation sur la durée des garanties implicites, et/ou l'exclusion ou la limitation des dommages directs ou indirects, les restrictions ci-dessus peuvent ne pas être applicables. Cette garantie donne au consommateur des droits spécifiques, et celui-ci peut bénéficier d'autres droits, qui varient selon les états ou provinces.

One World Technologies, Inc.
P.O. Box 35, Hwy. 8
Pickens, SC 29671, ÉTATS-UNIS

MANUAL DEL OPERADOR

SIERRA DE LOSAS DE 254 mm (10 pulg.)

R4010

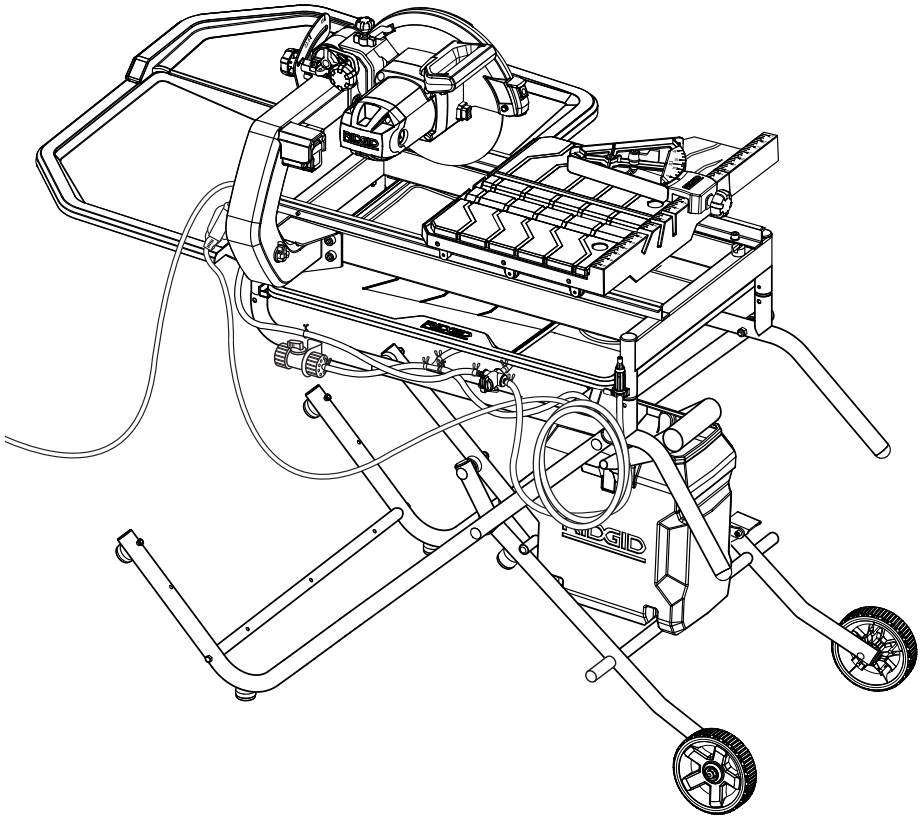

Su sierra de losas ha sido diseñada y fabricada de conformidad con nuestras estrictas normas para brindar fiabilidad, facilidad de uso y seguridad para el operador. Con el debido cuidado, le brindará muchos años de sólido y eficiente funcionamiento.

ADVERTENCIA:
Para reducir el riesgo de lesiones, el usuario debe leer y comprender el manual del operador antes de usar este producto.

Le agradecemos la compra de un producto RIDGID®.

GUARDE ESTE MANUAL PARA FUTURAS CONSULTAS

TABLE OF CONTENTS

- Introducción 2
- Reglas de seguridad generales 3-4
- Reglas de seguridad específicas 5
- Símbolos 6
- Aspectos eléctricos 7-8
- Características 9-10
- Herramientas necesarias 10
- Piezas sueltas 11
- Armado 12-20
- Funcionamiento 21-25
- Ajustes 26-27
- Mantenimiento 27-28
- Garantía 29
- Pedidos de piezas y servicio ..... Back page

INTRODUCTION

Este producto ofrece numerosas características para hacer más agradable y placentero su uso. En el diseño de este producto se ha conferido prioridad a la seguridad, el desempeño y la fiabilidad, por lo cual se facilita su manejo y mantenimiento.

REGLAS DE SEGURIDAD GENERALES

ADVERTENCIA:

Lea y comprenda todas las instrucciones. El incumplimiento de las instrucciones señaladas abajo puede causar descargas eléctricas, incendios y lesiones serias.

LEA TODAS LAS INSTRUCCIONES

- **FAMILIARÍCESE CON SU HERRAMIENTA ELÉCTRICA.** Lea cuidadosamente el manual del operador. Aprenda los usos, limitaciones y posibles peligros relacionados con esta herramienta.
- **PROTÉJASE CONTRA DESCARGAS ELÉCTRICAS EVITANDO TOCAR CON EL CUERPO SUPERFICIES CONECTADAS A TIERRA.** Por ejemplo: tubos, radiadores, estufas y cajas de refrigeradores.
- **MANTENGA LAS PROTECCIONES EN SU LUGAR** y en buenas condiciones de trabajo.
- **RETIRE TODA LLAVE Y HERRAMIENTA DE AJUSTE.** Adquiera el hábito de verificar que se haya retirado de la herramienta eléctrica toda llave y herramienta de ajuste antes de encenderla.
- **MANTENGA LIMPIA EL ÁREA DE TRABAJO.** Una mesa o área de trabajo mal despejada es causas común de accidentes. **NO** deje herramientas o piezas de losas en la herramienta mientras esté funcionando.
- **NO UTILICE LA HERRAMIENTA EN ENTORNOS PELIGROSOS.** No utilice las herramientas eléctricas en lugares húmedos o mojados ni las exponga a la lluvia. Mantenga bien iluminada el área de trabajo.
- **MANTENGA ALEJADOS A LOS NIÑOS Y DEMÁS CIRCUNSTANTES.** Todos los presentes deben llevar puestos anteojos de seguridad y permanecer a una distancia segura del área de trabajo. No permita que ninguno de los presentes toque la herramient eléctrica o el cordón de extensión mientras esté funcionando la unidad.
- **HAGA SU TALLER A PRUEBA DE NIÑOS** con candados, interruptores maestros y retirando las llaves de arranque.
- **NO FUERCE LA HERRAMIENTA.** Efectúa el trabajo mejor y de manera más segura, si se utiliza a la velocidad de avance para la que está diseñada.
- **USE LA HERRAMIENTA ADECUADA PARA LA TAREA.** No fuerce la herramienta ni ningún accesorio a efectuar tareas para las que no están hechos.
- **USE UN CORDÓN DE EXTENSIÓN ADECUADO.** Asegúrese de que esté en buen estado el cordón de extensión. Al utilizar un cordón de extensión sólo utilice uno del calibre suficiente para soportar la corriente que consume el producto. Un cordón de un grueso insuficiente causa una caída en el voltaje de línea, y produce recalentamiento y pérdida de potencia. Se recomienda que los conductores sean de calibre **14** (A.W.G.) por lo menos, para un cordón de extensión de 7,6 metros (25 pies) de largo o menos. Si tiene dudas, utilice un cordón del calibre más grueso siguiente. Cuanto menor es el número de calibre, mayor es el grueso del cordón.
- **VÍSTASE ADECUADAMENTE.** Evite ponerse ropas holgadas, corbatas ni joyas que puedan engancharse y tirar de usted hacia las piezas en movimiento. Se recomiendan guantes y calzado antiderrapantes (botes de goma) al trabajar al aire libre. Si tiene el pelo largo cúbraselo de alguna manera para contenerlo.
- **SIEMPRE PÓNGASE ANTEOJOS DE SEGURIDAD CON PROTECCIÓN LATERAL.** Los anteojos de uso diario tienen lentes resistentes a golpes únicamente; **NO** son anteojos de seguridad.
- **ASEGURE LA PIEZA DE TRABAJO.** Utilice prensas de mano o de banco para sujetar la pieza de trabajo cuando resulte práctico hacerlo; es más seguro que utilizar la mano y quedan ambas manos libres para manejar la herramienta.
- **NO ESTIRE EL CUERPO PARA ALCANZAR MAYOR DISTANCIA.** Mantenga una postura firme y buen equilibrio en todo momento.
- **DÉ MANTENIMIENTO CON CUIDADO A LAS HERRAMIENTAS.** Mantenga afiladas y limpias las herramientas para obtener de las mismas un desempeño mejor y más seguro. Siga las instrucciones correspondientes al cambio y lubricación de accesorios.
- **DESCONECTE LAS HERRAMIENTAS.** Todas las herramientas deben desconectarse del suministro de corriente cuando no estén usándose, o al cambiarles aditamentos, hojas de corte, brocas, fresas, etc.
- **EVITE UN ARRANQUE ACCIDENTAL DE LA UNIDAD.** Asegúrese de que el interruptor esté en la posición de apagado antes de conectar la clavija de cualquier herramienta.
- **USE ACCESSORIOS RECOMENDADOS.** Consulte este manual del operador, donde aparecen los accesorios recomendados. El empleo de accesorios inadecuados puede causar lesiones.
- **NO SE PARE NUNCA EN LA HERRAMIENTA.** Pueden producirse lesiones graves si la herramienta eléctrica se vuelca o si se toca accidentalmente la herramienta de corte.
- **INSPECCIONE LAS PIEZAS DAÑADAS.** Antes de seguir utilizando la herramienta, es necesario inspeccionar cuidadosamente toda protección o pieza dañada para determinar si funcionará correctamente y desempeñará la función a la que está destinada. Verifique la alineación de las partes móviles, que no haya atoramiento de partes móviles, que no haya piezas rotas, el montaje de las piezas y cualquier otra condición que pudiera afectar su funcionamiento. Toda protección o pieza que esté dañada debe repararse apropiadamente o reemplazarse en un centro de servicio autorizado.

REGLAS DE SEGURIDAD GENERALES

- **AVANCE LA PIEZA DE TRABAJO EN LA DIRECCIÓN CORRECTA.** Solamente empuje la pieza de trabajo hacia la hoja, fresa o tambor de lijado, contra el sentido de rotación de éstos.
- **NUNCA DEJE FUNCIONANDO DESATENDIDA LA HERRAMIENTA. APAGUE LA CORRIENTE.** No abandone la herramienta hasta verla completamente detenida.
- **PROTÉJASE LOS PULMONES.** Use una careta o mascarilla contra el polvo si la operación de corte genera mucho polvo.
- **PROTÉJASE EL OÍDO.** Durante períodos prolongados de utilización de la unidad póngase protección para los oídos.
- **NO MALTRATE EL CORDÓN ELÉCTRICO.** Nunca porte la herramienta sujetándola por el cordón eléctrico, ni tire del mismo para desconectarla de la toma de corriente. Mantenga el cordón eléctrico alejado del calor, del aceite y de los bordes afilados.
- **SIEMPRE UTILICE UN CORDÓN ELÉCTRICO DE EXTENSIÓN QUE LLEVE LAS MARCAS "W-A" O "W".** Estos cordones eléctricos están aprobados para el uso en exteriores y reducen el riesgo de descargas eléctricas.
- **SIEMPRE MANTENGA EL PROTECCIÓN PARA LA MUELA EN SU LUGAR** y en buenas condiciones de funcionamiento.
- **MANTENGA LAS MANOS ALEJADAS DEL ÁREA DE CORTE.** No trate de alcanzar bajo la pieza de trabajo o en la trayectoria de corte de la hoja con las manos y dedos por ninguna razón. Siempre apague la corriente.
- **LA MEULA DE CORTE CONTINÚA GIRANDO POR INERCIA DESPUÉS DE APAGARSE LA UNIDAD.**
- **NUNCA UTILICE LA UNIDAD EN UNA ATMÓSFERA EXPLOSIVA.** El chispeo normal del motor podría encender los gases presentes.
- **INSPECCIONE PERIÓDICAMENTE LOS CORDONES ELÉCTRICOS DE LAS HERRAMIENTAS.** Si están dañados, llévelos a un establecimiento de servicio autorizado para que los revise un técnico de servicio calificado. El conductor con aislamiento que tiene una superficie exterior verde con o sin tiras amarillas es el conductor de conexión a tierra del equipo. Si es necesaria la reparación o reemplazo del cordón eléctrico o de la clavija, no conecte el conductor de conexión a tierra a una terminal portadora de corriente. Repare o reemplace de inmediato todo cordón dañado o gastado. Siempre esté consciente de la ubicación del cordón y manténgalo bien alejado de la meula en movimiento de giro.
- **INSPECCIONE PERIÓDICAMENTE LOS CORDONES DE EXTENSIÓN** y reemplácelos si están dañados.
- **CONECTE A TIERRA TODA HERRAMIENTA ELÉCTRICA.** Si la herramienta está provista de una clavija de tres puntas, debe conectarse en un enchufe eléctrico de tres polos.
- **CONECTE LA HERRAMIENTA SOLAMENTE A UNA TOMA DE CORRIENTE PROTEGIDA POR GFCI (INTERRUPTOR DE CIRCUITO CON PÉRDIDA A TIERRA).**
- **CONSULTE A UN ELECTRICISTA CALIFICADO** o técnico de servicio si no ha comprendido completamente las instrucciones de conexión a tierra o si no está seguro de que la herramienta está bien conectada a tierra.
- **USE SOLAMENTE LOS DISPOSITIVOS ELÉCTRICOS CORRECTOS:** cables de extensión de 3 conductores, con clavijas de tres puntas y contactos de tres polos que acepten la clavija del cable de la herramienta.
- **NO MODIFIQUE** la clavija suministrada. Si no entra en la toma de corriente, llame a un electricista calificado para que instale una toma de corriente adecuada.
- **MANTENGA LA HERRAMIENTA SECA, LIMPIA Y LIBRE DE ACEITE Y GRASA.** Siempre utilice un paño limpio para la limpieza de la unidad. Nunca utilice fluidos para frenos, gasolina, productos a base de petróleo ni solventes para limpiar la herramienta.
- **PERMANEZCA ALERTA Y EN CONTROL.** Preste atención a lo que esté haciendo y aplique el sentido común. No utilice la herramienta cuando esté cansado. No se apresure.
- **NO UTILICE LA HERRAMIENTA SI EL INTERRUPTOR NO ENCIENDE O NO APAGA.** Lleve todo interruptor defectuoso a un centro de servicio autorizado para que lo reparen.
- **SÓLOUTILICEMUELASDECORTECORRECTAS.No**use muelas con orificio de un tamaño incorrecto. Nunca utilice arandelas ni pernos de la muela de corte dañados o inadecuados. La sierra tiene capacidad para rueda hasta de un diámetro de 10 pulg. (254 mm).
- **ANTES DE EFECTUAR UN CORTE VERIFIQUE QUE ESTÉN BIEN ASEGURADOS TODOS LOS DISPOSITIVOS DE AJUSTE.**
- **ASEGÚRESE DE QUE NO HAYA CLAVOS EN LA TRAYECTORIA DE LA MUELA.** Inspeccione la madera y elimine todos los clavos presentes en la misma antes de empezar a cortar.
- **NUNCA ARRANQUE LA HERRAMIENTA CUANDO LA PIEZA GIRATORIA CORRESPONDIENTE ESTÉ TOCANDO LA PIEZA DE TRABAJO.**
- **NO UTILICE NINGUNA HERRAMIENTA SI SE ENCUENTRA BAJO LOS EFECTOS DE DROGAS, ALCOHOL O MEDICAMENTOS.**
- **AL DAR SERVICIO** a la unidad, sólo utilice piezas de repuesto idénticas. El empleo de piezas diferentes puede causar un peligro o dañar el producto.
- **SOLAMENTE UTILICE ACCESORIOS** señalados en este manual o en los apéndices. El uso de accesorios no señalados en este manual puede presentar riesgos de lesiones corporales. Con los accesorios se incluyen instrucciones para el uso seguro de los mismos.
- **REVISE DOS VECES TODA CONFIGURACIÓN DE LA HERRAMIENTA.** Asegúrese de que la hoja esté apretada y de que no toque la sierra o la pieza de trabajo antes de conectar la unidad al suministro de corriente.

REGLAS DE SEGURIDAD ESPECÍFICAS

- **ASEGURE LA PIEZA DE TRABAJO** firmemente contra guía de ingletes o la guía.
- **NUNCA** se pare ni tenga ninguna parte del cuerpo en línea con la trayectoria de la hoja de la sierra.
- **NUNCA** intente liberar la muela de la sierra cuando esté trabada, sin antes **APAGAR** y desconectar la sierra de la toma de corriente.
- **SI ESTÁ DAÑADO EL CORDÓN DE CORRIENTE,** debe ser reemplazado únicamente por el fabricante o en un centro de servicio autorizado para evitar riesgos.
- **EVITE OPERACIONES Y POSICIONES EXTRAÑAS DE LAS MANOS** en las cuales un deslizamiento rápido puede hacer que la mano toque la herramienta de corte.
- **ASEGÚRESE DE QUE TODA EL ÁREA DE TRABAJO ESTÉ BIEN ILUMINADA** para ver la pieza de trabajo y que ninguna obstrucción impida una operación segura **ANTES** de efectuar cualquier trabajo con la sierra.
- **SIEMPRE APAGUE LA SIERRA** antes de desconectarla, para evitar un arranque accidental de la misma al volver a conectarla al suministro de corriente.
- **ESTA HERRAMIENTA** tendrá los siguientes avisos:
  a) Póngase protección ocular, oídos y respirar.
  b) Utilice protección de la muela para cada operación para que puede ser utilizado.
  c) Siempre desconecte el suministro de corriente antes de realizar su mantenimiento, al cambiar las muelas o al limpiar la unidad.
  d) Utilicie la herramienta con orilla lisa muela para cortar orificios y muescas.
  e) Reemplace dañado muela para cortar antes de opération.
  f) No llene el recipiente de agua por encima de la línea de llenado.
- **GUARDE ESTAS INSTRUCCIONES.** Consúltelas con frecuencia y empléelas para instruir a otros usuarios. Si presta a alguien esta herramienta, facilítele también las instrucciones.

⚠ ADVERTENCIA:

Algunos polvos generados al efectuarse operaciones de lijado, aserrado, esmerilado, taladrado y de otros tipos en la construcción, contienen sustancias químicas sabidas causantes de cáncer, defectos congénitos y otras afecciones del aparato reproductor. Algunos ejemplos de estas sustancias químicas son:

- plomo de las pinturas a base de plomo,
- silicio cristalino de los ladrillos, del cemento y de otros productos de albañilería, y
- arsénico y cromo de la madera químicamente tratada.

El riesgo de la exposición a estos compuestos varía, según la frecuencia con que se realice este tipo de trabajo. Para reducir la exposición personal a este tipo de compuestos: trabaje en áreas bien ventiladas, y con equipo de seguridad aprobado, tal como las caretas para el polvo especialmente diseñadas para filtrar partículas microscópicas.

SÍMBOLOS

Las siguientes palabras de señalización y sus significados tienen el objeto de explicar los niveles de riesgo relacionados con este producto.

SÍMBOLO	SEÑAL	SIGNIFICADO
⚠	**PELIGRO:**	Indica una situación peligrosa inminente, la cual, si no se evita, causará la muerte o lesiones serias.
⚠	**ADVERTENCIA:**	Indica una situación peligrosa posible, la cual, si no se evita, podría causar la muerte o lesiones serias.
⚠	**PRECAUCIÓN:**	Indica una situación peligrosa posible, la cual, si no se evita, podría causar lesiones menores o leves.
	PRECAUCIÓN:	(Sin el símbolo de alerta de seguridad) Indica una situación que puede producir daños materiales.

Es posible que se empleen en esta herramienta algunos de los siguientes símbolos. Le suplicamos estudiarlos y aprender su significado. Una correcta interpretación de estos símbolos le permitirá utilizar mejor y de manera más segura la herramienta.

SÍMBOLO	NOMBRE	DENOMINACIÓN / EXPLICACIÓN
⚠	Alerta de seguridad	Indica un peligro posible de lesiones personales.
	Lea el manual del operador	Para reducir el riesgo de lesiones, el usuario debe leer y comprender el manual del operador antes de usar este producto.
	Protección para los ojos, oídos y respirar	Siempre utilice protección ocular con protección lateral con la marca de cumplimiento de la norma ANSI Z87.1, junto con protección auditiva y protección respirar.
	Alerta de condiciones húmedas	No exponga la unidad a la lluvia ni la use en lugares húmedos.
	No acercar las manos	Si no mantiene las manos alejadas de la rueda de corte, se causará serias lesiones corporales.
	Electrocución	El incumplimiento de conectar correctamente a tierra puede resultar en electrocución.
V	Voltaje	Voltaje
A	Amperes	Corriente
Hz	Hertz	Frecuencia (ciclos por segundo)
min	Minutos	Tiempo
∿	Corriente alterna	Tipo de corriente
n_o	Velocidad en vacío	Velocidad de rotación, en vacío
.../min	Por minuto	Revoluciones, carreras, velocidad superficial, órbitas, etc., por minuto

PARTES ELÉCTRICAS

CABLES DE EXTENSIÓN

Sólo utilice cables de extensión de 3 conductores con clavijas de tres puntas y contactos de tres polos que acepten la clavija del cable de la herramienta. Si la herramienta eléctrica debe situarse a una distancia importante de la toma de corriente, asegúrese de que el cable de extensión que utilice tenga el grosor suficiente para soportar el consumo de corriente de la herramienta. Un cable de extensión de un grueso insuficiente causará caída del voltaje de la línea, además de producir pérdida de potencia y recalentamiento del motor. Básese en la tabla que se presenta abajo para calcular el calibre mínimo requerido de los conductores del cable de extensión. Solamente deben utilizarse cordones con forro redondo registrados en Underwriter's Laboratories (UL).

**Amperaje (aparece en la placa de datos de la herramienta)

	0-2.0	2.1-3.4	3.5-5.0	5.1-7.0	7.1-12.0	12.1-16.0
Longitud del cordón	**Calibre conductores (AWG)**					
25'	16	16	16	16	14	14
50'	16	16	16	14	14	12
100'	16	16	14	12	10	—

***Se usa en los circuitos de calibre 12, de 20 amperes.*
NOTA: AWG = American Wire Gauge

Al trabajar con la herramienta a la intemperie, utilice un cable de extensión fabricado para uso en exteriores. Tal característica está indicada con las letras "W-A" o "W" en el forro del cable.

Antes de utilizar un cable de extensión, inspecciónelo para ver si tiene conductores flojos o expuestos y aislamiento cortado o gastado.

Utilice solamente los cables de extensión destinados para uso en áreas exteriores. Puede identificarios con la leyenda "Pueden usarse con dispositivos para exteriores: guardar en el interior cuando no se use." Utilice solamente los cables de extensión que tengan una clasificación eléctrica no menor a la clasificación del producto. No utilice el cable de extensión si está dañadi, Bi naktrate ek cabke de extensión y no lo desconecte de un tirón. Mantenga el cable alejado del calor y los bordes filosos. Siempre desconecte el cable de extensión del tomacorriente antes de desconectar el producto del cable de extensión.

ADVERTENCIA:

Mantenga el cable de extensión fuera del área de trabajo. Al trabajar con una herramienta eléctrica, coloque el cable de tal manera que no pueda enredarse en la madera, herramientas ni otros obstáculos. La falta de atención a esta advertencia puede redundar en lesiones graves.

ADVERTENCIA:

Inspeccione los cables de extensión cada vez antes de usarlos. Si están dañados, reemplácelos de inmediato. Nunca utilice la herramienta con un cable dañado, ya que si toca la parte dañada puede sufrir una descarga eléctrica, con las consecuentes lesiones graves.

CONEXIÓN ELÉCTRICA

Esta herramienta está impulsada por un motor eléctrico fabricado con precisión. Debe conectarse únicamente a **una línea de voltaje de 120 V, de corriente alterna (corriente normal para uso doméstico), 60 Hz.** No utilice esta herramienta con corriente continua (c.c.). Una caída considerable de voltaje causa pérdida de potencia y recalentamiento del motor. Si la sierra no funciona al conectarla en una toma de corriente, vuelva a revisar el suministro de corriente.

VELOCIDAD Y CABLEADO

La velocidad en vacío de esta herramienta es de 4 000 rpm aproximadamente. Esta velocidad no es constante y disminuye durante el corte o con un voltaje bajo. En cuanto al voltaje, el cableado dentro del taller es tan importante como la potencia nominal del motor. Una línea pensada sólo para iluminación no puede alimentar el motor de una herramienta eléctrica. El cable que tiene el calibre suficiente para una distancia corta, será demasiado delgado para una distancia mayor. Una línea que alimenta una herramienta eléctrica puede no ser suficiente para alimentar dos o tres herramientas.

INSTRUCCIONES DE CONEXIÓN A TIERRA

Vea la figura 1.

Este producto debe conectarse a tierra. En caso de un mal funcionamiento o desperfecto, la conexión a tierra brinda a la corriente eléctrica una trayectoria de mínima resistencia para disminuir el riesgo de una descarga eléctrica. Esta herramienta está equipada de un cordón eléctrico con un conductor y una clavija de conexión a tierra para equipo. La clavija debe conectarse en una toma de corriente igual que esté instalada y conectada a tierra correctamente, de conformidad con los códigos y reglamentos de la localidad.

No modifique la clavija suministrada. Si no entra en la toma de corriente, llame a un electricista calificado para que instale una toma de corriente adecuada.

ADVERTENCIA:

Si se conecta de forma incorrecta el conductor de conexión a tierra del equipo puede presentarse un riesgo de descarga eléctrica. Si es necesaria la reparación o reemplazo del cordón eléctrico o de la clavija, no conecte el conductor de conexión a tierra a una terminal portadora de corriente. El conductor con aislamiento que tiene una superficie exterior verde con o sin tiras amarillas es el conductor de conexión a tierra del equipo.

PARTES ELÉCTRICAS

Consulte a un electricista calificado o técnico de servicio si no ha comprendido completamente las instrucciones de conexión a tierra o si no está seguro si la herramienta está bien conectada a tierra.

Repare o reemplace de inmediato todo cordón dañado o gastado.

Este producto se debe usar con un circuito de 120 V nominales y tiene una clavija de conexión a tierra similar a la clavija que se muestra en la figura 1, página 19. Conecte el producto únicamente a una toma de corriente que tenga la misma configuración que la clavija. No use un adaptador con este producto.

Esta producto debe utilizarse conectada a un circuito con una toma de corriente como la mostrada en la figura 1. También dispone de una patilla de conexión a tierra como la mostrada.

Los circuitos o las tomas donde se conecta esta podadora de pasto deben estar protegidos con un interruptor de circuito accionado por falla de conexión a tierra (GFCI). Hay receptáculos con la protección de un GFCI integrado, y pueden utilizarse para contar con esta característica de seguridad.

Si el sierra es utilizado con un cable de extensión, asegura que la conexión del cable de alimentación del instrumento y el cable de extensión no está en el suelo.

Si una salida protegida no está disponible, no utiliza el sierra hasta que una salida pueda ser cambiada o la protección auxiliara puede ser obtenida. Estos dispositivos auxiliares de la protección están disponibles en su detallista local.

POSICIONAR DEL SIERRA DE LOSAS

Vea la figura 2, página 19.

Para evitar que el tomacorriente o enchufe del accesorio se humedezcan, coloque la sierra de losas hacia un lado del tomacorriente que se encuentra en la pared, para que el agua no caiga sobre ésta o el enchufe. El usuario debería realizar una “vuelta de goteo” en el cable que conecta la sierra al tomacorriente. La “vuelta de goteo” es la parte del cable por debajo del nivel del tomacorriente, o el conector si se utiliza un cable de extensión, que evita que el agua se deslice por el cable y entre en contacto con el tomacorriente.

Si el enchufe o el tomacorriente se humedecieren, no desenchufe el cable. Desonecte el fusible o el interruptor automático que suministra electricdad a la herramienta. Luego desenchúfela y revise si hay agua en el tomacorriente.

ADVERTENCIA:
Para reducir el riesgo de electrocución, mantenga todas las conexiones secas y lejos del suelo. No toque el enchufe con las manos majadas.

Fig. 1

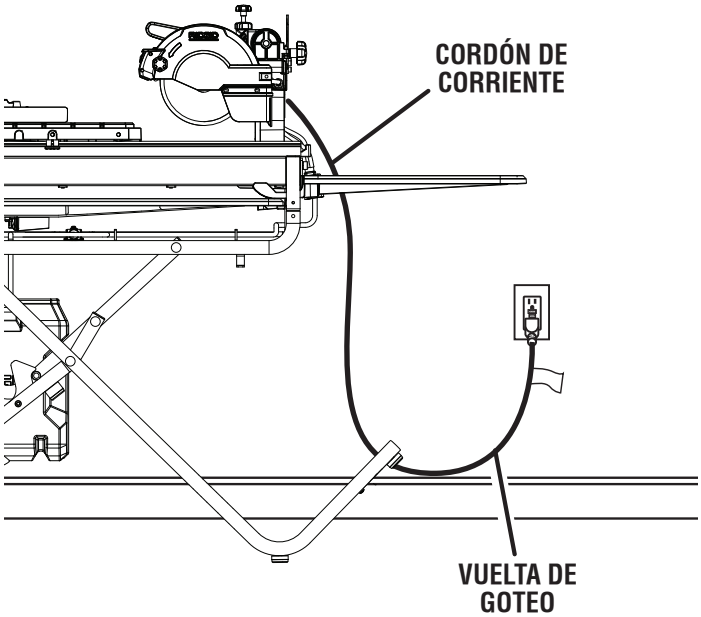

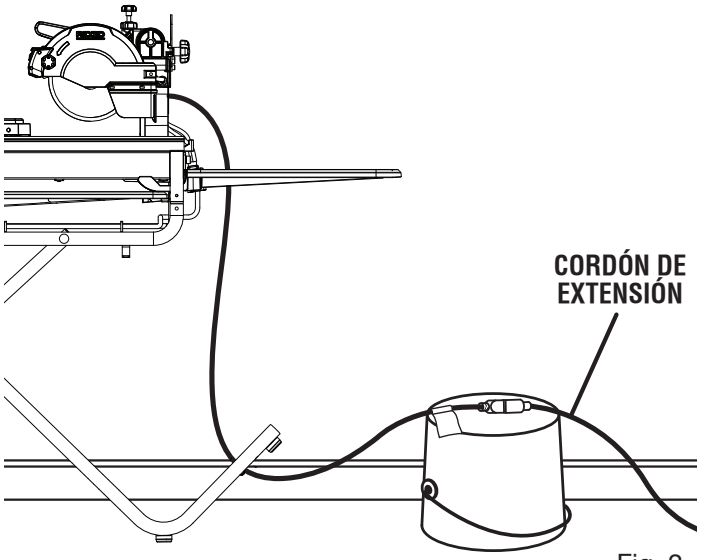

Fig. 2

CARACTERÍSTICAS

ESPECIFICACIONES DEL PRODUCTO

Diámetro de la hoja ..... 10 pulg.
Árbol de la hoja ..... 5/8 pulg.
Capacidad de la garganta ..... 13 pulg.
Capacidad de corte al hilo (tamaño de losas)..... 24 pulg.
Capacidad de diagonale (tamaño de losas)..... 18 pulg.
Profundidad del corte máxima .....3-3/4 pulg.
Potencia nominal.....120 V~, 15 A, 60 Hz
Velocidad en vacio .....4 000 r/min (RPM)

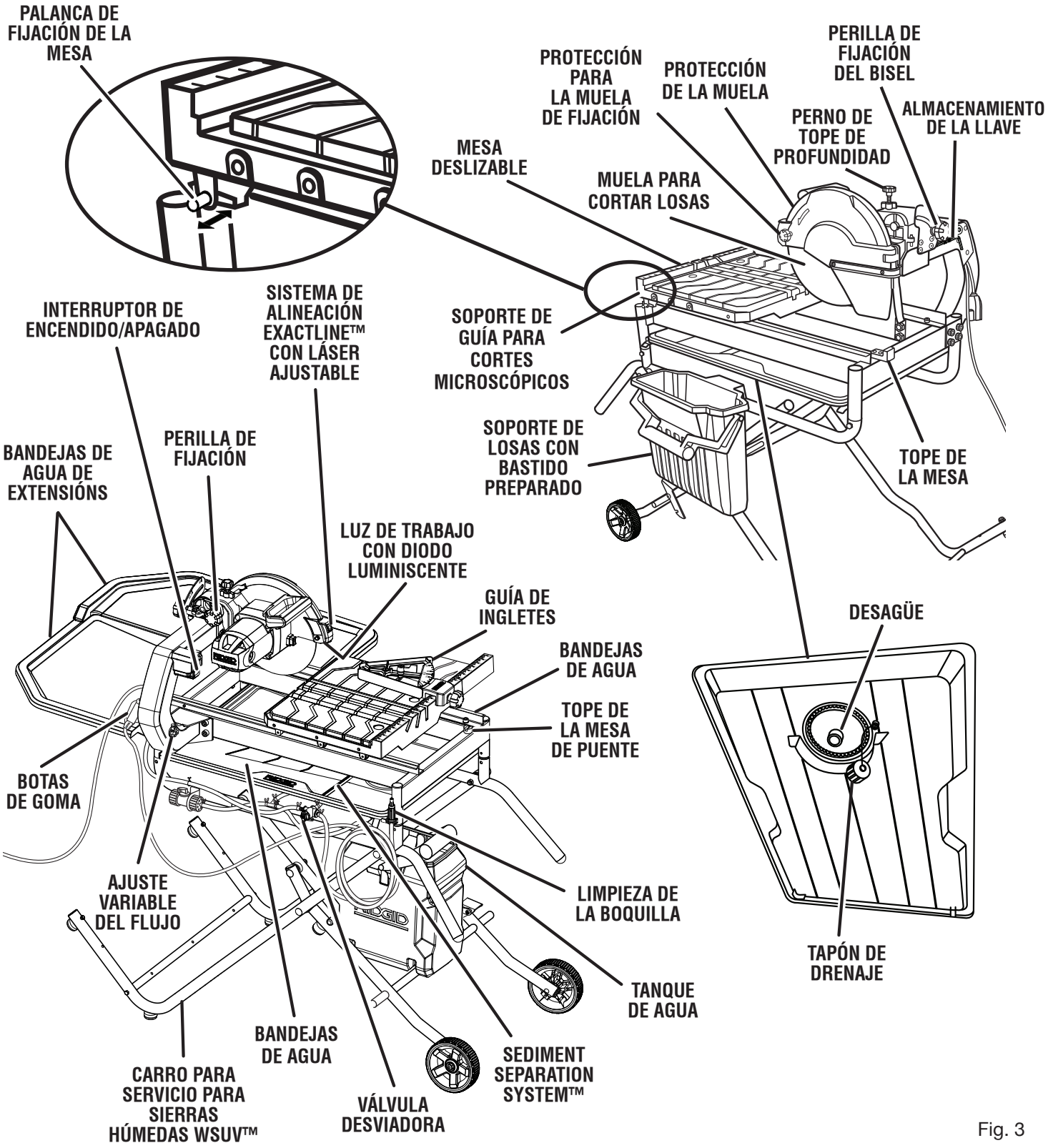

Fig. 3

CARACTERÍSTICAS

FAMILIARÍCESE CON LA SIERRA DE LOSAS

Vea la figura 3.

El uso seguro que este producto requiere la comprensión de la información impresa en la herramienta y en el manual del operador así como ciertos conocimientos sobre el proyecto a realizar. Antes de usar este producto, familiarícese con todas las características de funcionamiento y normas de seguridad.

10 pulg. MUELA PARA CORTAR LOSAS - 10 pulg. muela para cortar losas es incluido con su sierra.

ADVERTENCIA:
Asegúrese de usar únicamente muelas con velocidad nominal mínima inferior a la de esta herramienta. La inobservancia de esta advertencia puede causar lesiones serias.

PERILLA DE FIJACIÓN DEL BISEL - La manija de fijación de bisel asegura firmemente la sierra ingleteadora combinada en los ángulos de bisel deseados en 0º, 22.5º or 45º.

LIMPIE BOQUILLA - Aclare lejos tierra y escombros que hace limpia utilizar rápido y fácil la limpieza de la boquilla.

VÁLVULA DESVIADORA - With the divertor valve turned to the left, water runs through the clear tube and onto the cutting wheel. Turn the divertor valve to the right and use the cleaning nozzle to wash debris from the saw.

FRENO ELÉCTRICO - Hay un freno eléctrico para detener rápidamente el giro de la muela después de soltarse el gatillo del interruptor.

SISTEMA DE ALINEACIÓN EXACTLINE™CON LÁSER AJUSTABLE - Para realizar cortes más precisos, se incluye una guía láser con su sierra ingleteadora. Cuando se usa correctamente, la guía láser facilita la realización de cortes de precisión. Empuje simplemente el botón para el láser no enciende o no apaga.

LUZ DE TRABAJO CON DIODO LUMINISCENTE - La sierra viene equipada con un luz de trabajo diodo luminiscente que alumbra el área de trabajo para efectuar los cortes con mayor seguridad y precisión. El luz de trabajo prende cuando el sierra es conectar la clavija.

SOPORTE DE GUÍA PARA CORTES MICROSCÓPICOS - Este guía ayuda a evitar que la losa se rompa.

GUÍA DE INGLETES - Este indicador de fácil lectura muestra el ángulo exacto para cortes a inglete, y tiene trinquete a 0°, 22.5°, y 45°.

INTERRUPTOR DE ENCENDIDO/APAGADO - Esta sierra dispone de un interruptor de corriente de fácil acceso ubicado brazo de la sierra. Para asegurar el interruptor, coloque un candado (no viene incluido) a través del agujero del gatillo del interruptor. Cuando el candado está está instalado y cerrado, no puede accionarse el gatillo del interruptor. Guarde la llave del candado en otro lugar.

SOPORTE DE LOSAS CON BASTIDO PREPARADO - Montado de forma conveniente de pie para secar o transportar las losas cortadas.

SEDIMENT SEPARATION SYSTEM™ (Sistema de separación de sedimentos): Este sistema separa sedimentos y residuos al filtrar el agua antes de reciclarla en el tanque de agua.

MESA DESLIZABLE - La mesa deslizante permite al usuario deslizar la pieza de trabajo dentro del disco de troceado para lograr cortes precisos.

BOMBA SUMERGIBLE - La bomba sumergible (no se muestra) volumen proporciona agua al disco de corte o a la boquilla de limpiez.

AJUSTE VARIABLE DEL FLUJO - Ajusta el flujo de agua a la rmuela para cortar.

TANQUE DE AGUA - Al cortar losas más grandes, la extensión mantiene el área de trabajo más limpia y más seca.

BANDEJAS DE AGUA DE EXTENSIÓN - Mantenga limpiador de área de trabajo y más seco con la extensión de bandeja de agua en la parte posterior del instrumento.

ALMACENAMIENTO DE LA LLAVE: La sierra de losa incluye un compartimiento específicamente diseñado para almacenar llaves.

CARRO PARA SERVICIO PARA SIERRAS HÚMEDAS WSUV ™ - Estando montado en la base de mesa, el pedestal se despliega y pliega con facilidad hacer el transporte sencillo.

HERRAMIENTAS NECESARIAS

Para armar la unidad se necesitan las siguientes herramientas (no incluido o dibujado para escalar):

Fig. 4

PIEZAS SUELTAS

Con la sierra de losas vienen incluidos los siguientes artículos:

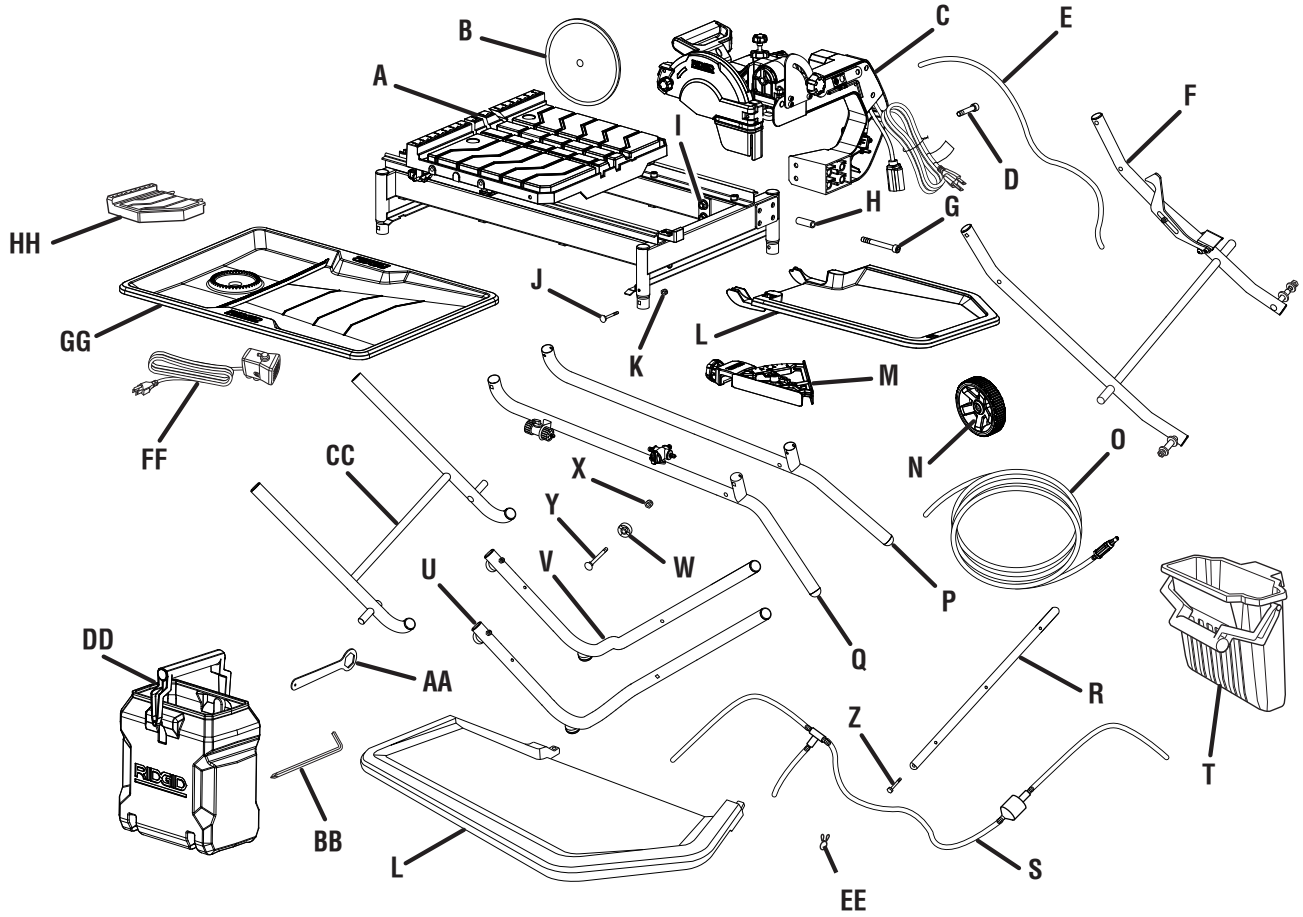

Fig. 5

A - Conjunto de agua en la armazón 1
B - Muela para cortar losas 1
C - Conjunto del motor de cabeza 1
D - Perilla de la tapa (corta) 2
E - Tubo largo transpartente 1
F - Interior piena la asamblea 1
G - Perilla de la tapa (larga) 4
H - Casquillo 2
I - Tuerca hexigonal 4
J - Tornillo corto de casquete 4
K - Tuerca de seguridad 1
L - Bandejas de agua de extensión 2
M - Guía de ingletes 1
N - Muela 2
O - Tubo largo transpartente con limpieza de la boquilla 1
P - Tubo superior derecho 1
Q - Tubo superior izquierdo 1
R - Riostra inferior 1
S - Conjunto de tubo largo 1
T - Soporte de losas con bastido preparado 1
U - Tubo exterior izquerdo 1
V - Tubo exterior derecho 1
W - Separador 8
X - Tuerca de seguridad 8
Y - Perno de carruaje 8
Z - Perno de cabeza hexagonal 2
AA - Llave de muela, 6 mm 1
BB - Llave hexagonal, 3 mm, 4 mm, 8 mm 3
CC - Riostra cental 1
DD - Tanque de agua 1
EE - Abrazaderas de manguera 1
FF - Bomba de agua 1
GG - Bandejas de agua 1
HH - Extensión de mesa deslizable 1

ARMADO

DESEMPAQUETADO

Vea la figura 5.

Este producto requiere armarse.

- Extraiga cuidadosamente de la sierra y colóquela sobre una superficie de trabajo nivelada.

ADVERTENCIA:

No utilice este producto si alguna pieza incluida en la lista de piezas sueltas (o lista de contenido) ya está ensamblada al producto cuando lo desempaqueta. El fabricante no ensambla las piezas de esta lista en el producto. Éstas deben ser instaladas por el usuario. El uso de un producto que puede haber sido ensamblado de forma inadecuada podría causar lesiones personales graves.

- Inspeccione cuidadosamente la herramienta para verificar que no haya sufrido ninguna rotura o daño durante el transporte.
- No deseche el material de empaquetado antes de terminar de inspeccionar y utilizar satisfactoriamente la herramienta.
- La sierra viene ajustada desde la fábrica para realizar cortes exactos. Después de armarla verifique la exactitud de la misma. Si en el envío resultaron afectados los ajustes, consulte los procedimientos específicos explicados en este manual.
- Si hay piezas dañadas o faltantes, sírvase llamar al 1-866-539-1710, donde le brindaremos asistencia.

ADVERTENCIA:

Si hay piezas dañadas o faltantes, no utilice esta herramiento sin haber reemplazado todas las piezas. Usar este producto con partes dañadas o faltantes puede causar lesiones serias al operador.

ADVERTENCIA:

No intente modificar esta herramienta ni hacer accesorios no recomendados para ella. Cualquier alteración o modificación constituye un uso indebido, y puede crear una situación peligrosa que culmine en lesiones corporales graves.

ADVERTENCIA:

No conecte la unidad a la toma de corriente antes de terminar de armarla. De lo contrario, la unidad puede ponerse en marcha accidentalmente, con el consiguiente riesgo de lesiones graves.

ARMADO DE CARRO PARA SERVICIO PARA SIERRAS HÚMEDAS WSUV™ / PEDESTAL

Vea la figura 6.

Numerosos del WSUV™ piezas de carro para servicio son movibles. Todo hardware debe ser apretado firmemente pero no tan apretado que el vehículo de la utilidad / pedestal no abra y cerrar. Para la asamblea más fácil, empareje carta a la carta.

- Introduzca un perno de cabeza hexagonal grande a través del agujero en la curvatura del tubo exterior derecho (F) y dentro de la riostra inferior (G). Apretar firmemente. Repita para el lado izquierdo.
- Coloque un perno de carruaje a través del agujero central del tubo exterior (G); luego, coloque un separador en el perno.
- Deslice el perno/separador en el conjunto de la pata interior (G) y asegúrelo en su lugar con una tuerca de seguridad. No apriete excesivamente. No apriete demasiado. Repita para otro lado.
- Coloque la riostra central sobre el conjunto de la pata interior (lado de la curva hacia arriba) con el pasador de tope por debajo del pestillo del conjunto del pedal.

  NOTE : La pasador de tope descanso encima de la asamblea interior de pierna.
- Introduzca un perno de carruaje a través de los agujeros superiores del conjunto de la pata interior (B); luego, deslice un separador sobre el perno.
- Deslice la riostra central sobre el perno (F) y asegúrela en su lugar con una tuerca de seguridad.
- Con el mango curvo hacia abajo, sujete los tubos superiores (E y H en el lado correcto, y A y D en el lado izquierdo) al pedestal de patas con pernos de carruaje, separadores y tuercas de seguridad. El tubo con la válvula desviadora conectada debe colocarse en el lado izquierdo del pedestal de patas.
- Retire la tuerca de seguridad y las arandelas plana de los ejes en cada lado del pedestal.
- Deslice la arandela plana, el disco y la arandela plana sobre el eje a través del agujero del centro del disco. Asegúrelo en su lugar con la tuerca de seguridad.
- Repita con segunda muela.

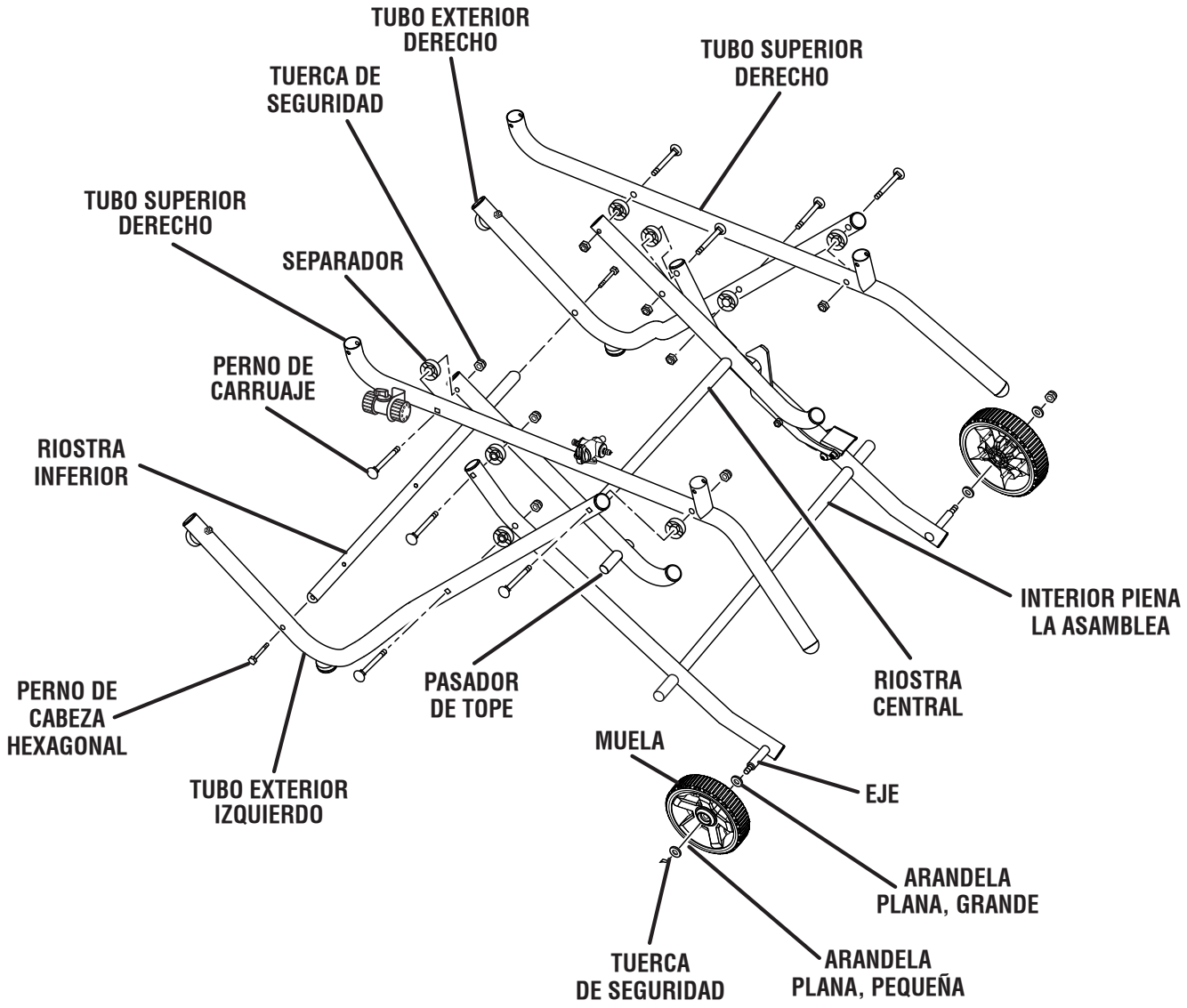
TUBO EXTERIOR DERECHO
TUBO SUPERIOR DERECHO
TUERCA DE SEGURIDAD
TUBO SUPERIOR DERECHO
SEPARADOR
PERNO DE CARRUAJE
RIOSTRA INFERIOR
INTERIOR PIENA LA ASAMBLEA
PASADOR DE TOPE
RIOSTRA CENTRAL
PERNO DE CABEZA HEXAGONAL
MUELA
EJE
TUBO EXTERIOR IZQUIERDO
ARANDELA PLANA, GRANDE
TUERCA DE SEGURIDAD
ARANDELA PLANA, PEQUEÑA

Fig. 6

INSTALAR LA CONJUNTO DE BANDEJAS DE AGUA A LA PEDESTAL

Vea la figura 7.

- Trabe la tope de la mesa de puente tirando hacia arriba el tope y girándolo hasta que la ranura que se encuentra en el centro de la traba quede horizontal (de izquierda a derecha).
- **Para trabar la mesa deslizable:** Tire la mesa deslizante que se encuentra en la parte delantera del armazón. Desde debajo del lado derecho de la sierra, alinee el agujero en el riel con el pasador que se encuentra en la palanca de traba de la mesa deslizante. Empuje el pasador en el riel para asegurar la mesa.
- Deslice los tubos del la bandejas de agua dentro de los tubos del pedestal.
- Introduzca pernos de carruaje (corta) en los agujeros y apriételos firmemente con tuercas de seguridad.

INSTALAR CONJUNTO DEL MOTOR DE CABEZA PARA ARMAZÓN

Vea la figura 8.

- Alinee los hoyos en la conjunto del motor de cabeza con los hoyos en el lado de agua en la armazón.
- Inserto los pernos de casquillo corta. Apriete con los dedos uso las tuercas.
- Deslice los pernos de casquillo largos en la manga. Introduzca en los agujeros. Apriete con los dedos.
- Apriete todos los pernos de casquillo con una llave hexagonal de 8 mm.

INSTALAR TUBOS TRANSPARENTE, BUSE DE NETTOYAGE, Y LA BOMBA DE AGUA A LA SIERRA

Vea la figura 9.

NOTA: Las abrazaderas de la manguera aseguran tubos claros a válvulas, los conectores, etc. Para conectar una abrazadera de manguera, apriete los fines de la abrazadera juntos entonces deslizan la abrazadera sobre un fin de un vacía brevemente tubo. Una vez que el tubo ha sido conectado a una válvula, el conector, etc., aprieta los fines de abrazaderas juntos y desliza la abrazadera sobre el tubo que cubre el conector.

- Sujete firmemente la válvula desviadora, luego empuje el extremo de un tubo transparente corto sobre el conector izquierdo. Asegure con una abrazadera de manguera.
- Conecte el tubo al conjunto de la válvula en el brazo de la sierra empujando el tubo sobre el conector. Asegure con una abrazadera de manguera. Sujete el tubo transparente al pedestal de patas con los clips del tubo sobre el pedestal de patas.
- Sostenga la válvula desviadora y conecte el tubo transparente largo (con la boquilla de limpieza) al lado derecho de la válvula desviadora empujando el tubo sobre el conector. Asegure con una abrazadera de manguera. Guarde la boquilla en el lugar para guardar las boquillas de limpieza.
- Llene el tanque de agua dos tercios lleno.
- Centre el tanque de agua sobre la riostra inferior del pedestal de patas y empuje el tanque firmemente contra la riostra central hasta que se trabe en su lugar.
- Empuje tubo mediano transpartente el conjunto de T-conector sobre el aditamento de la manguera de jardín en el soporte de

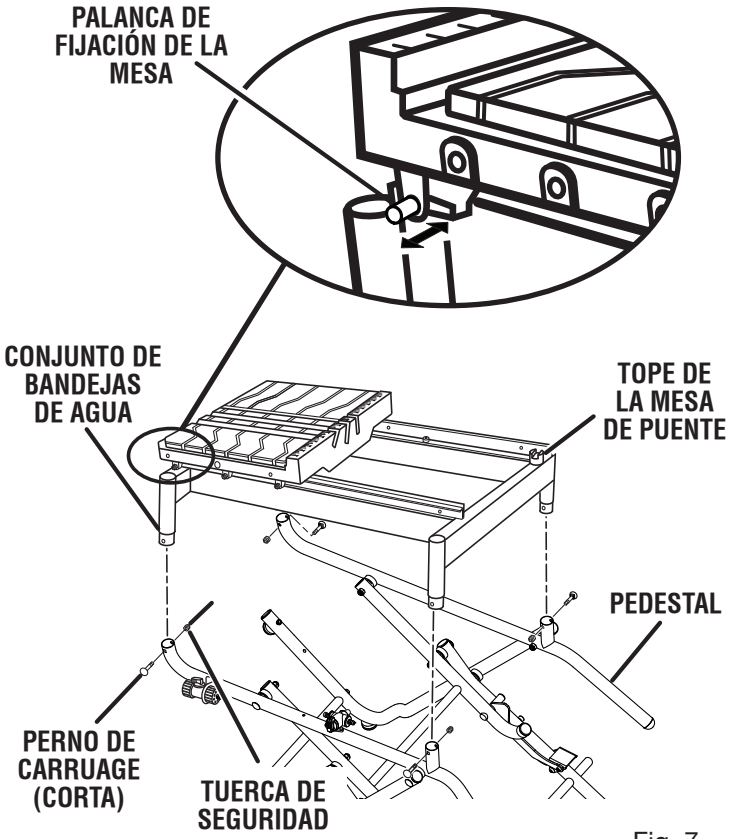

Fig. 7

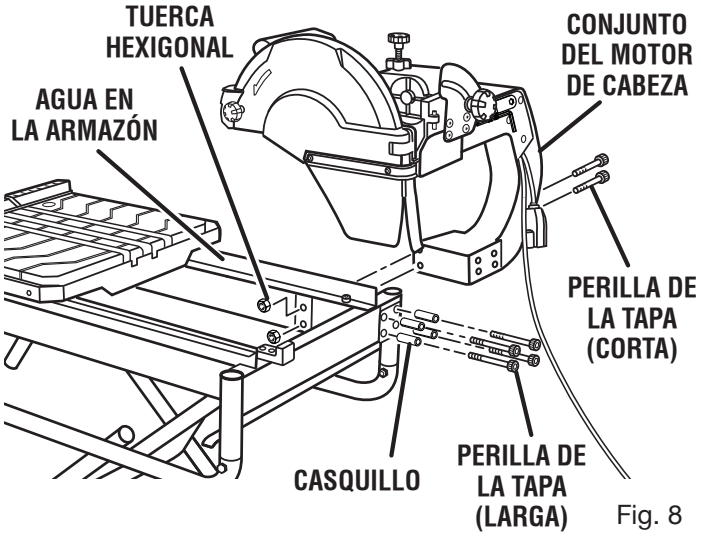

Fig. 8

pedestal. Asegure con una abrazadera de manguera.

- Empuje el tubo transpartent el conjunto de T-conector sobre el conector en la espalda de la válvula desviadora (como se muestra en la figura 9). Conecte el tubo largo transpartent (con válvula de retención) a la bomba de agua sumergible y puso la bomba en el interior de la tanque de agua. Asegure tubos con una abrazadera de manguera.
- Empuje caucho bota en la bomba eléctrica de cuerda y tapón en una salida o el alargador. Tire bota sobre conexiones de cuerda para ayudar a mantener agua del tapón.

INSTALAR BANDEJAS DE AGUA Y BANDEJAS DE EXTENSIÓN

Vea la figura 10 - 12.

- Desde el lado derecho de la sierra, coloque la bandeja de agua (extremo del tapón de drenaje hacia la izquierda) sobre el reborde en la parte inferior del armazón de la bandeja de agua. Deslice la bandeja de agua hacia dentro por debajo de la mesa deslizante.
- Párese detrás de la sierra y sujete la extensión de la bandeja de agua en ángulo. Incline la bandeja y deslice la guía entre la parte superior e inferior del armazón.
- Una vez que la extensión se deslice hasta su lugar, baje la extensión de la bandeja hasta que las orejetas de la bandeja encajen en los agujeros que se encuentran debajo del armazón de la bandeja de agua.
- Del lado izquierdo del sierra, desliza el segundo (o el lado) bandejas de extensión en las ranuras en la extensión de bandejas de extensión.

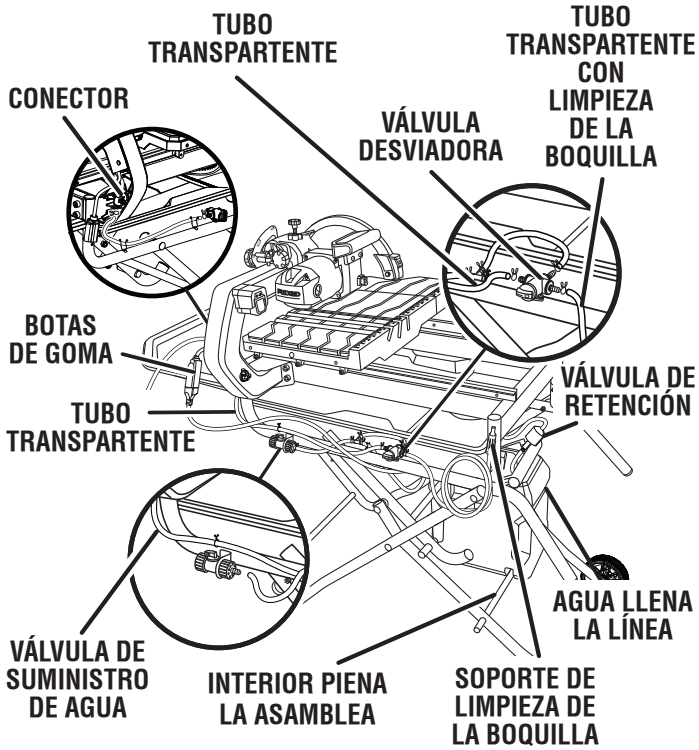

Fig. 9

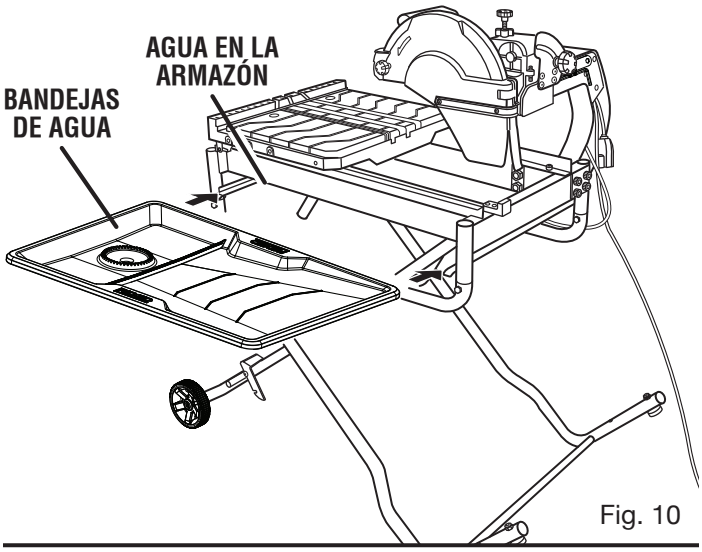

Fig. 10

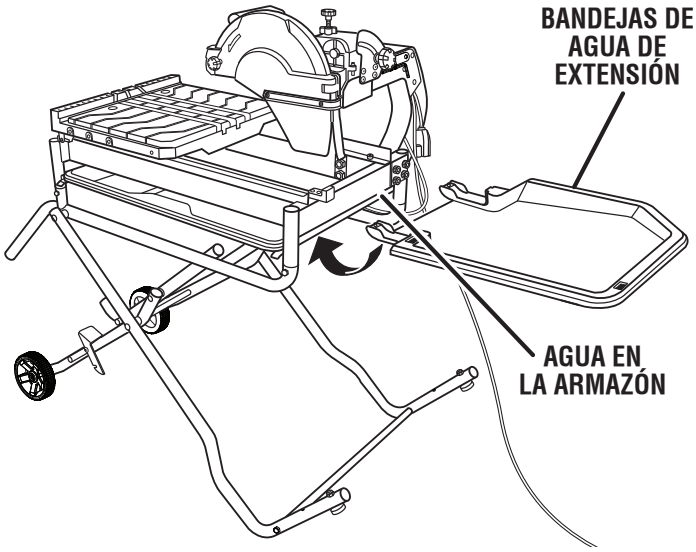

Fig. 11

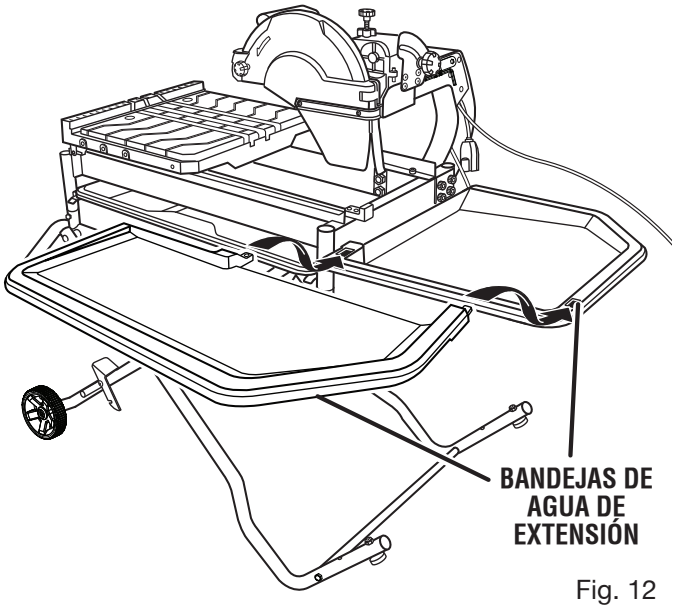

Fig. 12

INSTALAR GUÍA DE INGLETES

Vea la figura 13.

La guía de borde al hilo puede ser utilizada de la izquierda y a la derecha el lado correcto de la muela para cortar.

- Coloque la ranura de la parte inferior de la guía de ingletes sobre la guía de corte de la mesa deslizante.
- Trabe la guía de ingletes firmemente a la mesa girando la perilla de la guía de ingletes hacia la derecha.

Ajuste ángulos:

- Vuelva a apretar la perilla de fijación.
- Ajuste al ángulo deseado moviendo la guía de izquierdo o el derecho.
- Apriete la perilla firmemente antes el apagado el sierra.

INSTALAR EXTENSIÓN DE MESA DESLIZABLE

Vea la figura 14.

- Del lado del sierra, alinea los pasadores en la extensión de mesa deslizable con los hoyos en el marco de mesa que desliza.
- Asegure en el lugar girando la perilla de fijación de la extensión de la mesa debajo de la extensión a la derecha.

INSTALAR SOPORTE DE LOSAS CON BASTIDO PREPARADO

Vea la figura 15.

Chasquée el soporte de losas sobre el tubo superior en el stand. El el soporte de losas proporciona un área de almacenamiento para losas de corte mientras los hoyos en el fondo permiten agua para drenar de los losas.

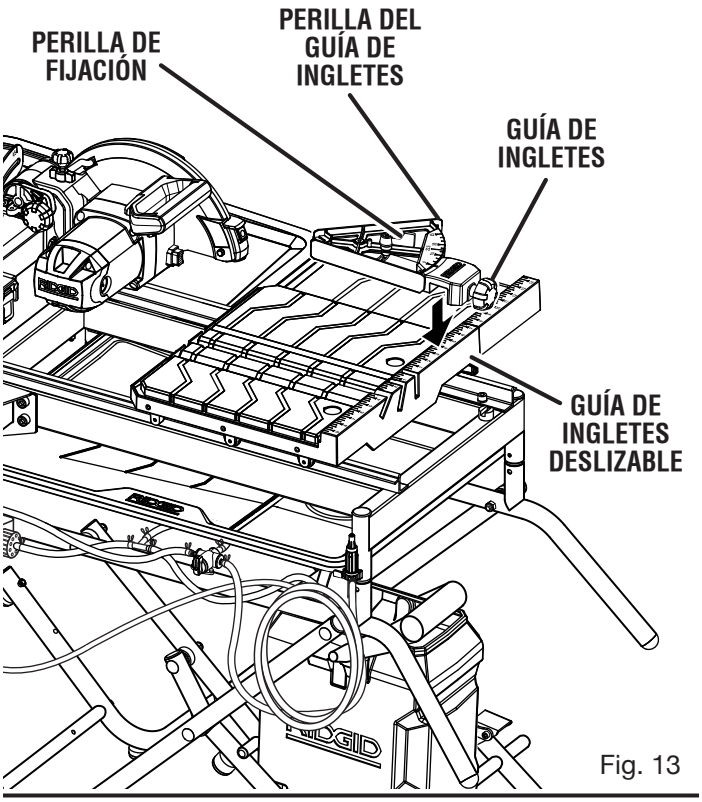

Fig. 13

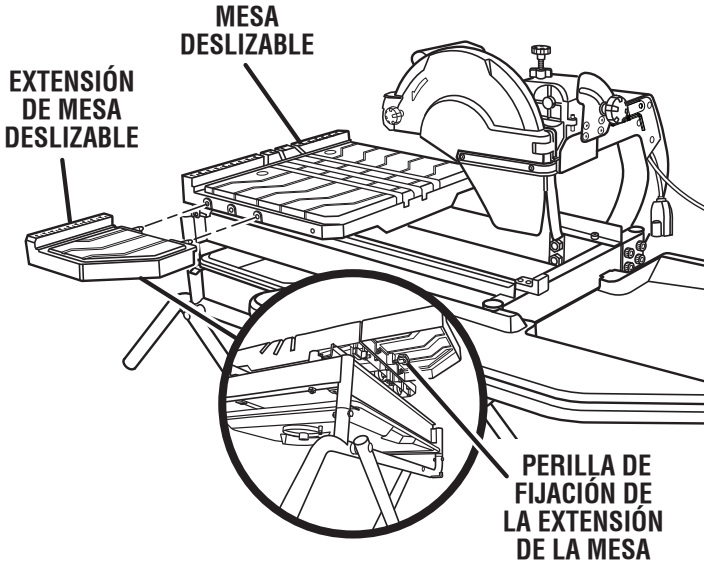

Fig. 14

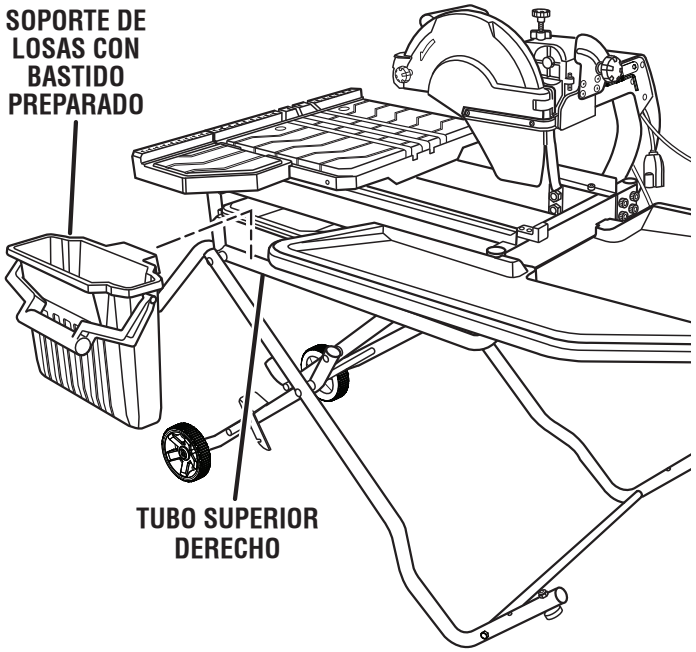

Fig. 15

CONEXIÓN DE LA MANGUERA DE JARDÍN A SIERRA DE LOSAS

Vea la figura 16.

El suministro de agua debe provenir de la tubería de abastecimiento principal. NUNCA prenda el agua alto (completamente abierto).

La válvula de sumionistro de agua proporciona un encendido/apagado conveniente para ajustar del flujo de agua en la rueda. Cuando se usa apropiadamente, la válvula de sumionistro de agua ajusta el flujo de agua a la tasa perfecta y óptima.

- Desenrolle la manguera de jardín.
- Con la llave de chorro de la manguera completamente cerrada, acople el extremo de la manguera de jardín a la entrada de agua. Apriete la conexión a mano.

PARA PLEGAR Y ABRIR DE CARRO PARA SERVICIO PARA SIERRAS HÚMEDAS WSUV™ / PEDESTAL

Vea las figuras 17 - 19.

- Quite la bandeja para agua, las extensiones para la bandeja para agua y el tanque de agua y cualquier pieza de trabajo de la herramienta. Almacene.
- Coloque la mesa deslizante en el centro del armazón y trabe la mesa en su lugar.
- Baje la muela de la sierra y asegure la sierra trabando la cabeza de la sierra en su lugar con una perilla de traba.

Para plegar el pedestal:

- Sujete los asideros y levante los mangos alejándolos del cuerpo.
- Empuje la sierra hasta que la palanca de afloje ntre fijamente en su lugar con un chasquido.

Para mover el pedestal:

- Sujetando firmemente los asideros, tire de los mangos hacia usted hasta que el pedestal y la sierra queden equilibrados en las ruedas.
- Empuje la sierra al lugar deseado y luego despliegue el pedestal para empezar a utilizar de la sierra, o guarde ésta en un lugar seco.

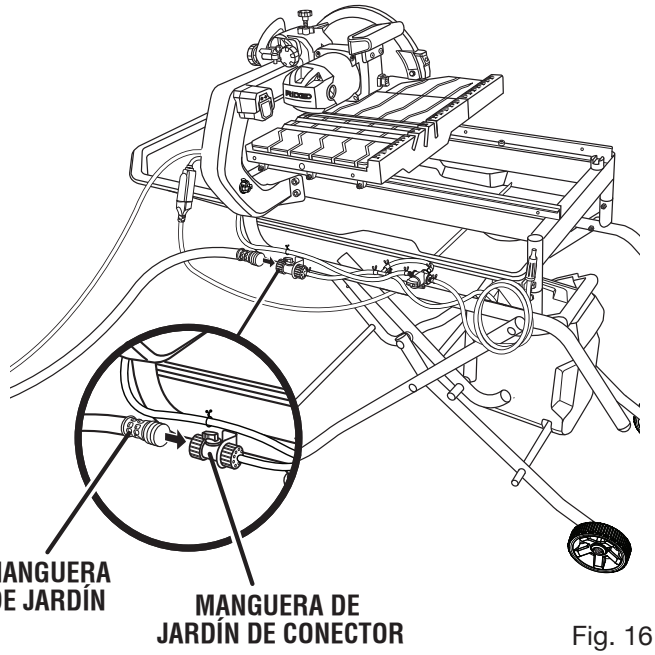

Fig. 16

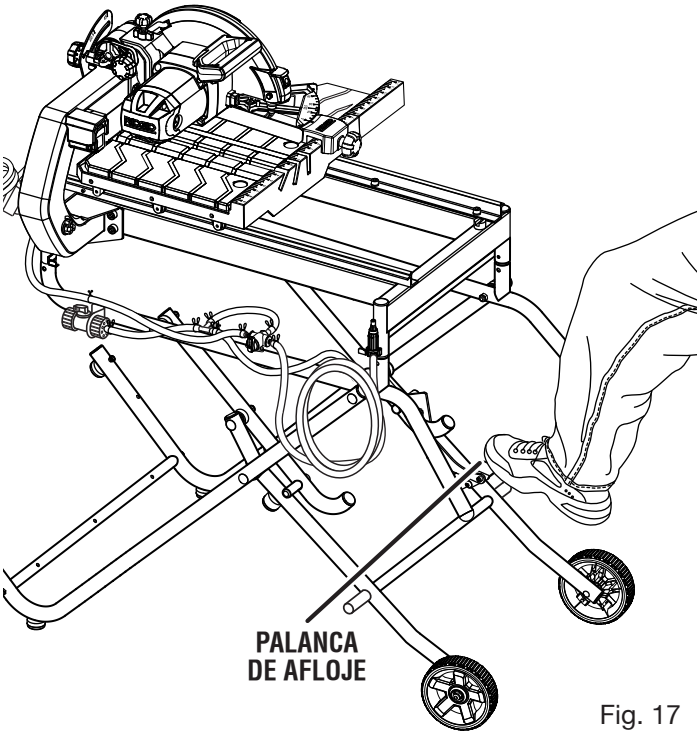

Fig. 17

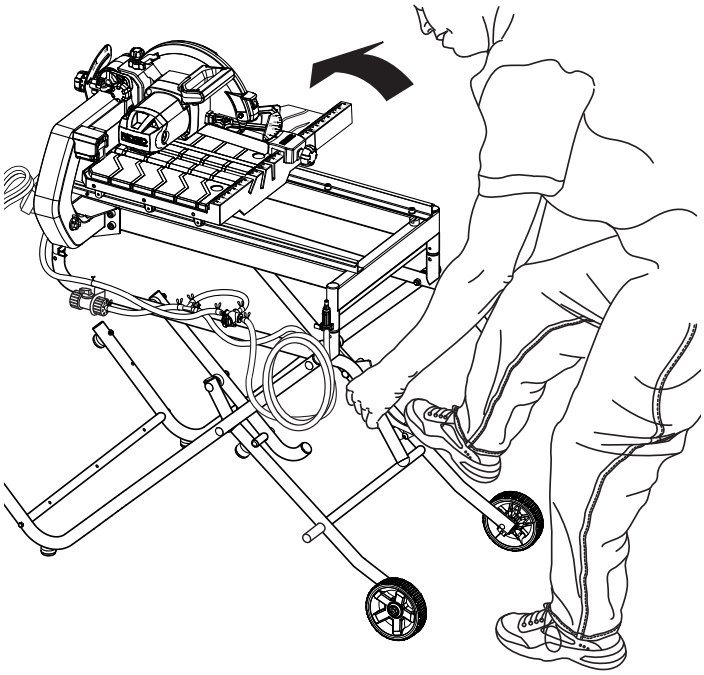

Fig. 18

Para abrir el pedestal:

- Pise la palanca de afloje y tire de los asideros hacia usted al mismo tiempo.
- Una vez liberado el pedestal de la palanca de afloje, baje cuidadosamente el pedestal hacia el piso; para ello, empuje los asideros en tal dirección.
- Con las manos puestas en los asideros, empuje el pedestal hacia el piso hasta que la sierra esté en posición abrir.
  NOTA: La palanca de afloje se cierra encima de la riostra central y asegura el pedestal en posición abrir.

MUELA PARA CORTAR LOSAS

Para un mayor rendimiento y seguridad, se recomienda que use solamente 10 pulg. muela para cortar es suministrada con la sierra. Se dispone de estilos adicionales de muelas de la misma alta calidad para su distribuidor local.

⚠ ADVERTENCIA:

Asegúrese de usar únicamente muelas con velocidad en vacio nominal mínima inferior a la de esta herramienta. La inobservancia de esta advertencia podría causar posibles lesiones serias. Nunca utilice muelas que tengan orificios, muescas, o dientes con esta herramienta.

⚠ ADVERTENCIA:

Para prevenir posibles riesgos eléctricos, solicite a un electricista califiicado que inspeccione la línea si usted no tiene la certeza de que está debidamente cableada.

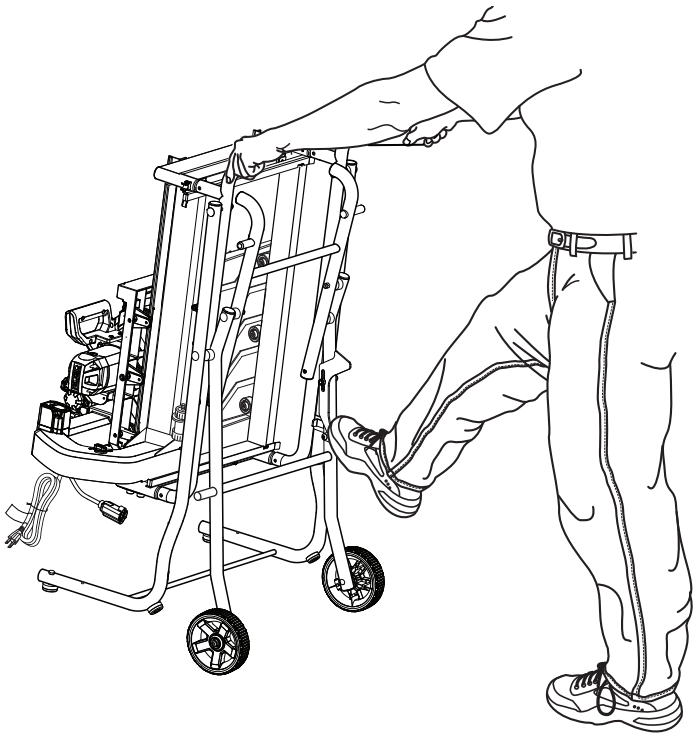

Fig. 19

INSTALAR MUELA PARA CORTAR LOSAS

Vea las figuras 20 - 21.

ADVERTENCIA:

La sierra tiene capacidad para muelas hasta de un diámetro de 10 pulg. Nunca utilice una hoja tan gruesa que la guía láser no se enganche en las partes planas del husillo. Las hojas más grandes tocan las protecciones de la hoja, y las más gruesas impiden asegurarlas con el tuerca de la muela correspondiente en el husillo. Cualquiera de estas dos situaciones puede producir un accidente serio, con las consiguientes lesiones corporales serias.

- Desconecte la sierra.
- Gire la protección para la muela de fijación para desatrancar a la izquierda.
- Suba la protección para la muela para exponer la tuerca del árbol.
- Usando la llave suministrada, desmontaje el tuerca de la muela. Aflojar el botón del seguro del husillo.
- Quite arandela exterior de la muela.
- Colocar la muela para cortar losa móntela en el husillo.

ADVERTENCIA:

Si la arandela interior ha sido retirada, vuelva a colocarla antes de instalar la muela en el husillo. Si no lo hace podría producirse un accidente ya que la hoja no se apretaría correctamente.

- Unte una gota de aceite en las arandelas interior, donde tocan ésta.
- Vuelva arandela exterior. Las dos partes planas en forma de “D” de las arandelas de la muela se alinean con las partes planas del husillo. S’assurer que le côté concave de la rondelle est placé contre la muela.
- Coloque la tuerca de la muela en del husillo.
- Oprima el botón del seguro del husillo y gire el perno de la muela hasta inmovilizar el husillo.
- Usando la llave suministrada, ajuste la arandela por seguridad. Aflojar el botón del seguro del husillo.
- Cerrar y asegurar la protección de la muela.

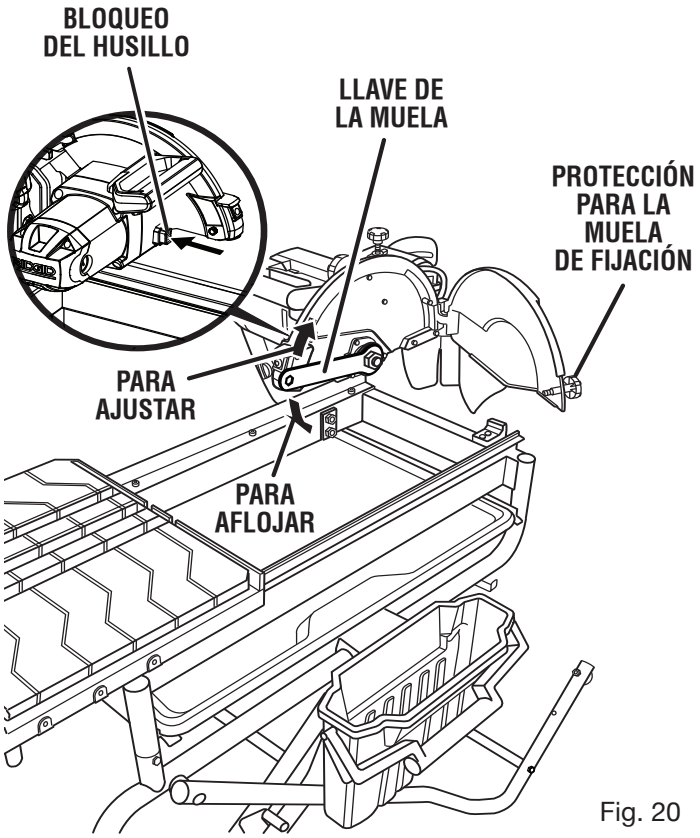

Fig. 20

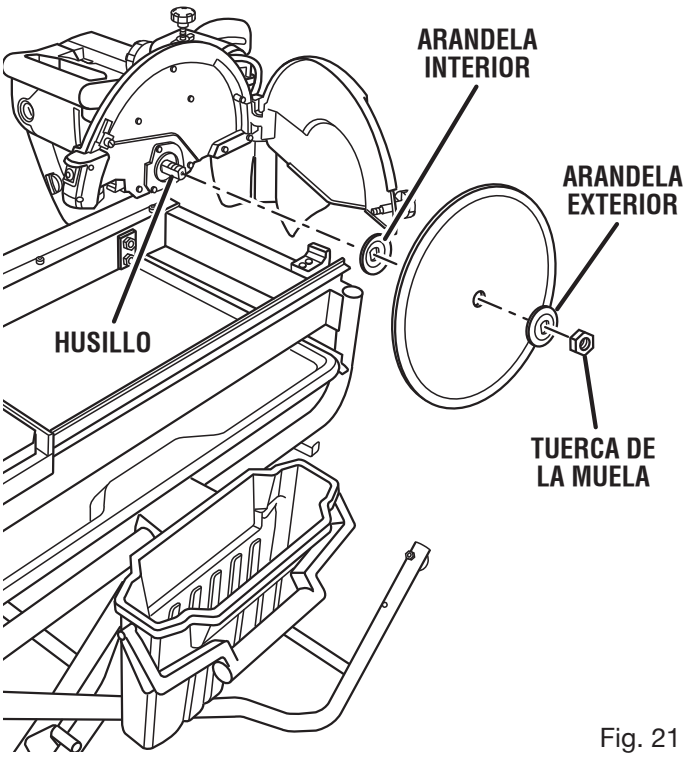

Fig. 21

ALINEACIÓN DE LA LÍNEA DE LA GUÍA LÁSER

Vea la figura 22.

PELIGRO:
Radiación láser. Evite todo contacto directo de los ojos con la fuente de luz.

ADVERTENCIA:
Todo control, ajuste o procedimiento diferente de los especificados aquí, puede causar una exposición peligrosa a la radiación.

Trace una línea en las losas. Cuándo el interruptor de guía de láser lo es prendido, la guía láser genera una línea roja en la superficie de trabajo. La línea le permite ver la marca que usted puso y la propia línea al mismo tiempo, lo cual le ayuda a alinear la marca para lograr un corte más preciso en las losas.

Alinee la línea láser y la marca con la muela en la posición cortante utilizar el selector de ajuste del láser. Una vez que estén alineadas ambas líneas, no mueva la pieza de trabajo.

Realice varios cortes de prueba en materiales de diferentes tipos y espesores. Repita el encima de pasos necesitó.

Para utilizar la guía láser siga las instrucciones señaladas abajo:

Remoción de la marca puesta por usted:
Acomode la línea láser cerca del borde izquierdo de la marca de usted sobre la superficie de trabajo con el fin de retirar la marca.

Para cortar la marca:
Acomode la línea láser cerca o sobre la marca de usted en la superficie de trabajo con el fin de cortar la marca.

Para dejar la marca:
Acomode la línea láser cerca del borde derecho de la marca de usted sobre la superficie de trabajo con el fin de dejar la marca.

Después de familiarizarse con el uso de la guía láser, podrá retirar, cortar o dejar la marca de usted en la superficie de trabajo. Con la práctica aprenderá la posición correcta para alinear la línea láser con la marca de usted.

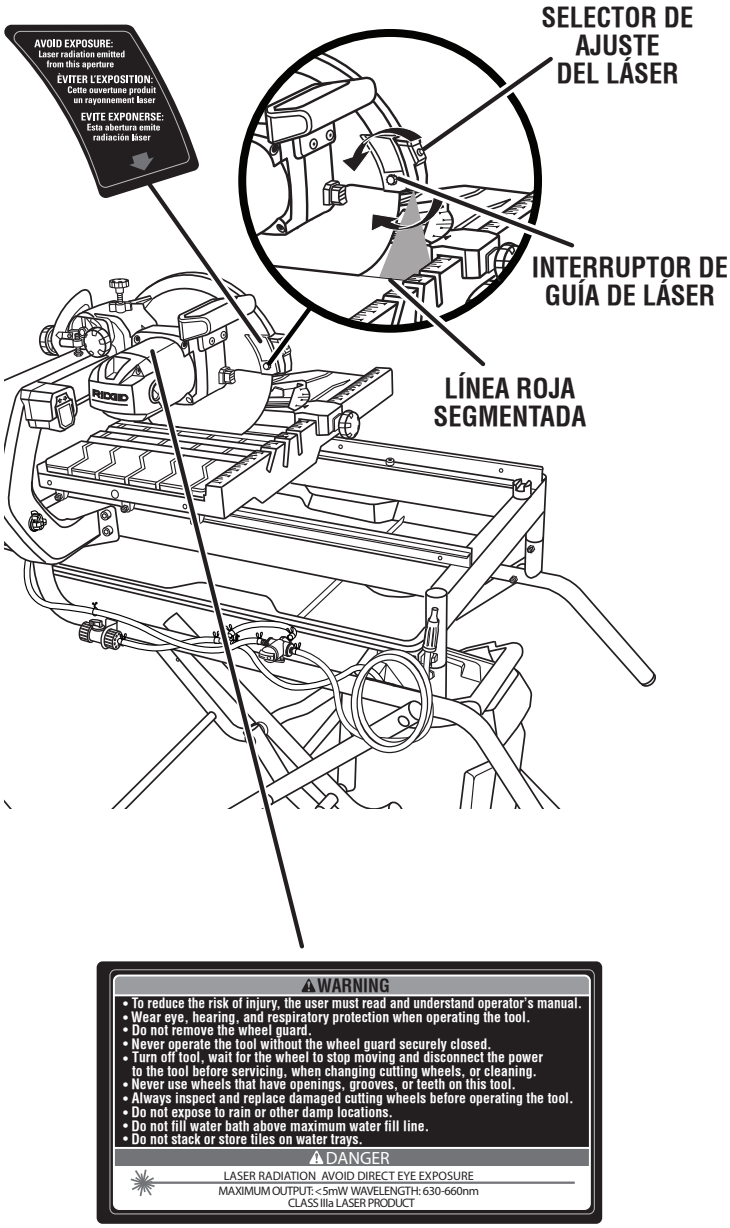

Fig. 22

ADVERTENCIA:
No permita que su familarización con las herramientas lo vuelva descuidado. Tenga presente que un descuido de un instante es suficiente para causar una lesión seria.

ADVERTENCIA:
Siempre póngase protección ocular con la marca de cumplimiento de la norma ANSI Z87.1. Si no cumple esta advertencia, los objetos que salen despedidos pueden producirle lesiones serias en los ojos.

ADVERTENCIA:
No utilice ningún aditamento o accesorio no recomendado por el fabricante de esta herramienta. El empleo de aditamentos o accesorios no recomendandos podría causar lesiones serias.

APLICACIONES

Esta herramienta puede emplearse para los fines enumerados abajo:

- La línea recta las operaciones cortantes como cortes transversales, corte de inglete, corte longitudinal, y cortar en bisel

NOTA: Esto sierra es diseñado para cortar mosaico artificial, empedrador, y productos de losas de piedra sólo.

UTILIIZAR INTERRUPTOR DE BOMBA

Vea la figura 23.

El interruptor de bomba en el sierra brazo, tiene tres posiciones:

A) Con el interruptor de bomba en la posición A (botón arriba), la bomba comenzará cuando el interruptor de encendido/apagado es encendido.
B) Con el interruptor de bomba en la posición B (botón hacia abajo), el interruptor de bomba es siempre en posición encendido y en la bomba siempre corre.
C) Con el interruptor de bomba en la posición C (botón en el centro), la bomba en position apagado.

UTILIIZAR LA BOMBA Y LA LIMPIEZA DE LA BOQUILLA

Vea la figura 24.

Para utiliziar la bomba de agua sumergible:

- Destornille el tapón de drenaje situado bajo la bandeja de agua.
- Llene el tanque de agua dos tercios lleno.
- Centre el tanque de agua sobre la riostra inferior del pedestal de patas y empuje el tanque firmemente contra la riostra central hasta que se trabe en su lugar.
- Girada la válvula desviadora hacia la lerecha.

Para utiliziar la limpieza de la boquilla:

- Quite la limpieza de la boquilla del poseedor de almacenamiento, y utilice la boca para limpiar la muela, bandeja de agua, etc.
- Gire la válvula desviadora a la derecha. .

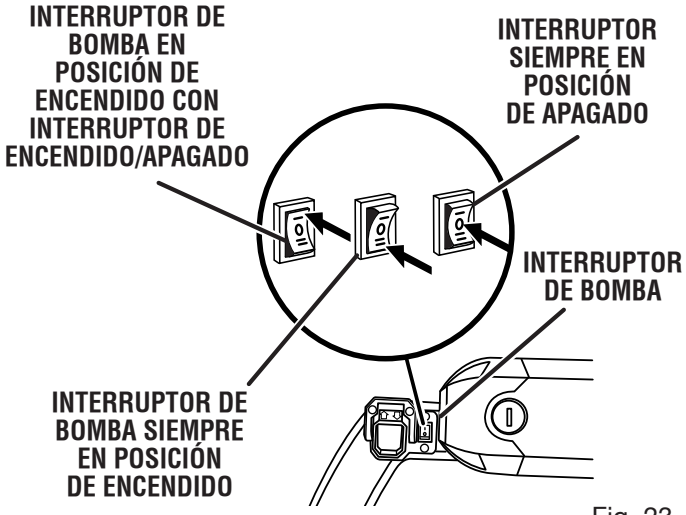

Fig. 23

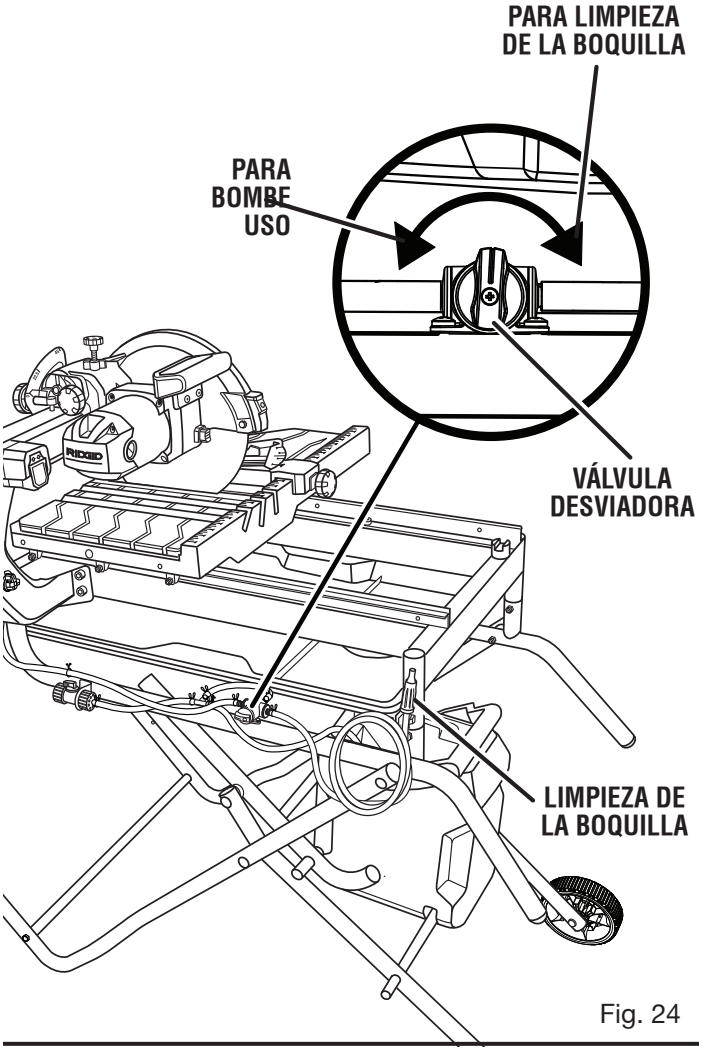

Fig. 24

INTERRUPTOR DE ENCENDIDO/APAGADO

Vea la figura 25.

Esta sierra está equipada con un conjunto del interruptor de corriente dotado de cerradura de llave integrada. Esta característica tiene la finalidad de evitar el uso no autorizado y posiblemente peligroso por niños y otras personas.

PARA ENCENDER LA SIERRA:

- Levante de mismo a la posición de **ENCENDIDO**.

PARA APAGAR LA SIERRA:

- Para apagarla, baje de interruptor a la posición de **APAGADO**.

PARA ASEGURAR LA SIERRA:

- Con la sierra apagó, coloque un candado (no viene incluido) a través del agujero del interruptor.

ADVERTENCIA:

Cuando no esté en uso la herramienta, siempre retire la llave del interruptor y guárdela en un lugar seguro. En caso de un apagón, ponga el interruptor en la posición de **APAGADO**. De esta manera se evita un arranque por accidente de la herramienta al restablecerse la corriente.

ADVERTENCIA:

SIEMPRE asegúrese de que la pieza de trabajo no toque la muela, antes de accionar el interruptor para encender la herramienta. La falta de atención a esta advertencia puede causar el lanzamiento violento de la pieza de trabajo hacia el operador, con posibilidad de lesiones graves.

ADVERTENCIA:

Para reducir el riesgo de un arranque accidental, SIEMPRE asegúrese de que el interruptor esté en la posición de **APAGADO** antes de conectar la herramienta en la toma de corriente.

UTILIIZAR LA VÁLVULA DE FLUJO VARIABLE

Vea la figura 26.

- Prenda primero la válvula de ujo variable y entonces la válvula de suministro de agua.
- Slowly turn on the spigot from a fresh water main. Watch water flow over the cutting wheel and adjust to desired rate. Prenda lentamente la espita de un agua dulce principal. Mire flujo de agua sobre la muela para cortar y ajuste a la tasa deseada.

PROCEDIMIENTO DE TRABA Y DESTRABA EL BRAZO DE LA SIERRA

Vea la figura 27.

Para destrabar y levantar el brazo de la sierra:

- Sujete firmemente el mango en "D" y presione hacia abajo mientras tira de la pasador de seguridad hacia afuera, separándola de la carcasa de la sierra.
- Levante lentamente el brazo de la sierra.

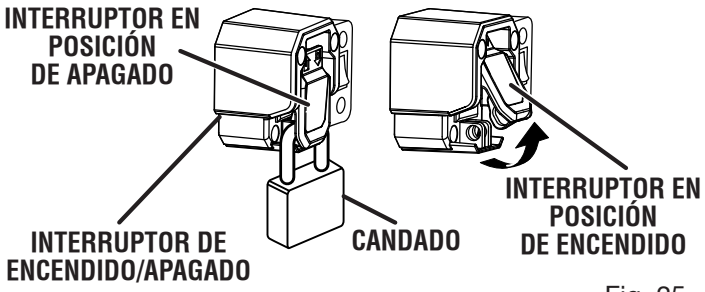

Fig. 25

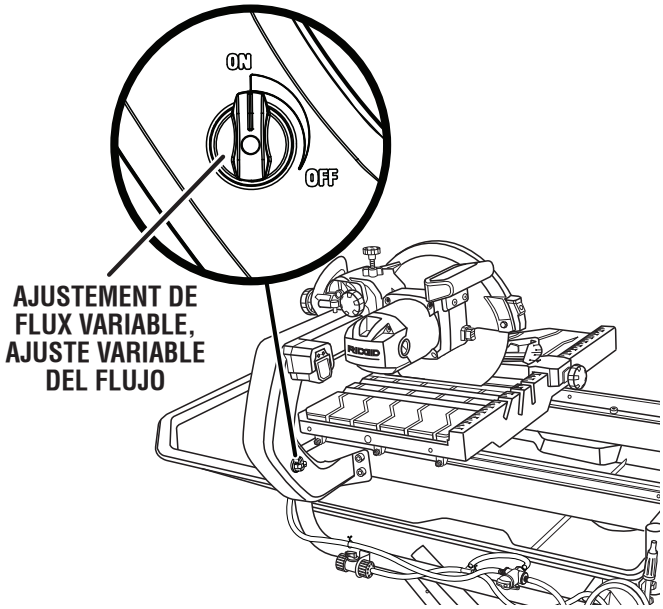

Fig. 26

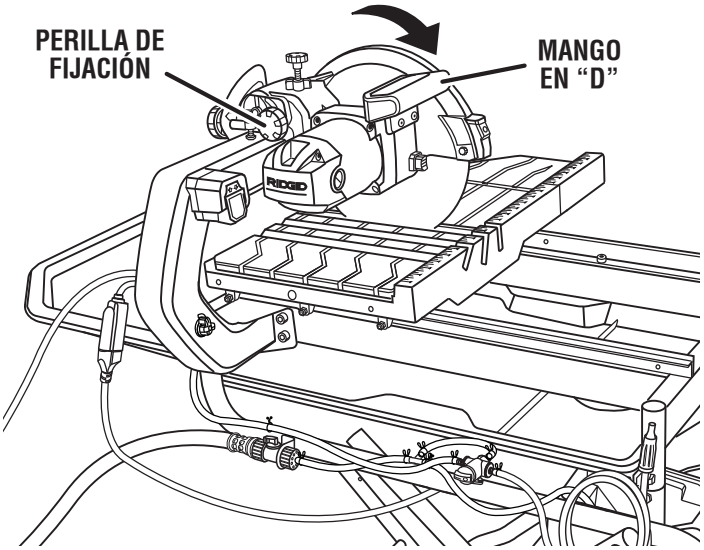

Fig. 27

Para volver a trabar el brazo de la sierra:

- Sujete firmemente el mango en "D" y presione hacia abajo mientras tira de la pasador de seguridad hacia afuera, separándola de la carcasa de la sierra.

FORMA DE EFECTUAR CORTES

Siempre escriba la línea para ser cortada en el mosaico que utiliza un lápiz de marcador o grasa. Si la losa es brillante y duro a la marca, cinta adhesiva protectora de lugar en la losa y marca la cinta.

Un problema común al cortar losa se desvía de la línea marcada. Una vez que usted se ha desviado de la marca, usted no puede forzar la espalda de la mueda a la línea torciendo el losa. En vez de eso, atrás arriba y recut el mosaico que corta una pequeña cantidad de losa hasta que la rueda regrese en el vestigio.

PARA EFECTUAR CORTES TRANSVERSALES / CORTE AL HILO

Vea la figura 28.

Los cortes transversal / cortes al hilo son directamente 90° los cortes. La materia es alimentada en el corte en un 90° el ángulo a la rueda, y la mueda son verticales.

- Utilizar un lápiz de marcador o grasa, marca el área para ser cortada en la material.
- Fije la guía de ingletes a 0°, apriete la perilla de fijación y seguro el lugar.
- Coloque la materia sobre la mesa y firmemente contra la guía de borde al hilo y guía.
- Asegúrese de que la material está lejos de la muela para cortar losas antes de encender la sierra.
- Coloque el interruptor de encendido/apagado en la posición de **ENCENDIDO**.
- Coloque el válvula de ajuste del flujo en la posición de **ENCENDIDO**.
- Deje que la muela para cortar adquiera velocidad y espera para la muela para mojar antes de mover la mesa de inglete para alimentar la pieza de trabajo a la muela.
- Sostenga firmemente la material contra la guía de ingletes y guía, y avánceła hacia la muela para cortar.
- Cuando termine el corte, apague la sierra; para ello, ponga el botón en la posición **APAGADO**. Espere a que la muela se detenga por completo antes de retirar cualquier parte de la material.

PARA EFECTUAR CORTES DIAGONALE

Vea la figura 29.

Los cortes diagonales támbien son llamados “cortes de punta a punta”.

- Ajuste la guía de ingletes a 45° con la escala de ángulos y apriétela firmemente con la perilla.
- Coloque la materia sobre la mesa y firmemente contra la guía de ingletes y guía.
- Asegúrese de que la material está lejos de la muela para cortar losas antes de encender la sierra.
- Coloque el interruptor de encendido/apagado en la posición de **ENCENDIDO**.
- Coloque el válvula de ajuste del flujo en la posición de **ENCENDIDO**.
- Deje que la muela para cortar adquiera velocidad y espera para la rueda para mojar antes de mover la mesa de inglete para alimentar la pieza de trabajo a la muela.
- Sostenga firmemente la material contra la guía de ingletes y guía, y avánceła hacia la muela para cortar.
- Cuando termine el corte, apague la sierra; para ello, ponga el botón en la posición **APAGADO**. Espere a que la muela se detenga por completo antes de retirar cualquier parte de la material.

CORTES TRANSVERSALES / CORTE AL HILO

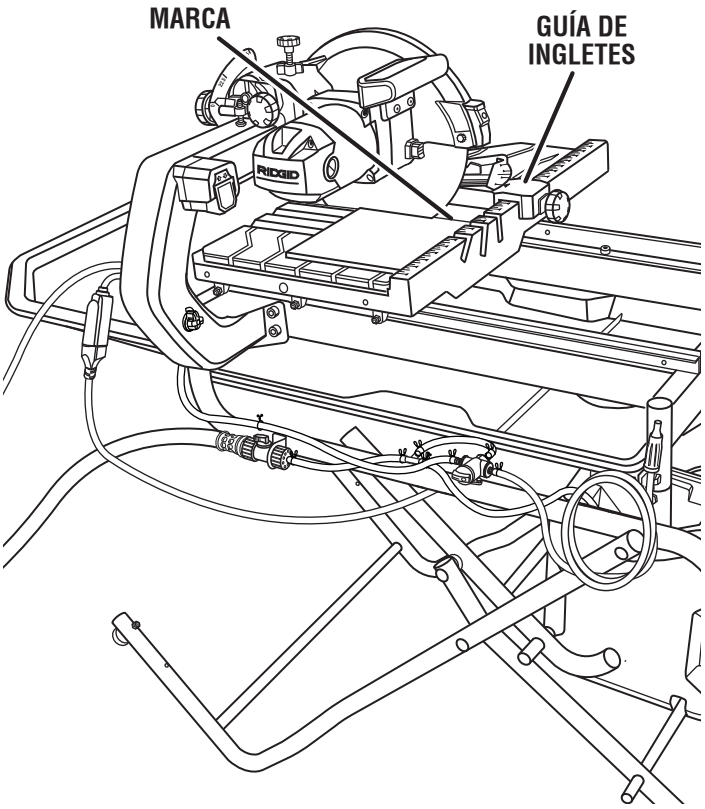

Fig. 28

CORTE DIAGONALE

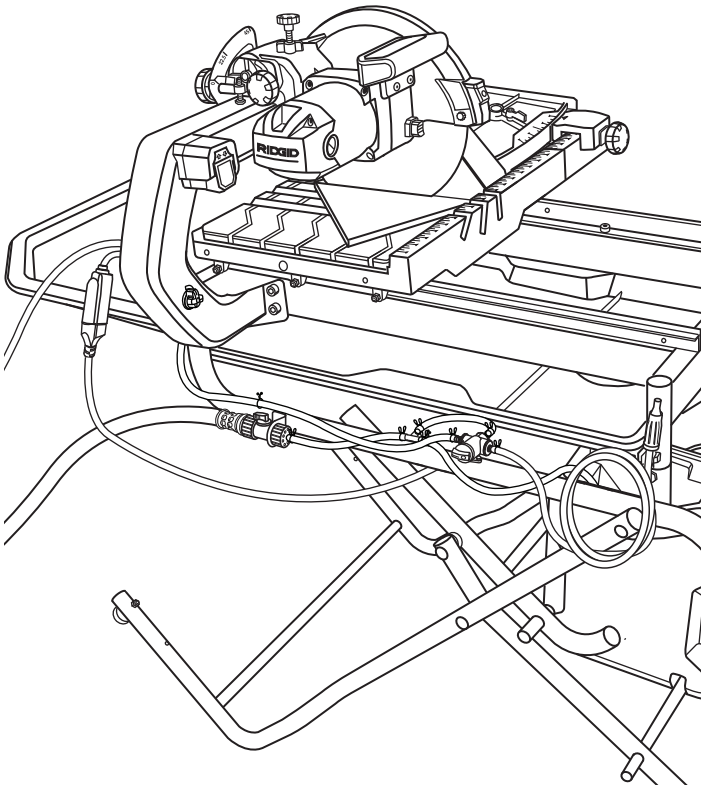

Fig. 29

PARA EFECTUAR CORTES A INGLETE

Vea la figura 30.

Los cortes a inglete se usan para cortar esquinas internans y externans de cerámica, molduras decorativas de riel y de base con la materia en cualquier ángulo a la rueda de otra manera que 90°. Los cortes a inglete tienden a “arrastrar” durante cortar. Esto puede ser controlado por tener la pieza de trabajo firmemente contra la guía de ingletes.

- Utilizar un lápiz de marcador o grasa, marca el área para ser cortada en la material.
- Coloque la guía de ingletes al ángulo deseado, seguro el lugar, y apriete la perilla de fijación.
- Coloque la materia sobre la mesa y firmemente contra la guía de ingletes y guía.
- Asegúrese de que la material está lejos de la muela para cortar losas antes de encender la sierra.
- Coloque el interruptor de encendido/apagado en la posición de **ENCENDIDO**.
- Coloque el válvula de ajuste del flujo en la posición de **ENCENDIDO**.
- Deje que la muela para cortar adquiera velocidad y espera para la rueda para mojar antes de mover la mesa de inglete para alimentar la pieza de trabajo a la muela.
- Sostenga firmemente la material contra la guía de ingletes y guía, y aváncela hacia la muela para cortar.
- Cuando termine el corte, apague la sierra; para ello, ponga el botón en la posición **APAGADO**. Espere a que la muela se detenga por completo antes de retirar cualquier parte de la material.

CORTE A INGLETE

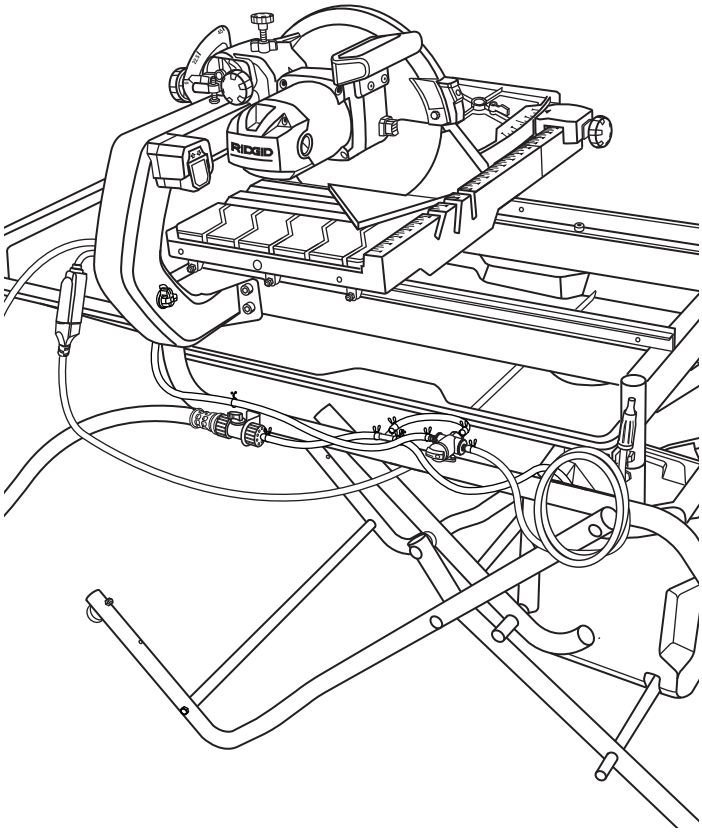

Fig. 30

PARA EFECTUAR CORTES EN L

Vea la figura 31.

Une corte en L es una sección que se saca de la material y se una al cortar la material que entrará en un rincón de un mueble o pieza de moldura y son hechos por dos cortes separados.

NOTA: Sólo overcut en el fondo o debajo del lado de la materia para ser cortado.

- Utilizar un lápiz de marcador o grasa, marca el área para ser cortada en la material.
- Coloque la guía de ingletes al ángulo deseado, seguro el lugar, y apriete la perilla de fijación.
- Coloque la materia sobre la mesa y firmemente contra la guía de ingletes y guía.
- Asegúrese de que la material está lejos de la muela para cortar losas antes de encender la sierra.
- Coloque el interruptor de encendido/apagado en la posición de **ENCENDIDO**.
- Coloque el válvula de ajuste del flujo en la posición de **ENCENDIDO**.
- Deje que la muela para cortar adquiera velocidad y espera para la rueda para mojar antes de mover la mesa de inglete para alimentar la pieza de trabajo a la muela.
- Sostenga firmemente la material contra la guía de ingletes y guía, y aváncela hacia la muela para cortar.
- Haga el corte suficiente distante en la materia sin haga lo mismo.
- Cuando termine el corte, apague la sierra; para ello, ponga el botón en la posición **APAGADO**. Espere a que la muela

CORTE A INGLETE

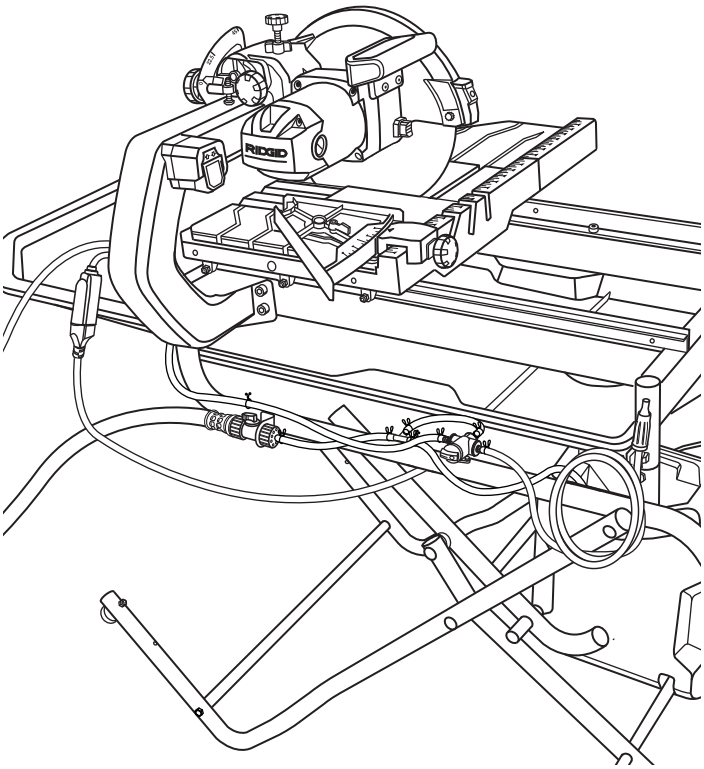

Fig. 31

se detenga por completo antes de retirar cualquier parte de la material.

- Gire la materia sobre y haga el corte por uno de las marcas. Este haga lo mismo del tiempo que la otra línea y el piezo del corte deben separar del resto de la materia.
- Cuando termine el corte, apague la sierra; para ello, ponga el botón en la posición **APAGADO**. Espere a que la muela se detenga por completo antes de retirar cualquier parte de la material.

PARA EFECTUAR CORTES EN BISEL

Vea la figura 32.

Bisel cortes pueden ser hechos en 22,5° o 45° ángulos.

- Utilizar un lápiz de marcador o grasa, marca el área para ser cortada en la material.
- Afloje la perilla de fijación de bisel y mueva el brazo de la sierra hacia al ángulo de bisel deseado.
- Coloque el bloque de bisel en el lado correcto de la mesa en la distancia deseada de la muela y la cerradura en el lugar.
- Asegúrese de que la material está lejos de la muela para cortar losas antes de encender la sierra.
- Coloque el interruptor de encendido/apagado en la posición de **ENCENDIDO**.
- Coloque el válvula de ajuste del flujo en la posición de **ENCENDIDO**.
- Deje que la muela para cortar adquiera velocidad y espera para la rueda para mojar antes de mover la mesa de inglete para alimentar la pieza de trabajo a la muela.
- Sostenga firmemente la material contra la guía de borde al hilo y guía, y avánceela hacia la muela para cortar.
- Cuando termine el corte, apague la sierra; para ello, ponga el botón en la posición **APAGADO**. Espere a que la muela se detenga por completo antes de retirar cualquier parte de la material.

CÓMO REALIZAR UN CORTE DE PENETRACIÓN

Vea la figura 33.

Los cortes de penetración se realizan ubicando el material directamente debajo de la rueda de corte y bajando la rueda hasta la pieza de trabajo. Esto permite que las piezas se corten desde el centro del material.

- Utilizar un lápiz de marcador o grasa, marca el área para ser cortada en la material.
- Afloje la perilla de ajuste ubicada en la parte lateral del cabezal del motor y tire el cabezal del motor hacia arriba hasta que alcance su altura máxima.
- Coloque el bloque de bisel en el lado correcto de la mesa en la distancia deseada de la muela y la cerradura en el lugar.
- Coloque el interruptor de encendido/apagado en la posición de **ENCENDIDO**.
- Coloque el válvula de ajuste del flujo en la posición de **ENCENDIDO**.
- Deje que la muela para cortar adquiera velocidad y espera para la rueda para mojar antes de mover la mesa de inglete para alimentar la pieza de trabajo a la muela.
- Mueva la material en la posición deseada para cortar.
- Sostenga firmemente el cabezal del motor por el mango y afloje la perilla de ajuste.
- Lentamente baje el cabezal del motor hacia el material para realizar el corte.
- Levante el cabezal del motor.
- Coloque el interruptor de encendido/apagado en la posición de **APAGADO**.
- Coloque el válvula de ajuste del flujo en la posición de **APAGADO**.
- Retire la mesa del cabezal del motor y sitúe el material de trabajo para realizar el próximo corte.

CORTE EN BISEL

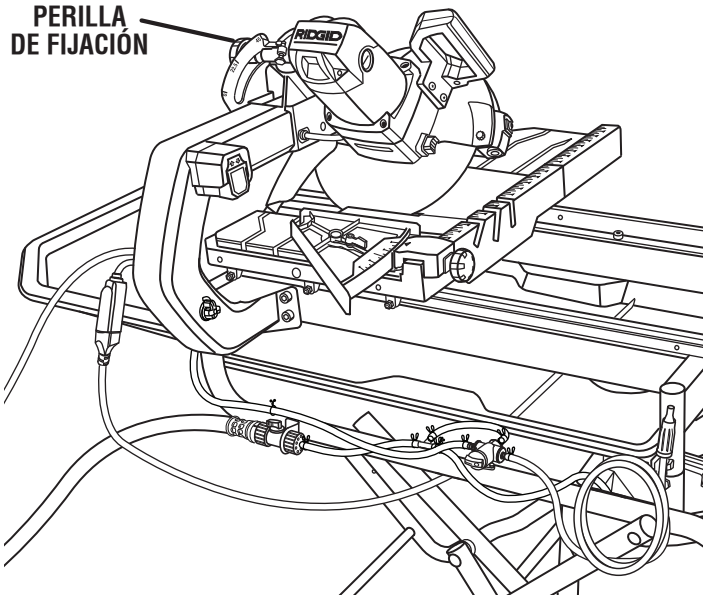

Fig. 32

CORTES DE PENETRACIÓN

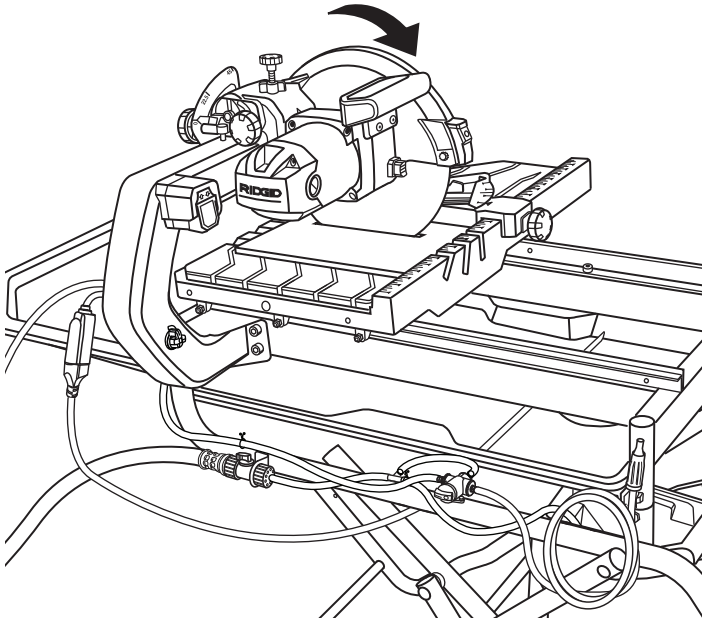

Fig. 33

ADVERTENCIA:

Antes de efectuar cualquier ajuste, asegúrese de que la herramienta esté desconectada del suministro de corriente y de que el interruptor esté en la posición de apagado (OFF). La falta de atención a esta advertencia podría causar lesiones corporales graves.

La sierra ha sido ajustada en la fábrica para producir cortes muy exactos. No obstante, algunos de los componentes podrían haberse desalineado durante el transporte. También, al paso del tiempo, probablemente será necesario un reajuste debido al desgaste.

No inicie ningún ajuste sin haber revisado con una escuadra y haber efectuado cortes de prueba para asegurarse de que son necesarios los ajustes.

PARA ESCUADRA LA MUELA PARA CORTAR CON LA RANURA DE LA MESA

Vea la figura 34.

No afloje ningún tornillo para este ajuste hasta que haya revisado con una escuadra y haya efectuado cortes de prueba para asegurarse de que son necesarios los ajustes.

- Desconecte la sierra.
- Utilizar llave hexagonal, afloja el perno hexagonal en el riel izquierdo.
- Coloque una escuadra de carpintero contra la guía de ingletes y parte plana de la muela.
- Usando la tornillo fijador para ajustarla, mueva la riel hasta que la mesa sea cuadrada con la muela corte.
- Apriete firmente los pernos hexagonal.

ADJUSTING TABLE ROLLERS

See Figure 35.

Si la mesa no se desliza suavemente, se afloja en las guías, se mueve para un costado o se sale de las guías, será necesario realizar ajustes.

Para ajustar el rodillo superior de la mesa:

- Afloje la tuerca del perno de la leva.
- Gire el perno para ajustar el rodillo más arriba o más abajo.

  NOTA: Sólo se puede ajustar el rodillo central. No intente ajustar el rodillo de la izquierda ni el de la derecha.
- Una vez que los rodillos estén tocando el riel, ajuste bien la tuerca del perno de la leva.

Para ajustar los rodillos inferiores de la mesa:

- Afloje la tuerca del perno de la leva.
- Inserte la llave hexagonal en el orificio del lateral izquierdo de la mesa y ajuste el perno tanto como sea necesario.
- Una vez que los rodillos estén tocando el riel, ajuste bien la tuerca del perno de la leva. Repita para cada rodillo, según sea necesario.

NOTA: Verifique que los rodillos se deslicen correctamente luego de cada ajuste.

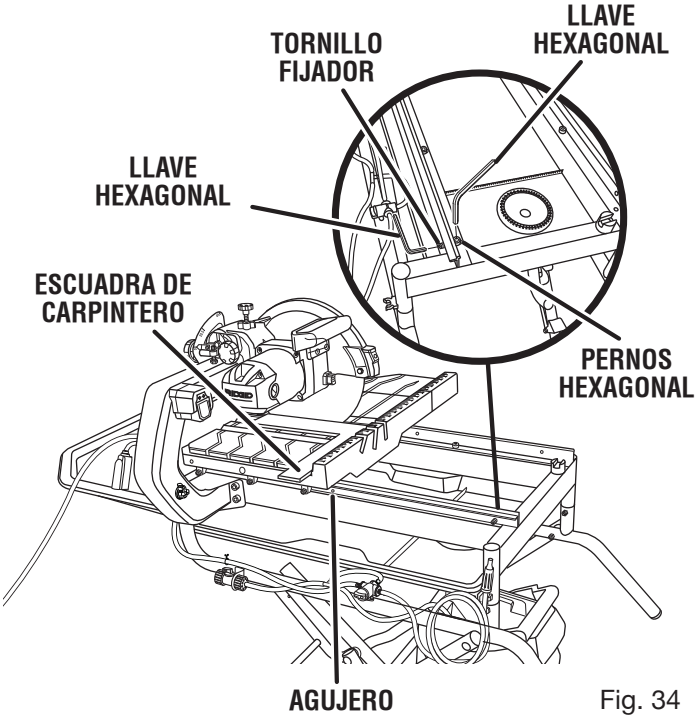

Fig. 34

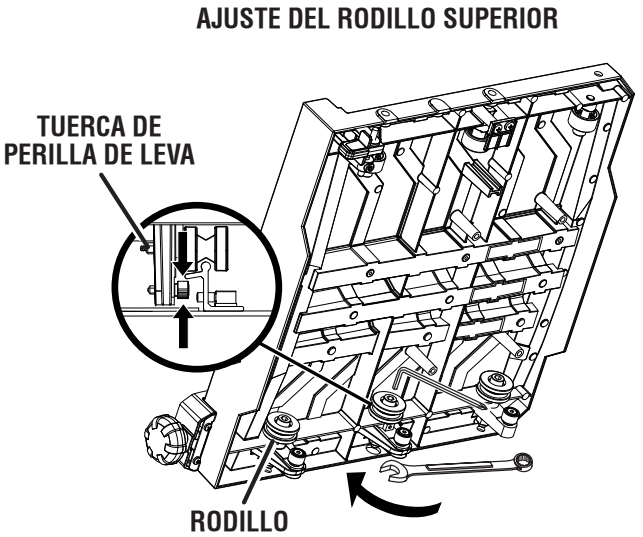

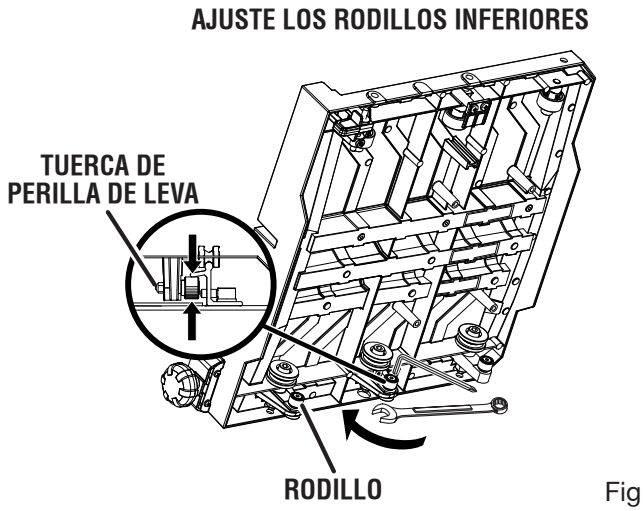

Fig. 35

AJUSTES

AJUSTES DEL TOPE DE PROFUNDIDAD

Vea la figura 36.

El tope de profundidad limita el desplazamiento hacia abajo de la hoja. Permite que la hoja sobrepase la mesa lo suficiente para mantener completa la capacidad de corte. El tope de profundidad se ajusta en la fábrica para ofrecer una capacidad de corte máxima con la muela proporcionada con la sierra. Efectúe los ajustes necesarios.

- Desconecte la sierra.
- Para ajustar el profundidad, afloje la tuerca de mariposa situada en el tope de profundidad .
- Gire el perno de tope de profundidad. Ponga la rueda a la altura de corte correcta (rueda justo debajo de la superficie de mesa). Baje la muela para cortar en la mesa en verifique espacio libre de muela.
- Efectúe un reajuste si es necesario.
- Apriete la tuerca de mariposa.

AJUSTES DE LOS TOPES

Vea la figura 36.

NOTA: Estos ajustes se realizaron en la fábrica y normalmente no requieren reajustarse.

- Desconecte la sierra.

Si la muela no está perfectamente vertical (0°):

- Afloje la perilla de fijación del bisel.
- Coloque una escuadra de carpintero junto a la muela.
- Utilizar llave hexagonal, gire el perno hexagonal de 0° hasta que el disco esté a escuadra con la mesa y el perno hexagonal descanse sobre el alojamiento de la sierra.
- Ajustar la perilla de fijación del bisel.

Si la muela no está perfectamente a 45°:

- Ponga el sierra brazo a un 45° ángulo.
- Coloque una escuadra de carpintero junto a la muela y Ponga el sierra brazo a un 45°.
- Utilizar llave, gire el perno hexagonal de 45° hasta que este descanse sobre el alojamiento de la sierra.

Después de efectuar los ajustes de escuadrado, puede ser necesario aflojar los tornillos de los indicadores y reajustarlos a cero.

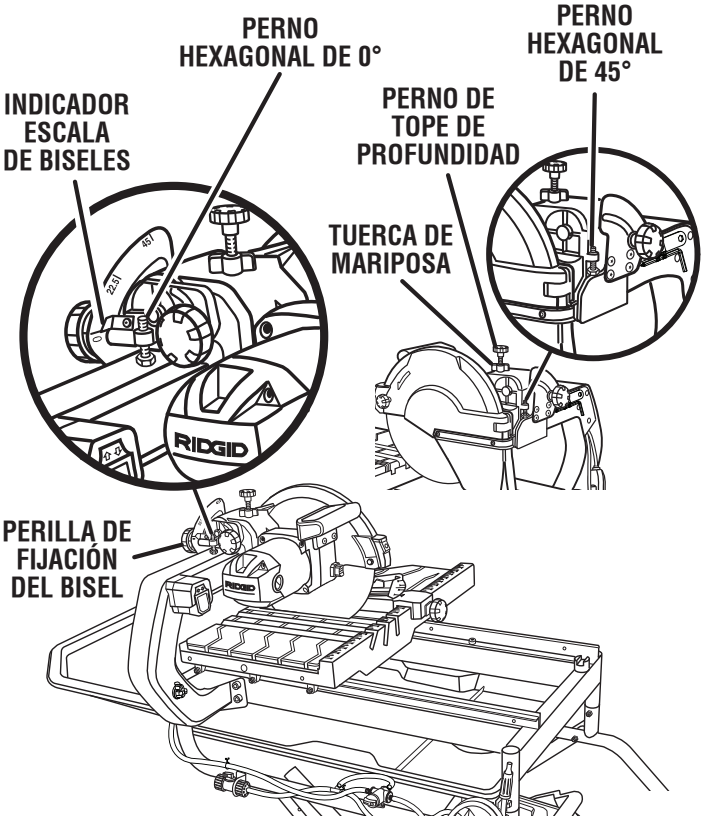

Fig. 36

MANTENIMIENTO

ADVERTENCIA:

Al dar servicio a la unidad, sólo utilice piezas de repuesto RIDGID idénticas. El empleo de piezas diferentes puede causar un peligro o dañar el producto.

ADVERTENCIA:

Cuando utilice este producto, siempre póngase protección ocular con la marca de cumplimiento de la norma ANSI Z87.1. Si la operación genera mucho polvo, también póngase una mascarilla contra el polvo.

MANTENIMIENTO GENERAL

Evite el empleo de solventes al limpiar piezas de plástico. La mayoría de los plásticos son susceptibles a diferentes tipos de solventes comerciales y pueden resultar dañados. Utilice paños limpios para eliminar la suciedad, el polvo, el aceite, la grasa, etc.

ADVERTENCIA:

No permita en ningún momento que fluidos para frenos, gasolina, productos a base de petróleo, aceites penetrantes, etc., lleguen a tocar las piezas de plástico. Las sustancias químicas pueden dañar, debilitar o destruir el plástico, lo cual a su vez puede producir lesiones corporales serias.

LUBRICACIÓN

Todos los cojinetes de esta herramienta están lubricados con suficiente cantidad de aceite de alta calidad para toda la vida útil de la unidad en condiciones normales de funcionamiento. Después de períods prolongados, llimpie la rieles tan la mesa se desliza lisamente,

REEMPLAZO DE LAS ESCOBILLAS

Vea la figura 37.

La sierra dispone de conjuntos de escobillas accesibles externamente, cuyo desgaste debe revisarse periódica-mente.

Proceda como sigue cuando se requiera un reemplazo:

- Desconecte la sierra.
- Retire la tapa de la escobilla con un destornillador. El conjunto de cada escobilla tiene un resorte y salta al retirarse la tapa de la escobilla.
- Retire el conjunto de la escobilla.
- Efectúe una inspección para ver si hay desgaste. Reemplace ambas escobillas cuando una u otra tenga menos de 6 mm (1/4 pulg.) de carbón restante. **No** reemplace un solo lado sin reemplazar el otro.
- Vuelva a armar la unidad empleando conjuntos de escobillas nuevos. Asegúrese de que la curvatura de la escobillas corresponda a la del motor y de que las escobillas se muevan libremente en los tubos de las mismas.
- Asegúrese de que la tapa de la escobilla esté orientada correctamente (en línea recta) y colóquela.
- Apriete firmemente la tapa de la escobilla. **No** efectúe un apriete excesivo.

LIMPIEZA EL RIEL

Al usarse, el riel llegará a ser prevenir sucia los rodillos de mesa de deslizar lisamente. Es importante limpiar el riel a menudo.

LIMPIEZA EL SIERRA

Vea la figura 38.

- Desconecte la sierra y la bomba de agua.
- Vacíe el agua sucia del tanque de agua y vuelva a llenarlo con agua limpia.
- Guarde el tanque de agua en la riostra central y coloque la bomba de agua sumergible en el tanque.
- Coloque el interruptor de bomba en la posición B (vea figura 26).
- Con la válvula desviadora girada hacia la izquierda, deje correr el agua limpia a través de la sierra expulsando los residuos a través de los tubos y por encima del disco de troceado.
- Gire la válvula desviadora hacia la derecha. Con la boquilla limpiadora, enjuague la mesa deslizante.
- Destrabe el tope de la mesa (girándolo hasta que la ranura quede vertical).
- Sujete la mesa firmemente antes de tirar de la mesa hacia la parte frontal para retirarla de la herramienta.
- Una vez que se retiró la mesa, enjuague los rieles y la bandeja de agua, y el armazón de la bandeja de agua.
- Vuelva a colocar el tapón de drenaje. Apriételo firmemente.
- Vacíe el agua sucia del tanque de agua y seque la herramienta.

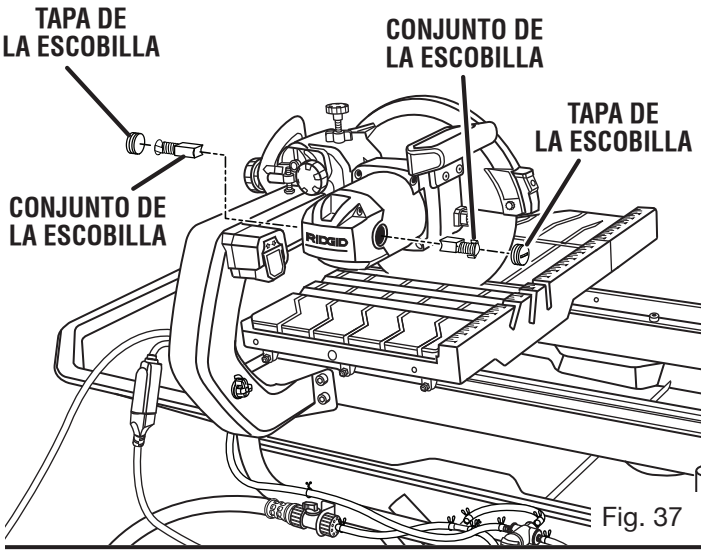

Fig. 37

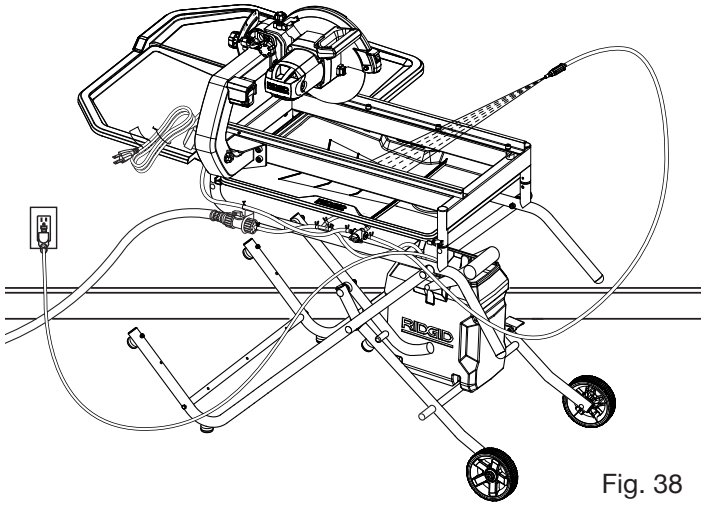

Fig. 38

LIMPIEZA DE LA BOMBA

- Desconecte la bomba antes de manipular o limpiar la bomba.
- Retire la tapa delantera.
- Con un cepillo pequeño y/o agua, limpie cualquier residuo o basura que esté atrapado en el interior de la bomba.

  NOTA : Para mantener la eficiencia y extender la duración de la bomba, verifique el cedazo de la entrada antes del uso para asegurarse de que esté limpio.
- Enjuáguelo filtro con agua limpia.

Si la bomba no funciona, intente las siguientes soluciones:

- Asegúrese de que el cedazo de la entrada no esté obstruido.
- Asegúrese de que la manguera de agua no esté tapada ni tenga nudos.
- Asegúrese de que la unidad esté conectada a una toma de corriente que esté funcionando y la bomba es tapada en el tapón eléctrico.
- Asegúrese de que haya agua suficiente en el tanque de agua y que el interruptor de bomba y válvula de ujo variable que ambos son prendidos.

NOTA : No manipule la bomba mientras está conectada a un suministro de corriente.

GARANTÍA

HERRAMIENTAS ELÉCTRICAS DE MANO Y ESTACIONARIAS RIDGID® GARANTÍA DE SERVICIO LIMITADA DE TRES AÑOS

Debe presentarse prueba de la compra al solicitar servicio al amparo de la garantía.

Se limita a las herramientas de mano y estacionarias RIDGID® adquiridas a partir del 1 de febrero de 2004. Este producto está manufacturado por One World Technologies, Inc. La licencia de uso de la marca comercial es otorgada por RIDGID®, Inc. Toda comunicación en relación con la garantía debe dirigirse a One World Technologies, Inc., a la atención de: Servicio Técnico de Herramientas Eléctricas de Mano y Estacionarias RIDGID®, por el (línea gratuita) 1-866-539-1710.

POLÍTICA DE GARANTÍA DE SATISFACCIÓN DE 90 DÍAS

Durante los primeros 90 días a partir de la fecha de compra, si no está satisfecho con el desempeño de esta herramienta de mano o estacionaria RIDGID® por cualquier razón, puede devolverla al establecimiento donde la adquirió, donde se le proporcionará un reembolso total o un intercambio. Para recibir una herramienta de reemplazo, debe presentar documentación de prueba de la compra, y devolver el equipo original empaquetado con el producto original. La herramienta de reemplazo queda cubierta por la garantía limitada por el resto del período de garantía de servicio de 3 AÑOS.

LO QUE ESTÁ CUBIERTO EN LA GARANTÍA DE SERVICIO LIMITADA DE TRES AÑOS GARANTÍA DE SERVICIO LIMITADA

Esta garantía de las herramientas de mano y estacionarias RIDGID® cubre todos los defectos en materiales y mano de obra, así como piezas desgastables como escobillas, portabrocas, motores, interruptores, cordones eléctricos, engranajes e incluso las pilas inalámbricas de esta herramienta RIDGID® por tres años a partir de la fecha de compra de la herramienta. Las garantías de otros productos RIDGID® pueden ser diferentes.

FORMA DE OBTENER SERVICIO

Para obtener servicio para esta herramienta RIDGID®, debe devolverla, ya sea con el flete pagado por anticipado, o llevarla a un centro de servicio autorizado para herramientas eléctricas de mano y estacionarias de la marca RIDGID®. Puede obtener información sobre la ubicación del centro de servicio autorizado más cercano llamando al 1-866-539-1710 (línea gratuita) o dirigiéndose al sitio Web de RIDGID®, en www.ridgid.com. Al solicitar servicio al amparo de la garantía, debe presentar el recibo de venta fechado original. El centro de servicio autorizado reparará toda mano de obra deficiente del producto, y reparará o reemplazará cualquier pieza amparada por la garantía, a nuestra exclusiva discreción, sin ningún costo para el consumidor.

LO QUE NO ESTÁ CUBIERTO

Esta garantía se ofrece exclusivamente al comprador original de venta minorista y es intransferible. Esta garantía sólo cubre los defectos que surjan durante el uso normal de la herramienta y no cubre ningún malfuncionamiento, falla o defecto producido por el mal trato, abuso, negligencia, alteración, modificación o reparación efectuada por terceros diferentes de los centros de servicio autorizados de herramientas eléctricas de mano y estacionarias RIDGID®. Los accesorios de consumo suministrados con la herramienta, p. ej., hojas, brocas, papel de lija, etc., no están cubiertos

RIDGID®, INC. Y ONE WORLD TECHNOLOGIES, INC. NO OFRECEN NINGUNA GARANTÍA, DECLARACIÓN O PROMESA EN RELACIÓN CON LA CALIDAD O EL DESEMPEÑO DE SUS HERRAMIENTAS ELÉCTRICAS MÁS QUE LAS SEÑALADAS ESPECÍFICAMENTE EN ESTA GARANTÍA.

LIMITACIONES ADICIONALES

Hasta donde lo permiten las leyes pertinentes, se desconoce toda garantía implícita, incluidas las garantías de comerciabilidad o idoneidad para un uso en particular. Toda garantía implícita, incluidas las garantías de comerciabilidad o idoneidad para un uso en particular, que no pueda desconocerse según las leyes estatales, está limitada a tres años a partir de la fecha de compra. One World Technologies, Inc. y RIDGID®, Inc. no son responsables de daños directos, indirectos, incidentales o consecuentes. Algunos estados no permiten limitaciones en cuanto al período de vigencia de una garantía implícita o no permiten exclusiones o limitaciones de daños incidentales o consecuentes, por lo tanto es posible que esta limitación no se aplique en su caso. Esta garantía le confiere derechos legales específicos, y es posible que usted goce de otros derechos, los cuales pueden variar de un estado a otro.

One World Technologies, Inc.
P.O. Box 35, Hwy. 8
Pickens, SC 29671, USA

OPERATOR'S MANUAL
MANUEL D'UTILISATION
MANUAL DEL OPERADOR

10 in. TILE SAW
SCIE À CARREAUX DE 254 mm (10 po)
SIERRA DE LOSAS DE 254 mm (10 pulg.)
R4010

RIDGID®

Customer Service Information:

For parts or service, contact your nearest RIDGID® authorized service center. Be sure to provide all relevant information when you call or visit. For the location of the authorized service center nearest you, please call 1-866-539-1710 or visit us online at www.ridgid.com.

The model number of this tool is found on a plate attached to the motor housing. Please record the serial number in the space provided below. When ordering repair parts, always give the following information:

Model No. R4010

Serial No. _____

Service après-vente :

Pour acheter des pièces ou pour un dépannage, contacter le centre de réparations RIDGID® agréé le plus proche. Veiller à fournir toutes les informations pertinentes lors de tout appel téléphonique ou visite. Pour obtenir l'adresse du centre de réparations agréé le plus proche, téléphoner au 1-866-539-1710 ou visiter notre site www.ridgid.com.

Le numéro de modèle se trouve sur une plaquette fixée au boîtier du moteur. Noter le numéro de série dans l'espace ci-dessous. Lors de toute commande de pièces détachées, fournir les informations suivantes :

No. de modèle R4010

No. de série _____

Información sobre servicio al consumidor:

Para piezas de repuesto o servicio, comuníquese con el centro de servicio autorizado de productos RIDGID® de su preferencia. Asegúrese de proporcionar todos los datos pertinentes al llamar o al presentarse personalmente. Para obtener información sobre el centro de servicio autorizado más cercano a usted, le suplicamos llamar al 1-866-539-1710 o visitar nuestro sitio en la red mundial, en la dirección www.ridgid.com.

El número de modelo de este producto se encuentra en una placa adherida al alojamiento del motor. Le suplicamos anotar el número de serie en el espacio suministrado abajo. Al pedir piezas de repuesto siempre proporcione la siguiente información:

Núm. de modelo R4010

Núm. de serie _____

987000-685
12-10-09 (REV:04)